## 10 - IMPIANTO LAVARUOTE

### PIANTA

– 1:50 –

| LEGENDA | |
|---|---|
| 1 | Pista lavaruote |
| 2 | Sollevamento |
| 3 | Comparto di disoleazione |
| 4 | Comparto di decantazione |
| 5 | Stazione dosaggio Polielettrolita |
| 6 | Comparto acqua chiarificata |
| 7 | Catenaria estrazione fanghi |
| | linea acque chiarificate per lavaggio |
| | linea reagenti chimici |
| | linea acque sporche da lavaggio |
| | linea fanghi |

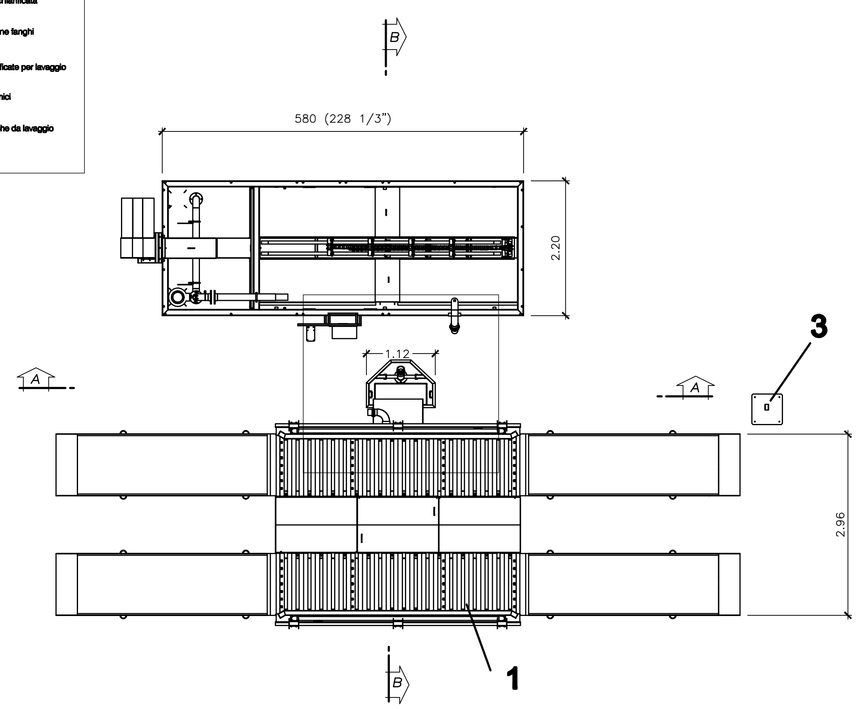


### SEZIONE A-A

– 1:50 –

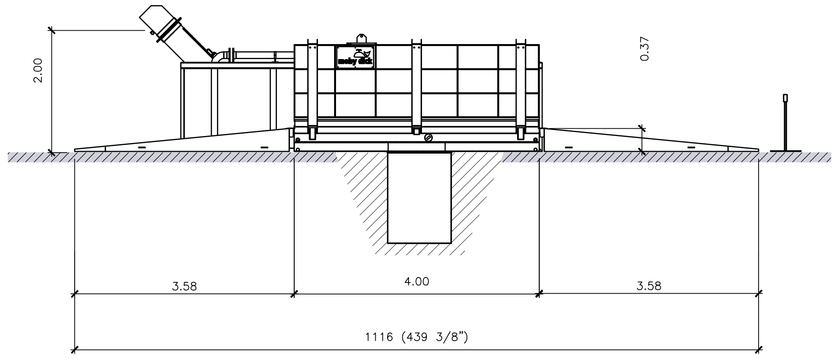


### SEZIONE B-B

– 1:50 –

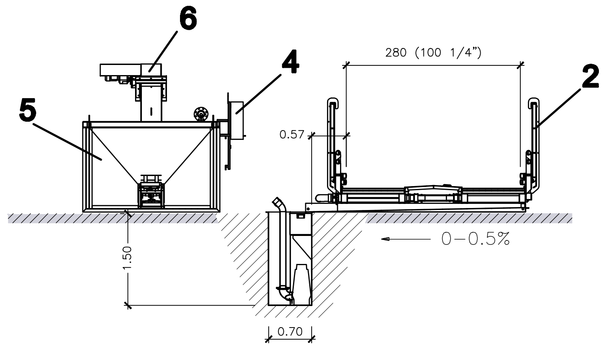


### SCHEMA DI FLUSSO IMPIANTO LAVARUOTE

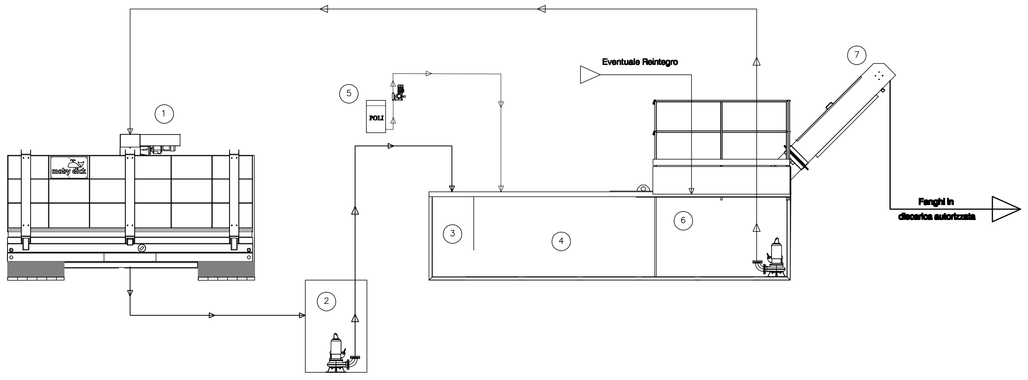


## 10 - IMPIANTO LAVARUOTE - CARPENTERIA

### PIANTA

– 1:50 –

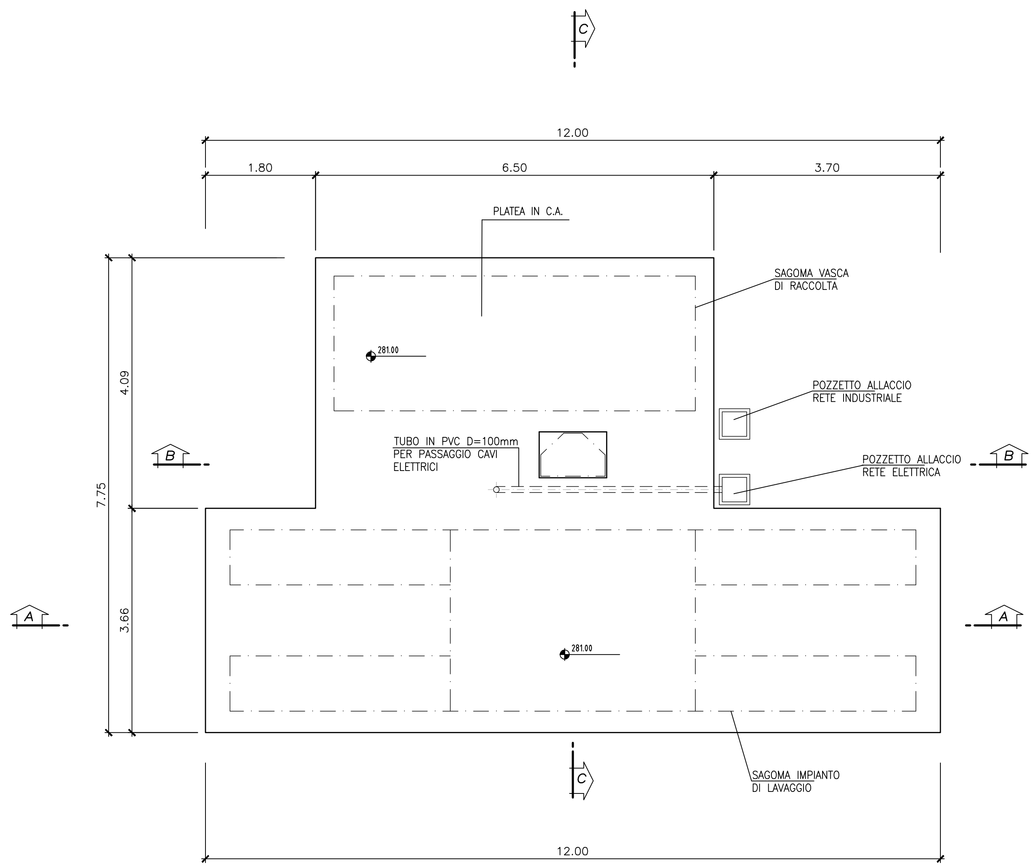


### SEZIONE A-A

– 1:50 –

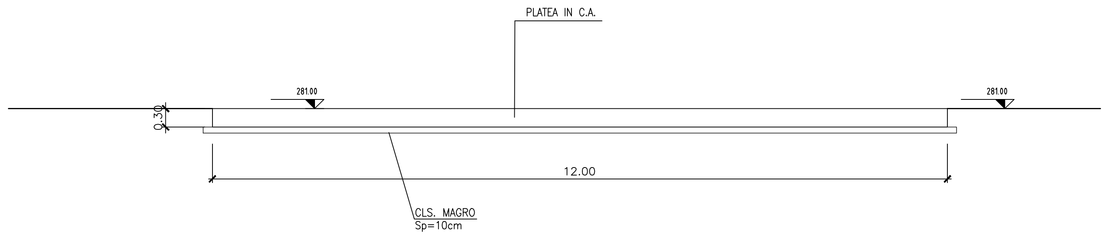


### SEZIONE B-B

– 1:50 –

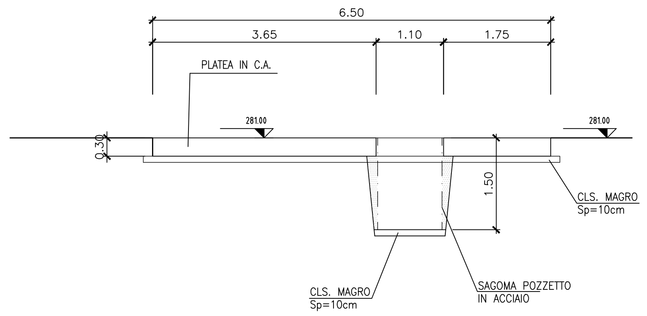


### SEZIONE C-C

– 1:50 –

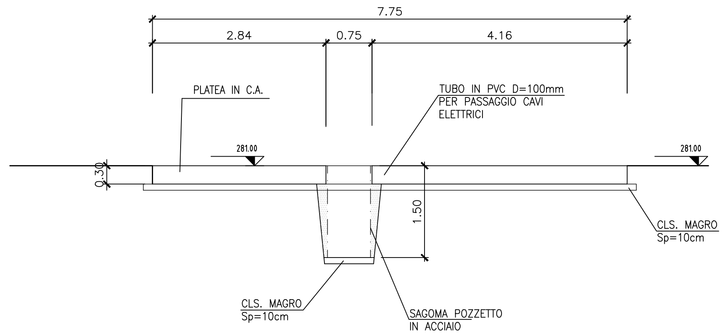


TABELLA MATERIALI

MAGRONE DI PULIZIA E LIVELLAMENTO

- RESISTENZA MEDIA : Rm $\geq$ 15 MPa
- CONTENUTO MIN. CEMENTO : 150 kg/mc

CALCESTRUZZO

- CLASSE DI RESISTENZA : C25/30
- CLASSE DI ESPOSIZIONE : XC2
- COPRIFERRO : C = 40 mm
- CLASSE DI CONSISTENZA SLUMP : S3
- DIAMETRO MAX AGGREGATO : 32mm
- CLASSE CONTENUTO CLORURI : Cl 0.4

ACCIAIO PER ARMATURE LENTE

- B450C

COPRIFERRO MINIMO

(distanza tra superficie esterna dell'armatura, comprese staffe e collegamenti, e la superficie stessa del calcestruzzo)

- STRUTTURE INTERRATE 40 mm

*INCIDENZA DI ARMATURA: 80Kg/mc*

*NOTA:*

*1 PREDISPORRE ADEGUATA COMPATTAZIONE DEL PIANO DI FONDO SCAVO PRIMA DEL GETTO DEL MAGRONE*

*2 VERIFICARE IN CANTIERE LA CONGRUENZA DELLA FONDAZIONE CON IL PREFABBRICATO FORNITO*

COMMITTENTE:

RFI RETE FERROVIARIA ITALIANA
GRUPPO FERROVIE DELLO STATO ITALIANE

ALTA SORVEGLIANZA:

ITALFERR
GRUPPO FERROVIE DELLO STATO ITALIANE

GENERAL CONTRACTOR:

COCIV Consorzio Collegamenti Integrati Veloci

INFRASTRUTTURE FERROVIARIE STRATEGICHE DEFINITE DALLA LEGGE OBIETTIVO N.443/01

TRATTA A.V./A.C. TERZO VALICO DEI GIOVI
**PROGETTO ESECUTIVO**

CA41-Cantiere Operativo Crenna (COV7) (NV21)
IMPIANTO LAVARUOTE
BASAMENTI - CARPENTERIA - Pianta e sezioni

| GENERAL CONTRACTOR | DIRETTORE LAVORI | SCALA: |
|---|---|---|
| Consorzio Cociv, Ing. E. Pagani | | 1:50 |

| COMMESSA | LOTTO | FASE | ENTE | TIPO DOC. | OPERA/DISCIPLINA | PROGR. | REV. |
|---|---|---|---|---|---|---|---|
| IG51 | 00 | E | CV | AB | CA4101 | 001 | A |

PROGETTAZIONE

| Rev. | Descrizione emissione | Redatto | Data | Verificato | Data | Progettista Integratore | Data | IL PROGETTISTA |
|---|---|---|---|---|---|---|---|---|
| A00 | Prima Emissione | COCIV | 14/05/2015 | COCIV | 14/05/2015 | A. Mancarella | 14/05/2015 | Dott. Ing. Alfio Mancarella Ordine Ingegneri Prov. TO n. 6271 R |

n. Elab.

Nome File: IG51.00.E.CV.CA.CA4101.001.A

CUP: F81H92000000008

Scala di plot: 1: 1