12 - IMPIANTO TRATTAMENTO ACQUA

PIANTA

- 1:50 -

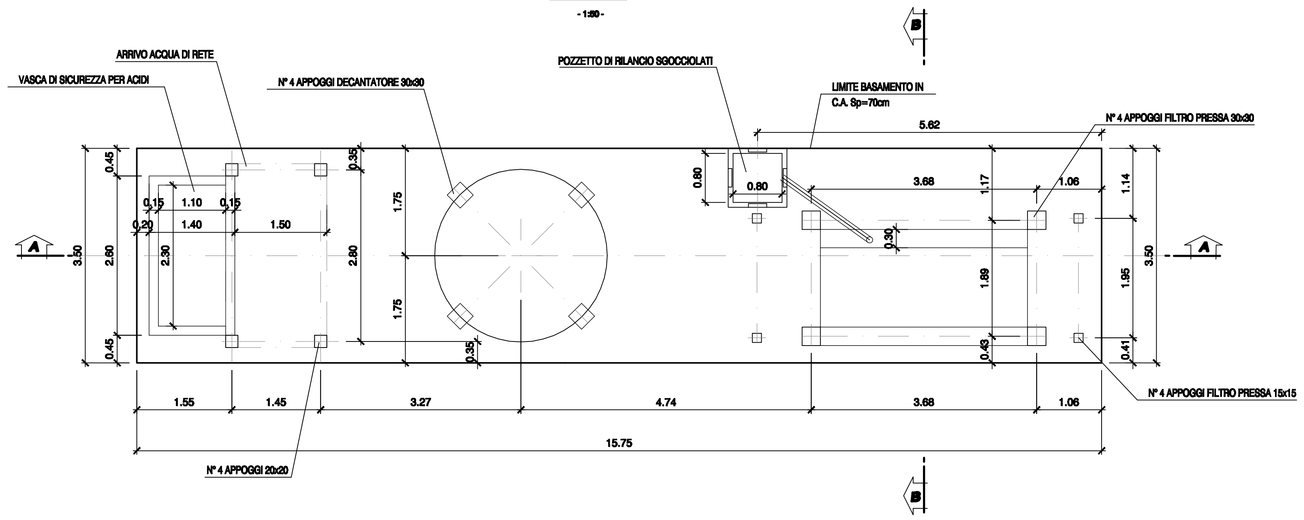

SEZIONE A-A

- 1:50 -

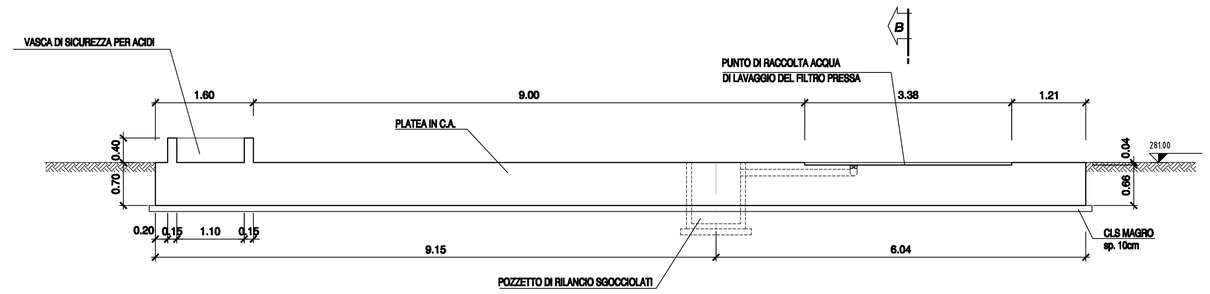

SOTTOSERVIZI - PIANTA

- 1:100 -

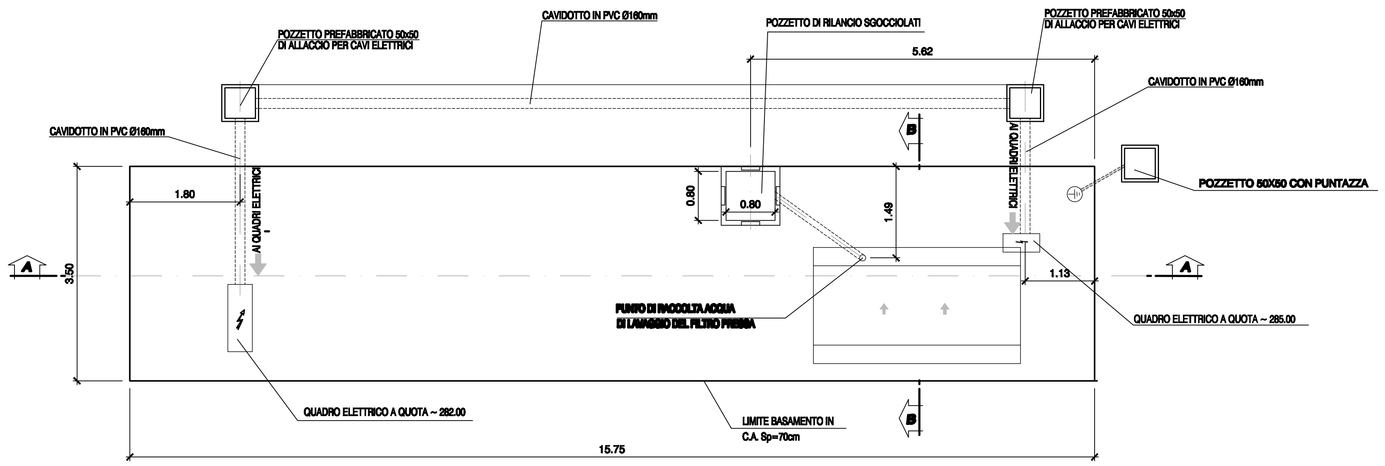

SEZIONE B-B

- 1:50 -

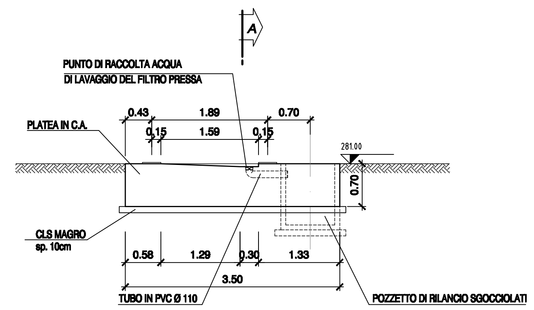

INCIDENZA DI ARMATURA: 60Kg/mc

TABELLA MATERIALI

MAGRONE DI PULIZIA E LIVELLAMENTO

- RESISTENZA MEDIA : Rm ≥ 15 MPa
- CONTENUTO MIN. CEMENTO : 150 kg/mc

CALCESTRUZZO

- CLASSE DI RESISTENZA : C35/45
- CLASSE DI ESPOSIZIONE : XA3
- COPRIFERRO : C = 40 mm
- CLASSE DI CONSISTENZA SLUMP : S3÷S5
- DIAMETRO MAX AGGREGATO : 32mm

ACCIAIO PER ARMATURE LENTE

- B450C

COPRIFERRO MINIMO

(distanza tra superficie esterna dell'armatura, comprese staffe e collegamenti, e la superficie stessa del calcestruzzo)

- STRUTTURE INTERRATE 50 mm

NOTA:

1 PREDISPORRE ADEGUATA COMPATTAZIONE DEL PIANO DI FONDO SCAVO PRIMA DEL GETTO DEL MAGRONE

2 VERIFICARE IN CANTIERE LA CONGRUENZA DELLA FONDAZIONE CON IL PREFABBRICATO FORNITO

14 - SERBATOIO ACQUA INDUSTRIALE/ANTINCENDIO COMPLETO DI GRUPPO DI POMPAGGIO

PIANTA - CARPENTERIA

- 1:50 -

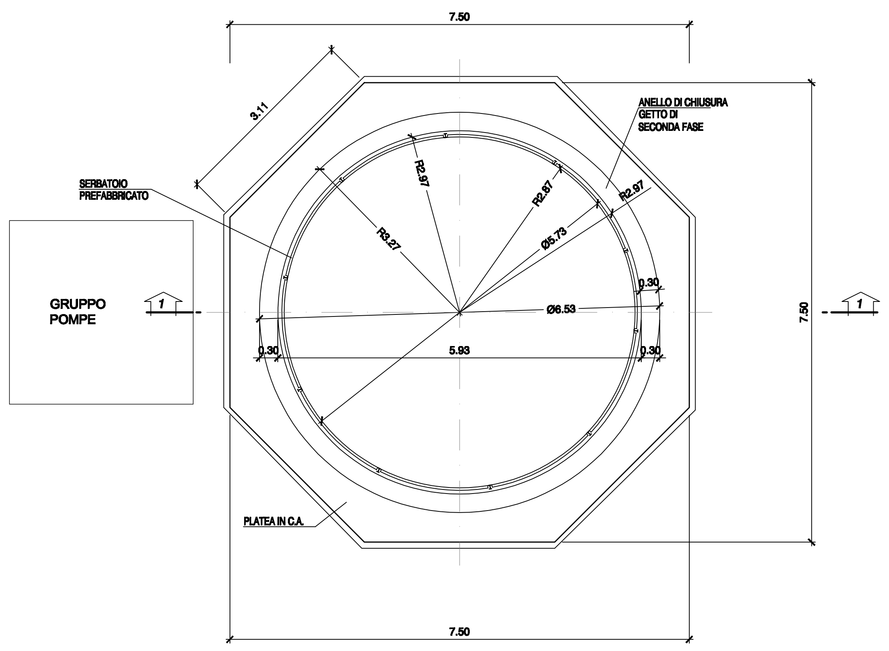

SEZIONE 1-1

- 1:50 -

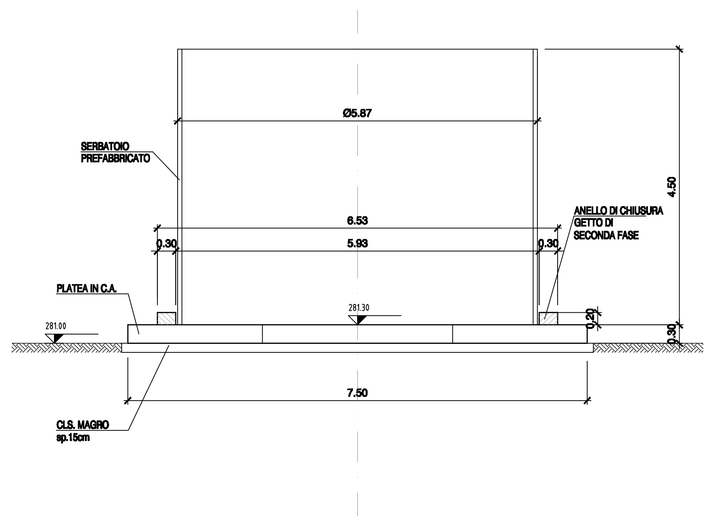

INCIDENZA DI ARMATURA: 80Kg/mc

COMMITTENTE: RFI RETE FERROVIARIA ITALIANA — GRUPPO FERROVIE DELLO STATO ITALIANE

ALTA SORVEGLIANZA: ITALFERR — GRUPPO FERROVIE DELLO STATO ITALIANE

GENERAL CONTRACTOR: Consorzio Collegamenti Integrati Veloci

INFRASTRUTTURE FERROVIARIE STRATEGICHE DEFINITE DALLA LEGGE OBIETTIVO N.443/01

TRATTA A.V./A.C. TERZO VALICO DEI GIOVI
PROGETTO ESECUTIVO

CA41-Cantiere Operativo Crenna (COV7) (NV21)
IMPIANTO DI TRATTAMENTO ACQUA E
SERBATOIO ACQUA INDUSTRIALE/ANTINCENDIO
BASAMENTI - CARPENTERIA - Pianta e sezioni

GENERAL CONTRACTOR	DIRETTORE LAVORI	SCALA:
Consorzio Cociv Ing. E. Pagani		1:50

COMMESSA	LOTTO	FASE	ENTE	TIPO DOC.	OPERA/DISCIPLINA	PROGR.	REV.
IG51	00	E	CV	AB	CA4101	004	A

PROGETTAZIONE

Rev.	Descrizione emissione	Redatto	Data	Verificato	Data	Progettista Integratore	Data	IL PROGETTISTA
A00	Prima Emissione	COCIV	14/05/2015	COCIV	14/05/2015	A. Manzanilla	14/05/2015	Consorzio Cociv Collegamenti Integrati Veloci Dott. Ing. Aldo Manzanilla Ordine Ingegneri Prov. TO n. 6271 R

n. Elab. | Nome File: IS0I00GI00CA0000A | CUP: F81H92000000008

Scala di plot 1: 1