IMPIANTO ACQUE DI PRIMA PIOGGIA - mc 16

– 1:50 –

PIANTA

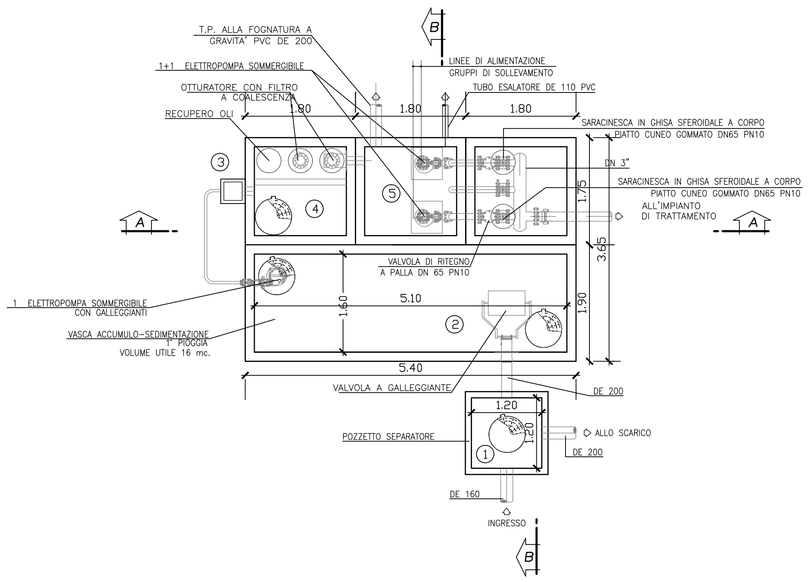

SEZIONE B-B

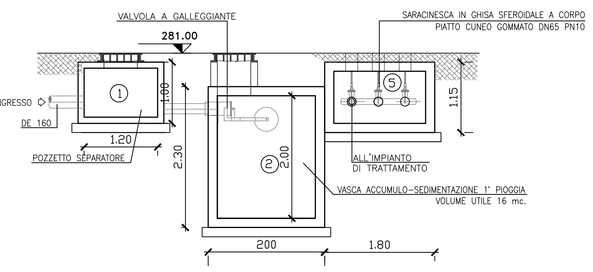

SEZIONE A-A

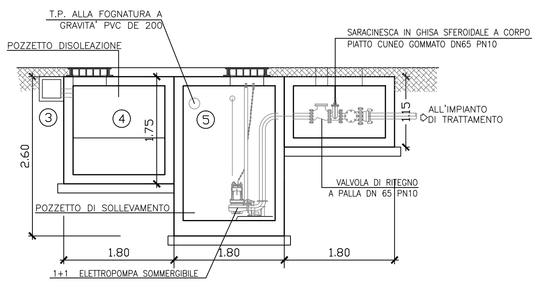

IMPIANTO ACQUE PIAZZALE IMBOCCO: CARATTERISTICHE TECNICHE	
1	SEPARAZIONE 1° PIOGGIA / 2° PIOGGIA DE 200
2	ACCUMULO-SEDIMENTAZIONE 1° PIOGGIA (utile 16.00 mc.)
3	POZZETTO DI CALMA
4	DISOLEAZIONE PORTATA NOM. 3 L/s
5	RILANCIO N. 1+1 POMPA PORTATA 3 L/s, H=18–20 m

IMPIANTO ACQUE 1° PIOGGIA PIAZZALE DESCRIZIONE E CARATTERISTICHE TECNICHE

IMPIANTO DI PRIMA PIOGGIA prefabbricato in cemento standard interrato di volume utile mc.16,00.
L'Impianto è composto da:

N. 1 POZZETTO SCOLMATORE DEVIATORE da cm. 120x120 completo di fori di entrata tubazioni (ingresso DE200, uscita DE200, deviazione I pioggia DE200) e n. 1 chiusino in ghisa sferoidale D400 di luce utile cm. 60x60 su lastra di copertura in ca carrabile traffico pesante Kg.4000/mq. Con n. 1 foro d'ispezione di luce utile cm.60x60 per chiusino.

N. 1 VASCA DI ACCUMULO PRIMA PIOGGIA con funzione di sedimentazione accumulo rilancio con materiali certificati CE di volume utile 7,00 mc; completa di fori di ingresso-uscita tubazioni, tronchetto AISI 304L in ingresso per valvola a galleggiante o clapet, n. 1 valvola a galleggiante in AISI 304L DN.200 installata in entrata della vasca di prima pioggia per chiusura idraulica automatica ingresso acqua al raggiungimento del livello max in vasca, rivestimento protettivo pareti esterne con resine elastiche acriliche, n. 1 lastra di copertura carrabile traffico pesante con n. 2 fori d'ispezione di luce utile cm. 60x60 e n. 2 chiusini in ghisa sferoidale D400 esterni minimo cm. 60x60.

EQUIPAGGIAMENTO ELETTROMECCANICO COMPOSTO DA:
N. 1+1 (riserva) elettropompa sommergibile (Q= 1,0 l/s e prevalenza 5,0 m) per alimentazione disoleatore completa di valvole a saracinesca in ghisa, valvola di ritegno a palla, tubazioni di mandata in polietilene/acciaio AISI 304L, catena in acciaio per estrazione pompa, piede di accoppiamento, regolatori di livello a bulbo in polipropilene con relativo cavo (livello max-min-marcia a secco);
N. 1 regolatore di portata con relativa valvola a sfera per la regolazione del flusso
N. 1 quadro elettrico per l'avviamento diretto di n. 1+1 R stiva elettropompe sommergibili completo di comando e protezione integrato a logica elettronica programmabile (PLC).

N. 1 DISOLEATORE STATICO PER OLI NON EMULSIONATI CON FILTRO A COALESCENZA
separazione Liquidi Leggeri CE portata nominale Lt./sec. 1,0 completo di fori per tubazioni entrata-uscita, raccordi in PVC con guarnizione, deflettore di calma, zona di sedimentazione, setto in cav, zona di flottazione olii, grassi ed idrocarburi, n. 1 filtro a coalescenza, n. 1 dispositivo di chiusura automatica del tipo otturatore a galleggiante in AISI 304L come da norma UNI EN 858, trattamento interno con resine epossidiche resistenti agli oli, idrocarburi e acque aggressive. Il disoleatore è completo di lastra di copertura carrabile traffico pesante per cerichi di 1° categoria con n° 2 fori da cm.50x50 per n. 2 Chiusini in ghisa sferoidale D400 dimensioni esterno cm. 60x60 compresi nella fornitura.

N. 1 VASCA DI ASPIRAZIONE per l'alloggiamento di stazione di rilancio acque a scarico di dimensioni indicative 1,75x1,80x2,20H realizzata in cav; completa di fori di ingresso-uscita tubazioni, , rivestimento protettivo pareti esterne con resine elastiche acriliche, n. 1 lastra di copertura carrabile traffico pesante con n. 3 fori d'ispezione di luce utile cm. 60x60 e n. 3 chiusini in ghisa sferoidale D400 esterni minimo cm. 60x60 (pompa 1-pompa2-ispezione). L'equipaggiamento idraulico è composto da:
N. 1+1 (riserva) elettropompa sommergibile completa di valvole a saracinesca in ghisa, valvola di ritegno a palla, tubazioni di mandata in polietilene, catena in acciaio per estrazione pompa, piede di accoppiamento, regolatori di livello a bulbo in polipropilene con relativo cavo (livello max-min-marcia a secco);
Caratteristiche di ciascuna elettropompa sommergibile:
portata mc/h: 4,0
prevalenza m. 5-6
N. 1 quadro elettrico per l'avviamento diretto di n. 1+1 elettropompe sommergibili completo di comando e potenza per funzionamento alternato con una delle due pompe sempre in riserva stiva.

FOSSA IMHOFF PREFABBRICATA

– 1:20 –

PIANTA

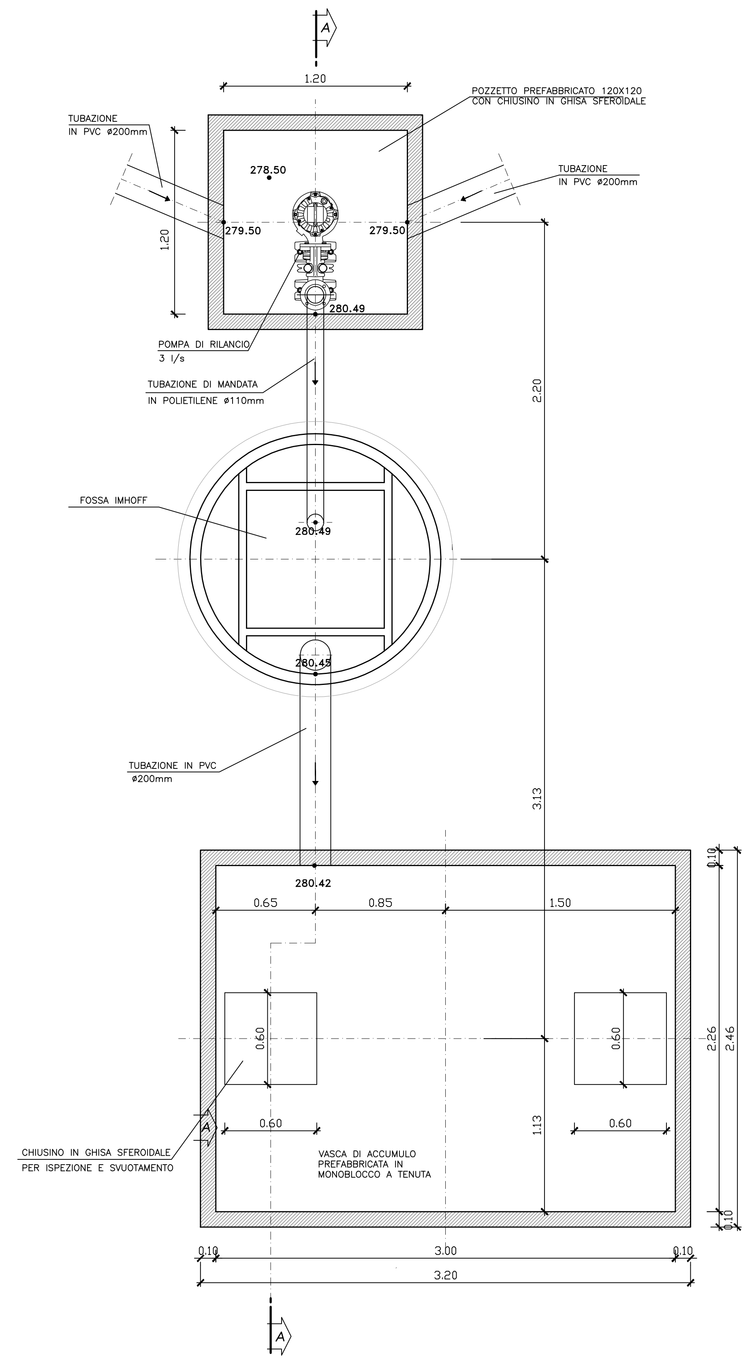

SEZIONE A-A

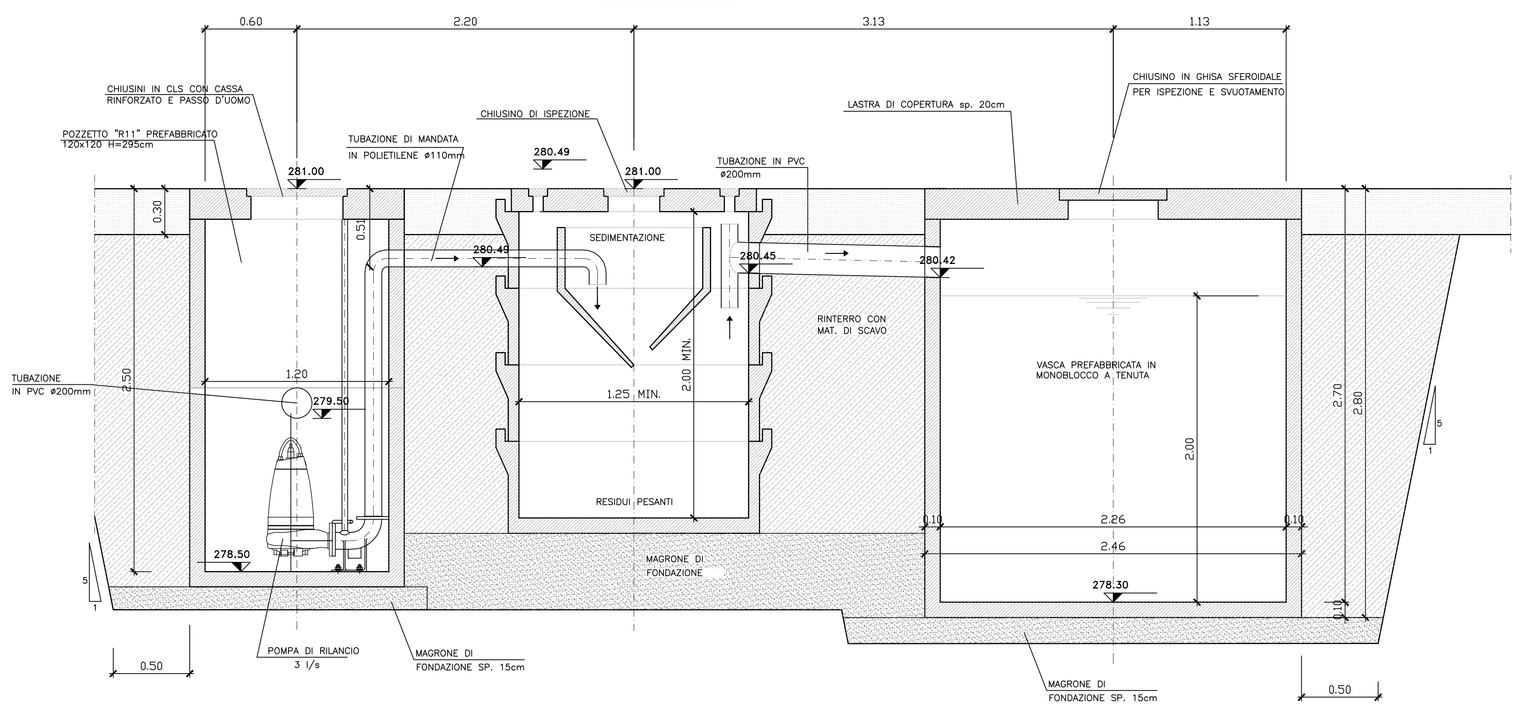

DIAMETRO INTERNO (cm)	ALTEZZA H (cm)	UTENTI n°	VOLUME SEDIM. (lt)	VOLUME DIGESTIONE(lt)	VOLUME TOTALE (lt)
125 MIN.	200 MIN.	15	490	1380	1870

TABELLA MATERIALI

MAGRONE DI PULIZIA E LIVELLAMENTO
- RESISTENZA MEDIA : Rm ≥ 15 MPa
- CONTENUTO MIN. CEMENTO : 150 kg/mc

CALCESTRUZZO
- CLASSE DI RESISTENZA : C25/30
- CLASSE DI ESPOSIZIONE : XC2
- COPRIFERRO : C = 40 mm
- CLASSE DI CONSISTENZA SLUMP : S3÷S5
- DIAMETRO MAX AGGREGATO : 32mm
- CLASSE CONTENUTO CLORURI : Cl 0,4

ACCIAIO PER ARMATURE LENTE
- B450C

COPRIFERRO MINIMO
(distanza tra superficie esterna dell'armatura, comprese staffe e collegamenti, e la superficie stessa del calcestruzzo)
- STRUTTURE INTERRATE 40 mm

GRIGLIATO
- ELETTROFUSO TIPO ORSOGRILL PER CARICHI PESANTI IN ACCIAIO S235JR SECONDO UNI EN 10025:1995

RINTERRO
-MATERIALE DI RISULTA DEGLI SCAVI, SPIANATI E COMPATTATI CON RULLI VIBRANTI FINO AD OTTENERE UNA DENSITÀ NON INFERIORE AL 95% DEL PROCTOR STANDARD.
-LO SPESSORE FINITO DEGLI STRATI COMPATTATI SARA' DI 30 CM PER I MATERIALI FINI E DI 50 – 60 CM PER QUELLI GROSSOLANI.

INCIDENZA ARMATURA VASCA DI PRIMA PIOGGIA 85 Kg/mc

NOTA:

1 PREDISPORRE ADEGUATA COMPATTAZIONE DEL PIANO DI FONDO SCAVO PRIMA DEL GETTO DEL MAGRONE
2 PER DETTAGLI EVENTUALI PIASTRE DA INGHISARE VEDERE IMPIANTI FORNITI
3 VERIFICARE FOROMETRIE CON IMPIANTI SPECIFICI
4 L' EFFETTIVA GEOMETRIA DEGLI SCAVI DOVRA' ESSERE CONCORDATA CON IL RESPONSABILE SICUREZZA IN FASE DI ESECUZIONE
5 PER L' ALIMENTAZIONE ELETTRICA GRUPPI DI POMPAGGIO SEGUIRE LE NORME UNI 9490
6 GLI IMPIANTI PRESENTI SULLA TAVOLA, SARANNO MEGLIO PRECISATI NEL PROGETTO SPECIFICO

COMMITTENTE:
RFI RETE FERROVIARIA ITALIANA
GRUPPO FERROVIE DELLO STATO ITALIANE

ALTA SORVEGLIANZA:
ITALFERR
GRUPPO FERROVIE DELLO STATO ITALIANE

GENERAL CONTRACTOR:
Consorzio Collegamenti Integrati Veloci

INFRASTRUTTURE FERROVIARIE STRATEGICHE DEFINITE DALLA LEGGE OBIETTIVO N.443/01

TRATTA A.V./A.C. TERZO VALICO DEI GIOVI
PROGETTO ESECUTIVO

CA41-Cantiere Operativo Crenna (COV7) (NV21)
VASCA DI PRIMA PIOGGIA E FOSSA IMHOFF
CARPENTERIA - PIANTA E SEZIONI

GENERAL CONTRACTOR	DIRETTORE LAVORI	SCALA:
Consorzio Cociv Ing. E. Pagani		1:50/1:20

COMMESSA	LOTTO	FASE	ENTE	TIPO DOC.	OPERA/DISCIPLINA	PROGR.	REV.
IG51	00	E	CV	AZ	CA4101	002	A

PROGETTAZIONE

Rev.	Descrizione emissione	Redatto	Data	Verificato	Data	Progettista Integrazione	Data	IL PROGETTISTA
A00	Prima Emissione	COCIV	14/05/2015	COCIV	14/05/2015	A. Manzanilla	14/05/2015	Dott. Ing. Aldo Manzanilla Ordine Ingegneri Prov. TO n. 6271 R

n. Elab.
Nome File: IG51-00-E-CV-AZ-CA41-01-002-A00
CUP: F81H92000000008

Scala di plot: 1: