STRALCIO PLANIMETRICO

– 1:100 –

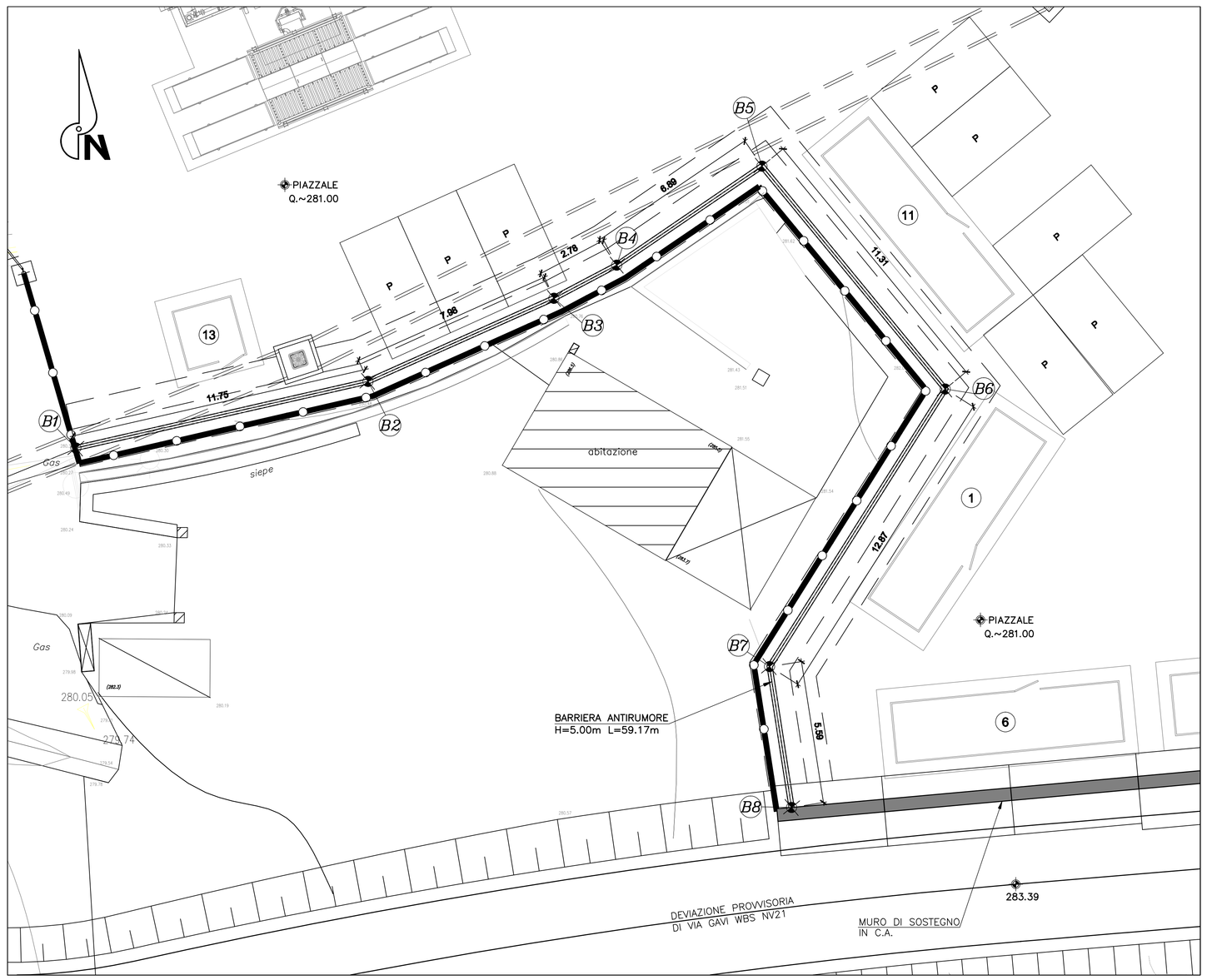

VERTICE	COORDINATE	
B1	X	50328.07
	Y	178356.79
B2	X	50339.53
	Y	178359.40
B3	X	50346.81
	Y	178362.66
B4	X	50349.27
	Y	178363.96
B5	X	50354.96
	Y	178367.84
B6	X	50362.14
	Y	178359.10
B7	X	50355.26
	Y	178348.22
B8	X	50356.12
	Y	178342.70

PROFILO LONGITUDINALE

– 1:100 –

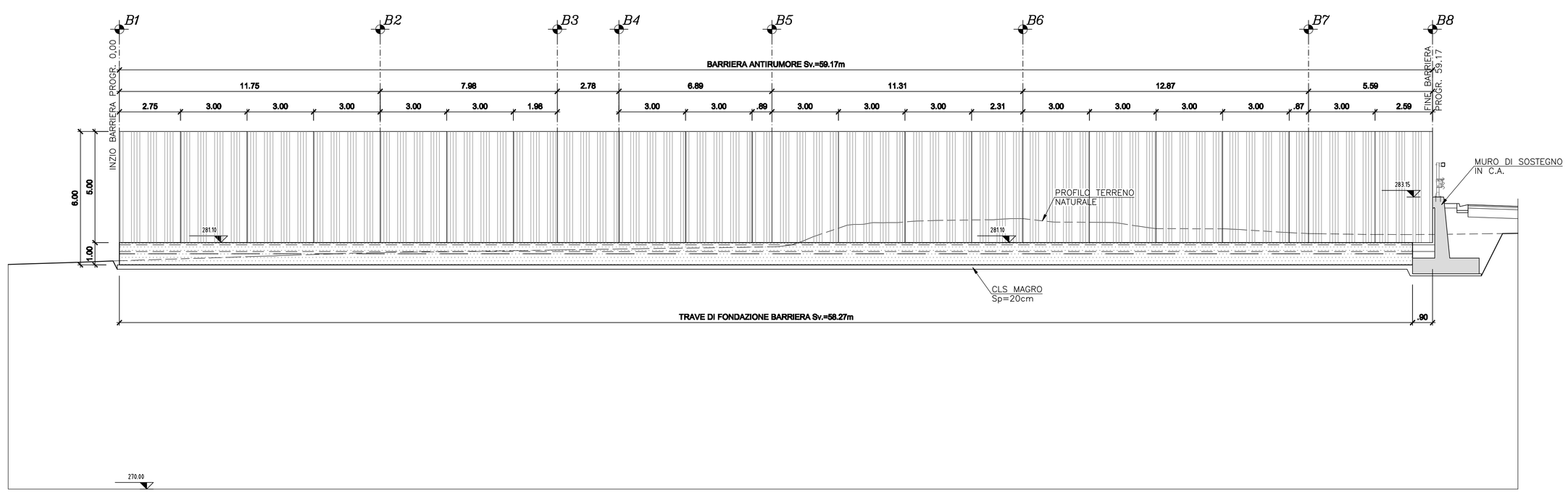

FAR GIRARE IL CORDONE DI SALDATURA INTORNO ALLA COSTOLA

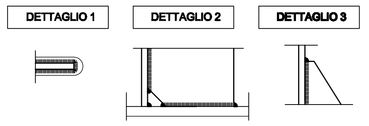

SALDATURE

PRESCRIZIONI

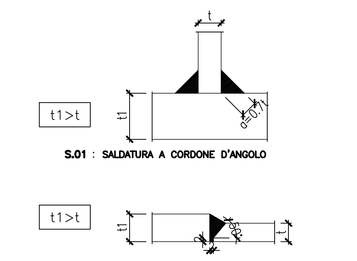

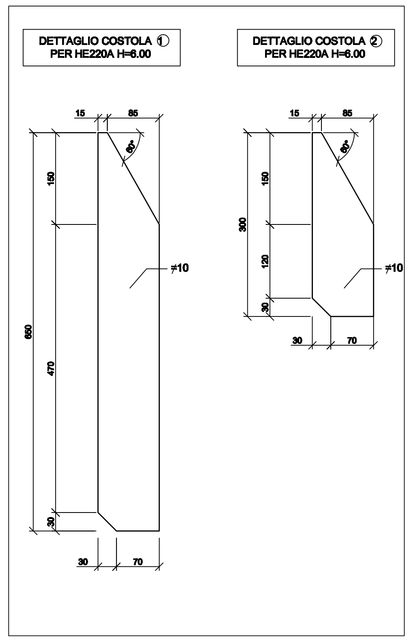

TRAVE PER BARRIERA H=5.00m

CARPENTERIA
PIANTA CONCIO TIPO
SCALA 1:50

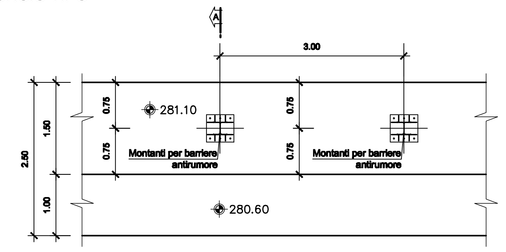

CARPENTERIA
SEZIONE A-A
SCALA 1:50

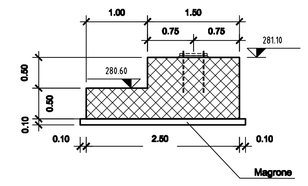

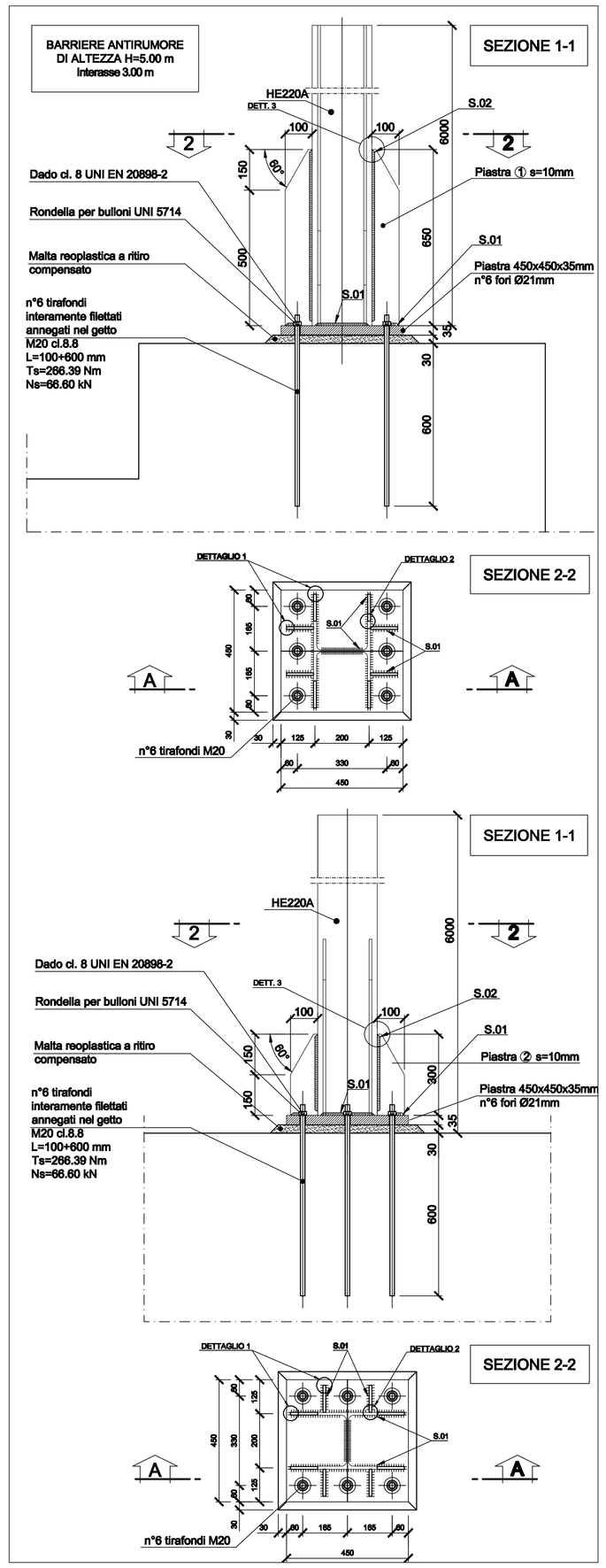

TABELLA MATERIALI

CALCESTRUZZI

MAGRONE DI PULIZIA E LIVELLAMENTO	: Rm ≥ 15 MPa
– RESISTENZA MEDIA	
FONDAZIONE	: C25/30
– CLASSE DI RESISTENZA	: XC2
– CLASSE DI ESPOSIZIONE	: S3–S5
– CLASSE DI CONSISTENZA SLUMP	: 32 mm
– DIAMETRO MAX AGGREGATO	

ARMATURE PER C.A. E C.A.P.

ACCIAIO PER ARMATURE LENTE

– B450C

CARPENTERIE METALLICHE

PROFILATI PER CARPENTERIE METALLICHE	: S275 J2
– ACCIAIO	

BULLONERIA

– TIRAFONDI IN ACCIAIO CLASSE 8.8, f_t ≥800MPa f ≥640MPa UNI EN 898–1 CON FILETTATURA A PASSO GROSSO

– DADI IN ACCORDO EN 20898–2 e EN ISO 4032

– RONDALLE IN ACCORDO UNI 5714

COPRIFERRO MINIMO

(distanza tra superficie esterna dell'armatura, comprese staffe e collegamenti, e la superficie stessa del calcestruzzo)

	40 mm
– STRUTTURE FUORI TERRA	40 mm
– STRUTTURE INTERRATE	

INCIDENZA ARMATURA 60 Kg/mc

COMMITTENTE:

RFI RETE FERROVIARIA ITALIANA
GRUPPO FERROVIE DELLO STATO ITALIANE

ALTA SORVEGLIANZA:

ITALFERR
GRUPPO FERROVIE DELLO STATO ITALIANE

GENERAL CONTRACTOR:

Consorzio Collegamenti Integrati Veloci

INFRASTRUTTURE FERROVIARIE STRATEGICHE DEFINITE DALLA LEGGE OBIETTIVO N.443/01

TRATTA A.V./A.C. TERZO VALICO DEI GIOVI
PROGETTO ESECUTIVO

CA41-Cantiere Operativo Crenna (COV7) (NV21)
BARRIERE ANTIRUMORE
PLANIMETRIA, PROFILO E PARTICOLARI

GENERAL CONTRACTOR	DIRETTORE LAVORI	SCALA:
Consorzio Cociv, Ing. E. Pagani		VARIE

COMMESSA	LOTTO	FASE	ENTE	TIPO DOC.	OPERA/DISCIPLINA	PROGR.	REV.
I G 5 1	0 0	E	C V	A Z	C A 4 1 0 1	0 0 3	A

PROGETTAZIONE

Rev.	Descrizione emissione	Redatto	Data	Verificato	Data	Progettista Integratore	Data	IL PROGETTISTA
A00	Prima Emissione	COCIV	14/05/2015	COCIV	14/05/2015	A. Manzanilla	14/05/2015	Consorzio Collegamenti Integrati Veloci Dott.Ing. Aldo Manzanilla Ordine Ingegneri Prov. TO n. 6271 R

n. Elab.

Nome File: IG51-00-E-CV-A2-CA41-01-003-A00

CUP: F81H92000000006

Scala di plot: 1: