TRAVE TIPO PER BARRIERE H=6.00 mt

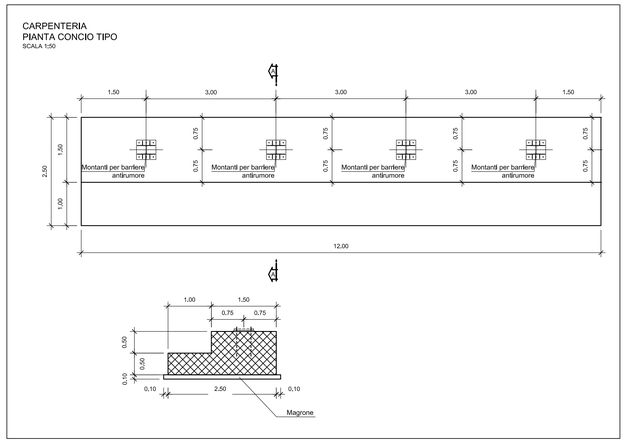

TRAVE PER BARRIERE H=6.00 mt

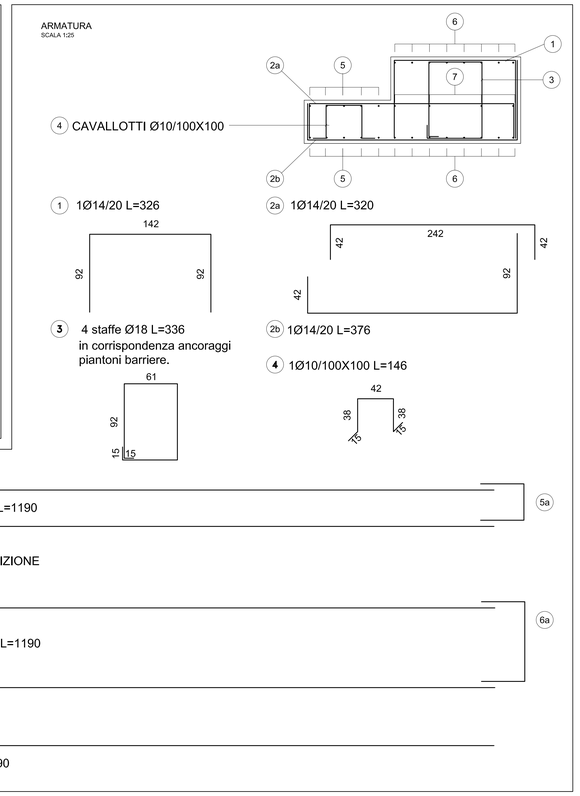

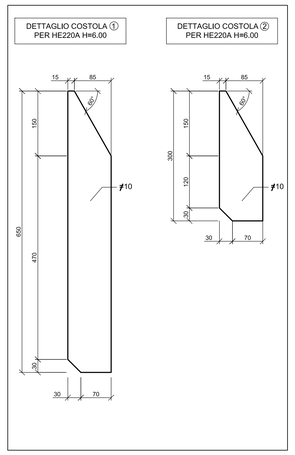

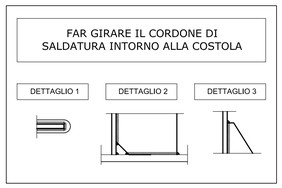

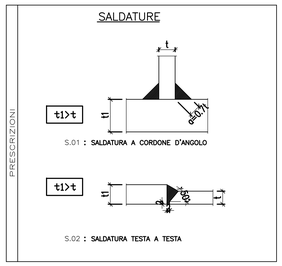

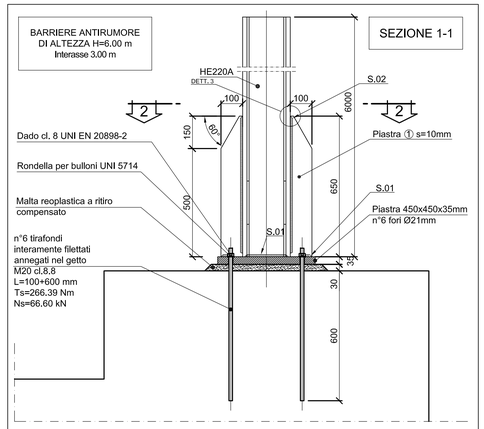

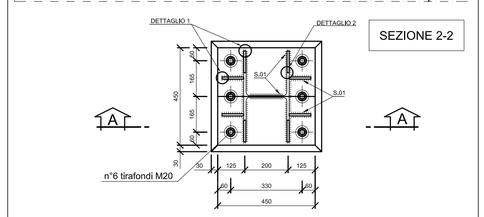

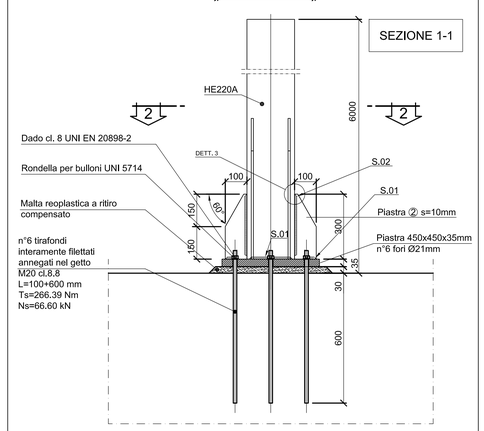

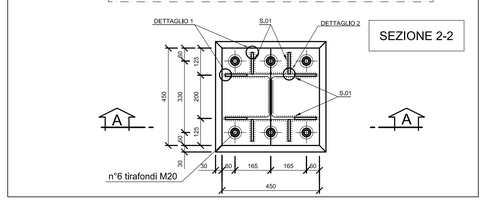

TABELLA MATERIALI

CALCESTRUZZI

MAGRONE DI PULIZIA E LIVELLAMENTO

- RESISTENZA MEDIA : Rm ≥ 15 MPa

FONDAZIONE

- CLASSE DI RESISTENZA : C25/30
- CLASSE DI ESPOSIZIONE : XC2
- CLASSE DI CONSISTENZA SLUMP : S3-S5
- DIAMETRO MAX AGGREGATO : 32 mm

ARMATURE PER C.A. E C.A.P.

ACCIAIO PER ARMATURE LENTE

- B450C

CARPENTERIE METALLICHE

PROFILATI PER CARPENTERIE METALLICHE

- ACCIAIO : S275 J2

BULLONERIA

- TIRAFONDI IN ACCIAIO CLASSE 8.8, f^t ≥800MPa f ≥640MPa UNI EN 898-1 CON FILETTATURA A PASSO GROSSO
- DADI IN ACCORDO EN 20898-2 e EN ISO 4032
- RONDALLE IN ACCORDO UNI 5714

COPRIFERRO MINIMO

(distanza tra superficie esterna dell'armatura, comprese staffe e collegamenti, e la superficie stessa del calcestruzzo)

- STRUTTURE FUORI TERRA 40 mm
- STRUTTURE INTERRATE 40 mm

INCIDENZA FERRO 150 Kg/ mc.

TRAVE TIPO PER BARRIERE H=7.00 mt

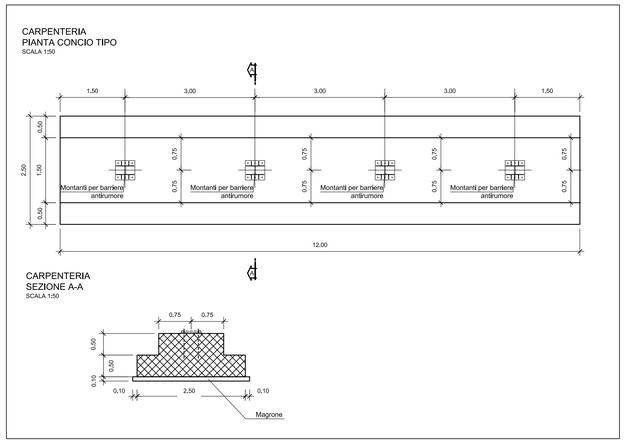

TRAVE PER BARRIERE H= 7.00 mt

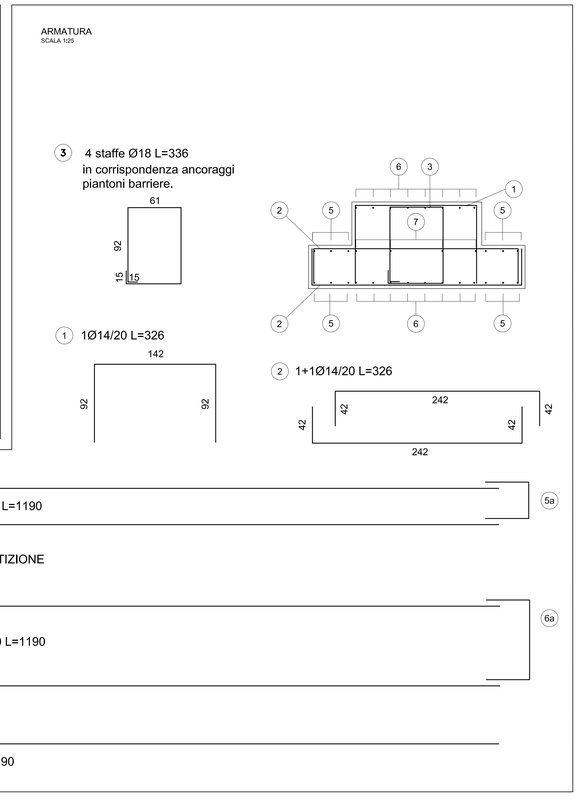

COMMITTENTE:

RFI RETE FERROVIARIA ITALIANA
GRUPPO FERROVIE DELLO STATO ITALIANE

ALTA SORVEGLIANZA:

ITALFERR
GRUPPO FERROVIE DELLO STATO ITALIANE

GENERAL CONTRACTOR:

COCIV Consorzio Cooperativo Lavori Civili

INFRASTRUTTURE FERROVIARIE STRATEGICHE DEFINITE DALLA LEGGE OBIETTIVO N.443/01

TRATTA A.V./A.C. TERZO VALICO DEI GIOVI
PROGETTO ESECUTIVO

CA220 - CANTIERE OPERATIVO PERNIGOTTI COP6

RACCORDO TECNICO NOVI LIGURE

CANTIERIZZAZIONE

MITIGAZIONE ACUSTICA:
CARPENTERIA E SEZIONI TIPO MONTANTI BARRIERE ACUSTICHE

GENERAL CONTRACTOR	DIRETTORE LAVORI	SCALA:
Consorzio **Cociv** Ing. E. Pagani		VARIE

COMMESSA	LOTTO	FASE	ENTE	TIPO DOC.	OPERA/DISCIPLINA	PROGR.	REV.
IG51	00	X	CV	BZ	CA2201	007	B

PROGETTAZIONE

Rev.	Descrizione emissione	Redatto	Data	Verificato	Data	Progettista Integratore	Data	IL PROGETTISTA
A00	Prima Emissione	studiogiachi	30/04/2015	COCIV	30/04/2015	A. Palomba	30/04/2015	COCIV Consorzio Cooperativo Lavori Civili Dott. Ing. Enrico Pagani Ordine Ingegneri Prov. TO n. 6271 R.
B00	Revisione generale	studiogiachi	15/07/2015	COCIV	15/07/2015	A. Mancarella	15/07/2015	

n. Elab. Nome File: IG51-B-00-BZ-CA-AR-N0-00-B-00-00-00