DOCUMENTI DI RIFERIMENTO	N

ESALATORE TIPO DIRITTO

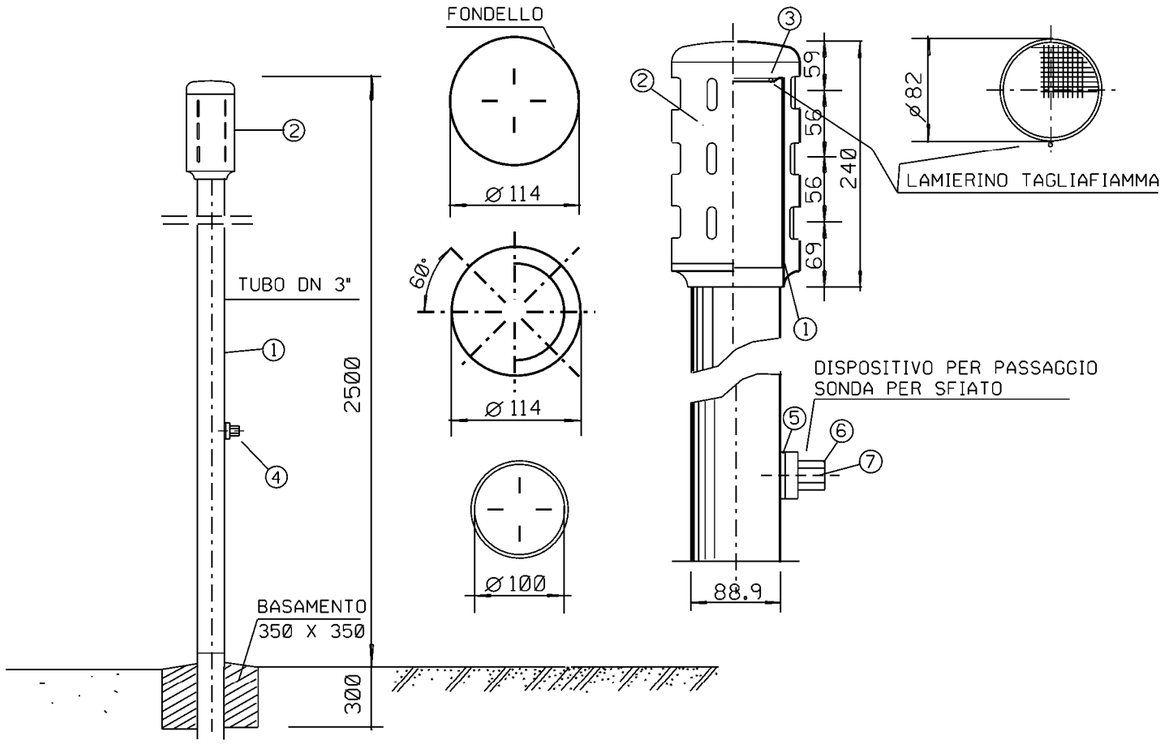

POS.	DENOMINAZIONE
1	Tubo dello sfiato: tubo D=88.9 mm, t=3 mm.
2	Esalatore diritto di lega (dis.SNAM n.96578 ind.2) completo di n.2 viti,senza testa ad esagono incassato ed estremita'conica di acciaio AISI 304 e copriviti di plastica.
3	Lamierino tagliafiamma sp.=0.5 mm, fori Ø=1 mm, passo 2 mm triangolare 60°.
4	Dispositivo per passaggio sonda per sfiato DN 80 secondo lo standard del costruttore, completo di n.2 viti, a testa cilindrica con intaglio, di acciaio AISI 304 e copriviti di plastica, composto da :
5	- flangia di adattamento per tubo D=88.9 mm ;
6	- manicotto ;
7	- cilindretto.
-	Chiave per azionamento dispositivo di cui alla pos. 4, estraibile solamente in posizione di chiusura del dispositivo stesso.

TUTTE LE DIMENSIONI SONO ESPRESSE IN MILLIMETRI

Rev.	DATA	DESCRIZIONE	ELABORATO	VERIFICATO	APPROVATO
0	Apr. 2008	EMISSIONE	SCIOSCIA	CASATI	STELLUTI

Eni Snam Rete Gas — PROGETTISTA Eni Snamprogetti

NR. PROGETTO NR/06269
COMMESSA 669810 — UNITA' N 000

METANODOTTO TRIESTE - GRADO - VILLESSE
TRATTO GRADO - VILLESSE DN 1050 (42"), P 75 bar

DIS. N. LC-D-83335

REVISIONE 0

SFIATO DN 80

FG DI

SCALA

DOCUMENTO DI PROPRIETA' Rete Gas. LA SOCIETA' TUTELERA' I PROPRI DIRITTI IN SEDE CIVILE E PENALE A TERMINI DI LEGGE.