DRENAGGIO PER SEZIONI IN VIADOTTO

PARTICOLARE BORDO IMPALCATO
SEZIONE
SCALA 1:20

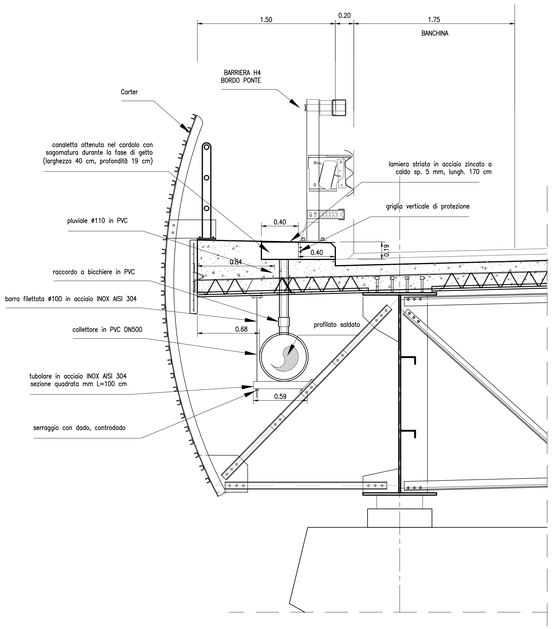

PIANTA
SCALA 1:20

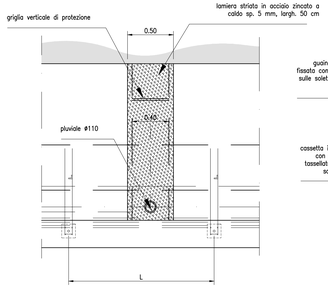

Particolare gronda sotto giunto
SCALA 1:20

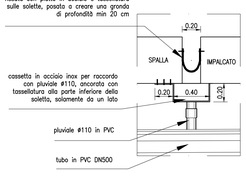

DIAMETRO TUBO DN (mm)	SPESSORE TUBO DN (mm)	DIMENSIONI TUBOLARE STAFFA a*s(mm)	PASSO STAFFE L (cm)
350	6.3	80x3 80x4 100x3	400 500 600
400	6.3	80x3 80x4 100x3	300 400 500
450	6.3	80x3 80x4 100x3	250 350 450

TUBO SCATOLATO A SEZIONE QUADRATA

DRENAGGIO PER SEZIONI IN RILEVATO: RACCOLTA A MARGINE

PARTICOLARE POZZETTO DI RACCOLTA
SCALA 1:20

PIANTA

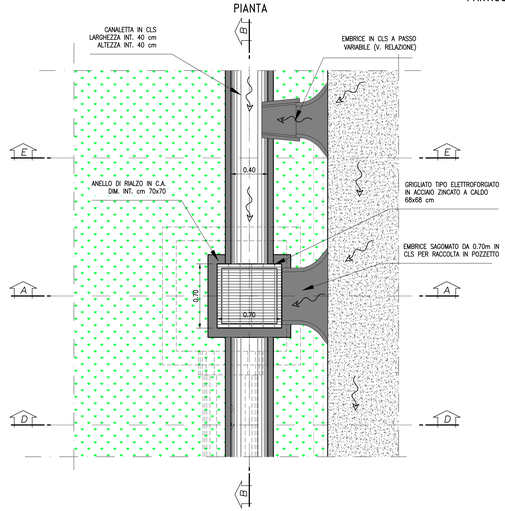

SEZIONE C–C

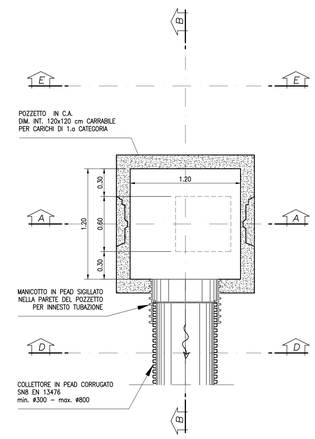

SEZIONE A–A

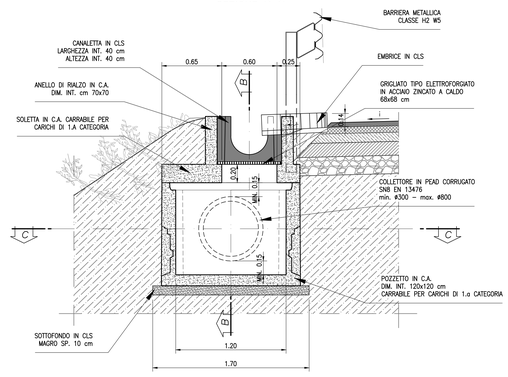

SEZIONE B–B

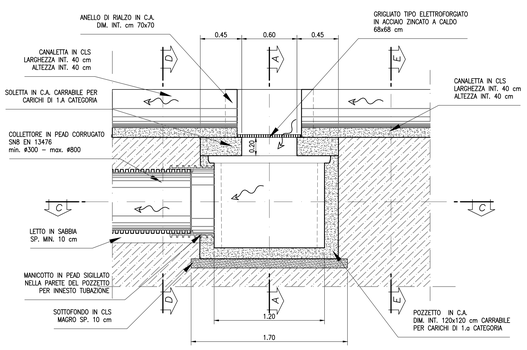

ELEMENTO CORRENTE CANALETTA + TUBAZIONE: SEZIONE DI POSA CON FASI SI REALIZZAZIONE
SCALA 1:20

1. Scavo a sezione obbligata
2. Posa tubo più ricoprimento in sabbione
3. Ricoprimento sopra il tubo con materia da rilevato costipato
4. Strato di allettamento
5. Posa canaletta
6. Realizzazione pacchetto stradale

SEZIONE D–D

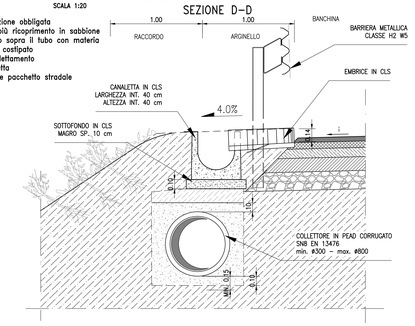

ELEMENTO CORRENTE SOLO CANALETTA: SEZIONE DI POSA CON FASI SI REALIZZAZIONE
SCALA 1:20

1. Strato di allettamento
2. Posa canaletta
3. Realizzazione pacchetto stradale

SEZIONE E–E

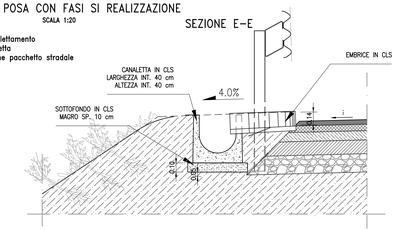

ELEMENTO CORRENTE SOLO TUBAZIONE DI TRASFERIMENTO: SEZIONE DI POSA CON FASI SI REALIZZAZIONE
SCALA 1:20

1. Scavo a sezione obbligata
2. Posa tubo più ricoprimento in sabbione
3. Ricoprimento sopra il tubo con materia da rilevato costipato

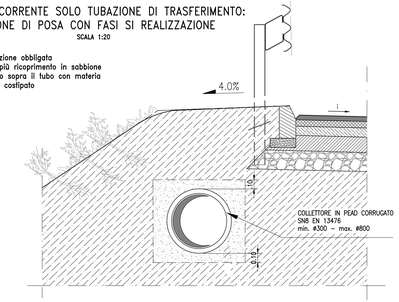

ELEMENTI DI TRANSIZIONE

TRANSIZINE DA TRINCEA A RILEVATO
PIANTA – Scala 1:20

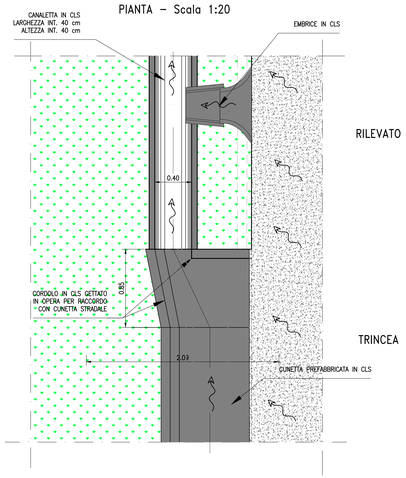

POZZETTO DI TRANSIZINE RILEVATO–VIADOTTO
PIANTA – Scala 1:50

APPROCCIO IN RILEVATO

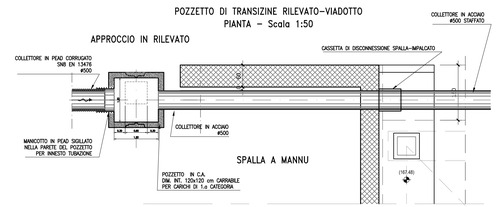

ANAS S.p.A. | Commissario Governativo Delegato OPCM n. 3869 del 23 aprile 2010 OPCM n. 3895 del 20/8/2010 | REGIONE SARDEGNA

O.P.C.M. n. 3869 del 23/04/2010. Disposizioni urgenti di protezione civile per fronteggiare l'emergenza determinatasi nel settore del traffico e della mobilità nelle province di Sassari ed Olbia - Tempio, in relazione alla strada statale Sassari - Olbia

SOGGETTO ATTUATORE ANAS S.p.A.

ADEGUAMENTO AL TIPO B DELL'ITINERARIO SASSARI - OLBIA

LOTTO 4

DAL km 36+100 AL km 45+610

CIG 4658037DB8

PROGETTO ESECUTIVO

VISTO IL RESPONSABILE DEL PROCEDIMENTO
Ing. Francesco Ruggeri

VISTO IL RESPONSABILE DEL SERVIZIO PROGETTAZIONE

VISTO IL DIRETTORE DEI LAVORI

IMPRESA ESECUTRICE
GRANDIS LAVORI FINCOSIT SPA
Direttore Divisione Infrastrutture
Ing. Vincenzo Castellanos
CONSORZIO STABILE GRANDIS LAVORI

PROGETTAZIONE
PROGETTAZIONE INTEGRATA
CONSORZIO STABILE
PROGIN
(Il Progettista)
Ing. Raffaele Piccinno

Prof. Ing. Antonio Grimaldi
(Responsabile integrazione delle Attività Specialistiche)

Dott. Gianluca Pandolfi Elmi
(Geologo)

Ing. Michele Curatle
(Coordinatore della Sicurezza in fase di Progettazione)

IDROLOGIA ED IDRAULICA

IDRAULICA DI PIATTAFORMA E PRESIDI
PARTICOLARI DI DRENAGGIO ASSE PRINCIPALE - TAV. 1

CODICE PROGETTO (PROGETTO / LIV. PROG. / N. PROG.)	NOME FILE	REVISIONE	FOGLIO	SCALA
DPCA03 E 1004	OPCA03E1004ID03IDRST01-03D.DWG CODICE ELABORATO ID03IDRST01	E	01 di 03	1:20

REV	DESCRIZIONE	DATA	REDATTO	VERIFICATO	APPROVATO
E	CONGRUENZA PRESCRIZIONI GENERALI	LUGLIO 2015	A. MALOTTI	F. CANU	A. PICCIRILLO
C	REVISIONE A SEGUITO ISTRUTTORIA ANAS DEL 07-11-2014	NOVEMBRE 2014	A. MALOTTI	F. CANU	A. PICCIRILLO
B	REVISIONE A SEGUITO ISTRUTTORIA ANAS DEL 24-09-2014	OTTOBRE 2014	A. MALOTTI	F. CANU	A. PICCIRILLO
A	EMISSIONE	MAGGIO 2014	A. MALOTTI	F. CANU	A. PICCIRILLO