DRENAGGIO PER SEZIONI IN TRINCEA: RACCOLTA A MARGINE

ELEMENTO CORRENTE CUNETTA + TUBAZIONE: SEZIONE DI POSA CON FASI SI REALIZZAZIONE

SCALA 1:20

SEZIONE D–D

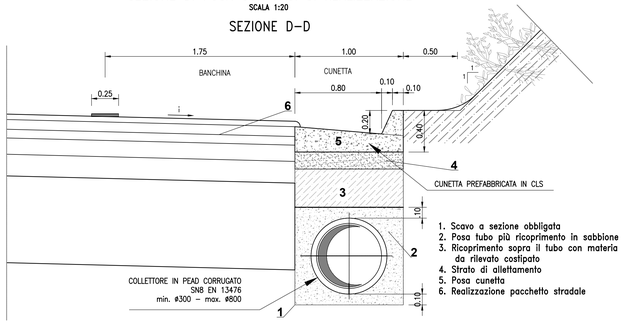

1. Scavo a sezione obbligata
2. Posa tubo più ricoprimento in sabbione
3. Ricoprimento sopra il tubo con materia da rilevato costipato
4. Strato di allettamento
5. Posa cunetta
6. Realizzazione pacchetto stradale

ELEMENTO CORRENTE SOLO CUNETTA: SEZIONE DI POSA CON FASI SI REALIZZAZIONE

SCALA 1:20

SEZIONE E–E

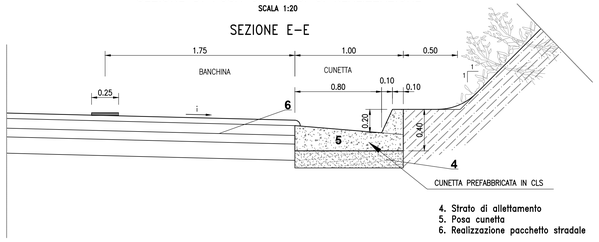

4. Strato di allettamento
5. Posa cunetta
6. Realizzazione pacchetto stradale

ELEMENTO CORRENTE: SEZIONE TIPO TRINCEA CON CUNETTA IN TERRA

SCALA 1:20

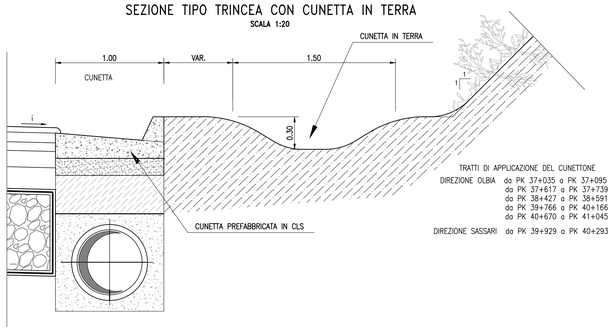

TRATTI DI APPLICAZIONE DEL CUNETTONE

DIREZIONE OLBIA da PK 37+035 a PK 37+095
da PK 37+617 a PK 37+739
da PK 38+427 a PK 38+591
da PK 39+766 a PK 40+166
da PK 40+670 a PK 41+045

DIREZIONE SASSARI da PK 39+929 a PK 40+293

PIANTA

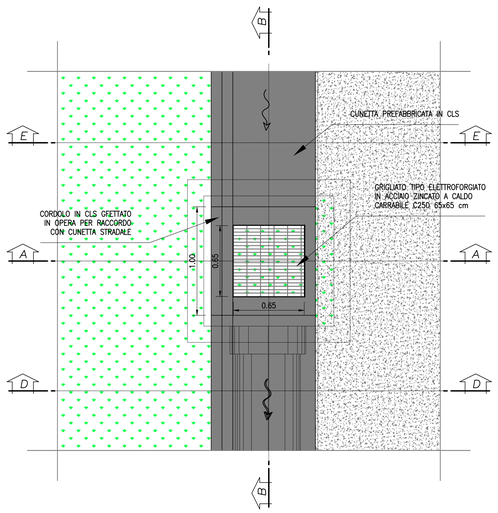

PARTICOLARE POZZETTO DI RACCOLTA

SCALA 1:20

SEZIONE C–C

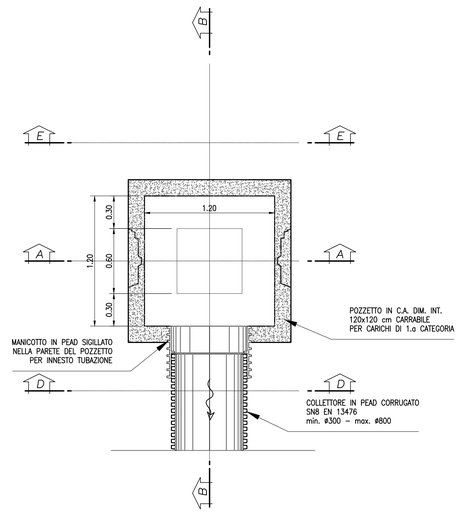

SEZIONE A–A

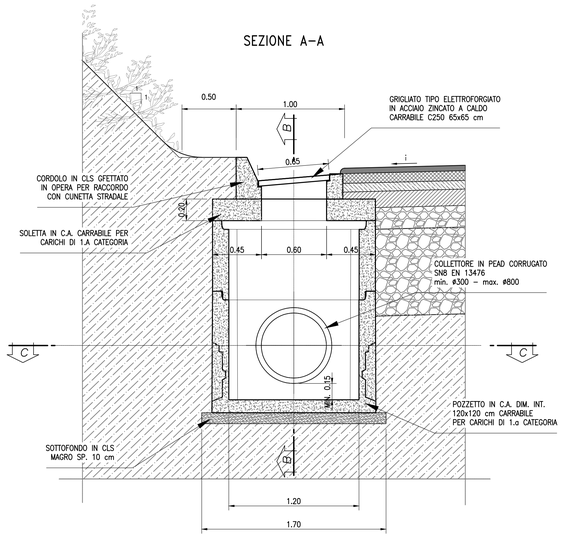

SEZIONE B–B

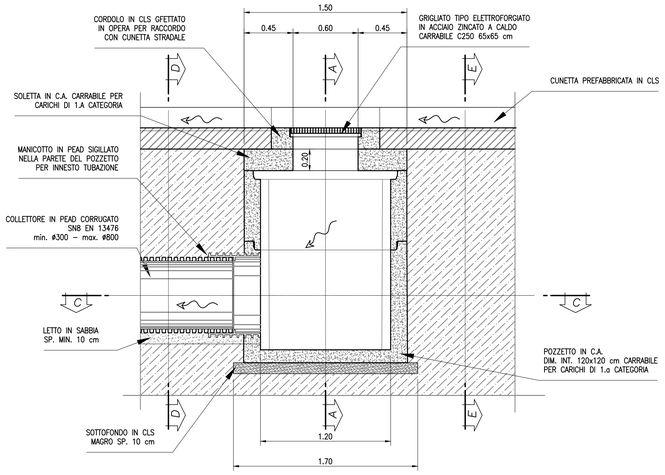

SEZIONE TIPO IN TRINCEA CON MURO DI CONTRORIPA

SCALA 1:100

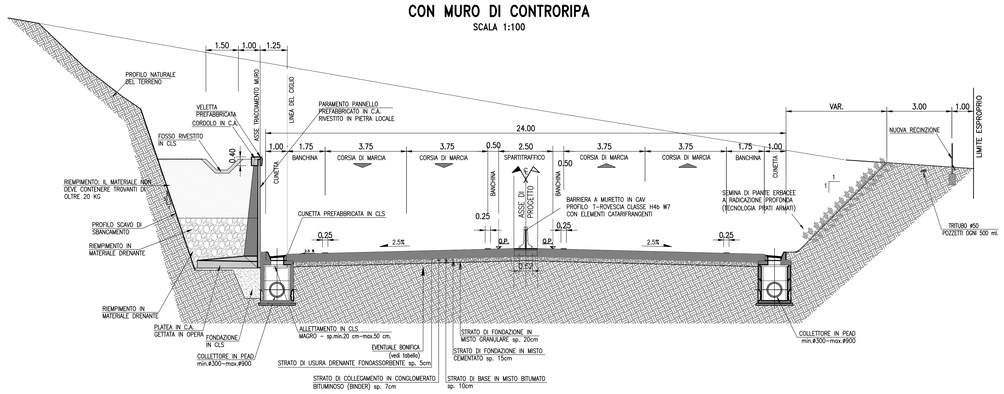
1.50
1.00
1.25
24.00
VAR.
3.00
1.00
PROFILO NATURALE
DEL TERRENO
VELETTA
PREFABBRICATA
CORDOLO IN C.A.
FOSSO RIVESTITO
IN CLS
ASSE TRACCIAMENTO MURO
LINEA DEL CIGLIO
PARAMENTO PANNELLO
PREFABBRICATO IN C.A.
RIVESTITO IN PIETRA LOCALE
NUOVA RECINZIONE
LIMITE ESPROPRIO
1.00
1.75
3.75
3.75
0.50
2.50
3.75
3.75
1.75
1.00
CUNETTA
BANCHINA
CORSIA DI MARCIA
CORSIA DI MARCIA
BANCHINA
SPARTITRAFFICO
CORSIA DI MARCIA
CORSIA DI MARCIA
BANCHINA
CUNETTA
0.40
0.50
RIEMPIMENTO: IL MATERIALE NON
DEVE CONTENERE TROVANTI DI
OLTRE 20 KG
CUNETTA PREFABBRICATA IN CLS
BARRIERA A MURETTO IN CAV
PROFILO T–ROVESCIA CLASSE H4b W7
CON ELEMENTI CATARIFRANGENTI
SEMINA DI PIANTE ERBACEE
AI RADICAZIONE PROFONDA
(TECNOLOGIA PRATI ARMATI)
0.25
0.25
2.5%
2.5%
0.25
0.25
0.25