DRENAGGIO PER SEZIONE DI SVINCOLO IN RILEVATO

SCALA 1:100

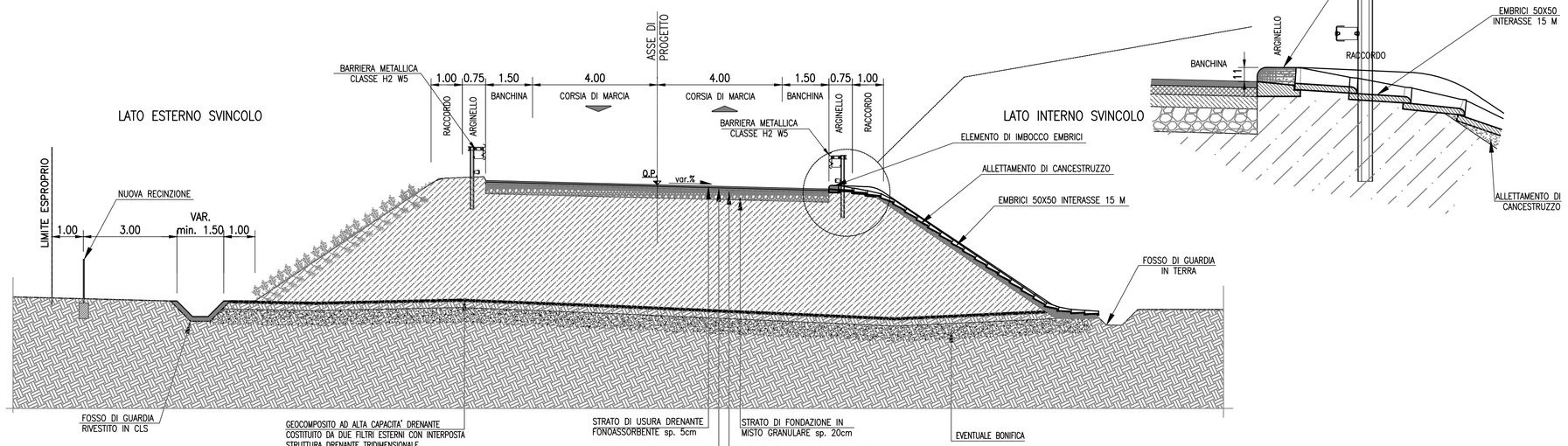

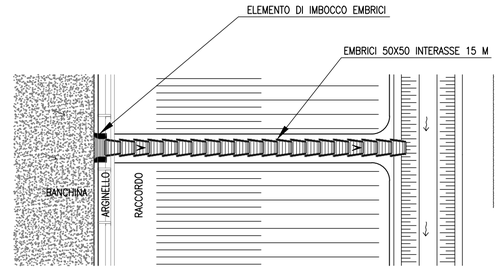

ELEMENTO CORRENTE

SCALA 1:20

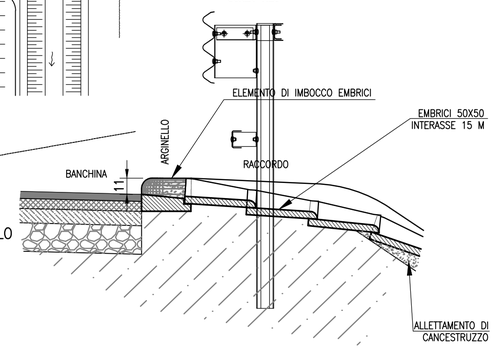

DRENAGGIO PER SEZIONE DI SVINCOLO IN TRINCEA

SCALA 1:100

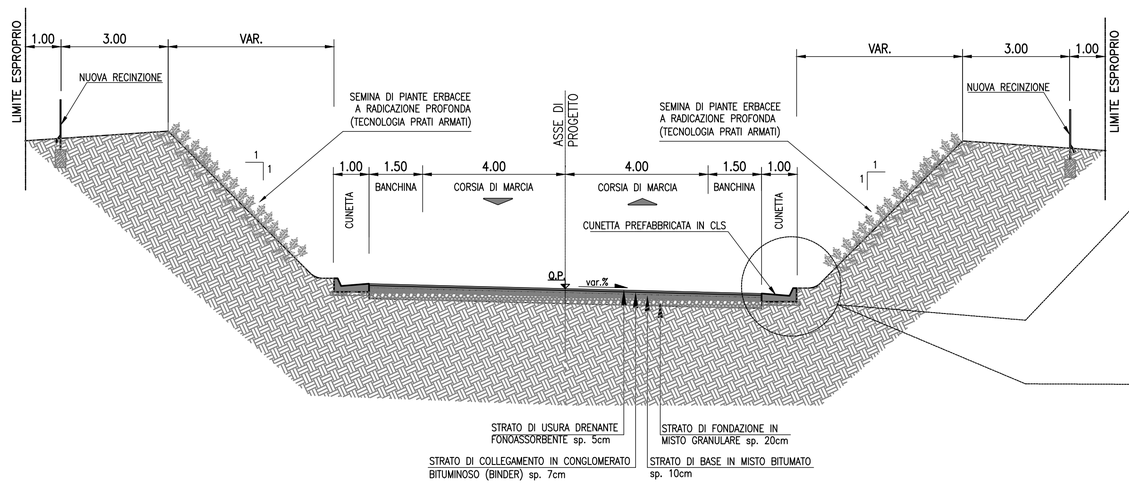

ELEMENTO CORRENTE CUNETTA + TUBAZIONE

SCALA 1:20

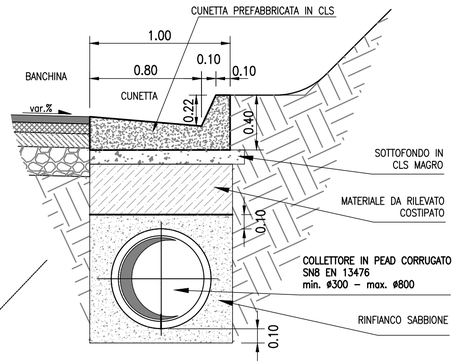

ELEMENTO CORRENTE SOLO CUNETTA

SCALA 1:20

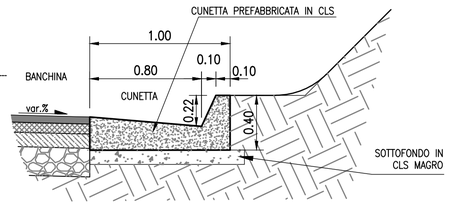

EMBRICI IN MANUFATTI PREFABBRICATI IN CLS

PARTICOLARI ELEMENTO DI SCOLO

scala 1:25

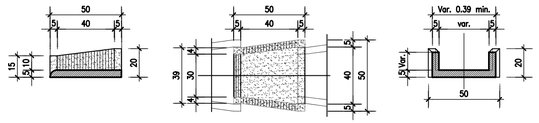

PARTICOLARI ELEMENTO DI IMBOCCO

scala 1:25

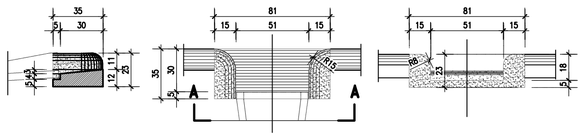

ANAS S.p.A.

Commissario Governativo Delegato
OPCM n. 3869 del 23 aprile 2010
OPCM n. 3895 del 20/8/2010

REGIONE SARDEGNA

O.P.C.M. n. 3869 del 23/04/2010. Disposizioni urgenti di protezione civile per fronteggiare l'emergenza determinatasi nel settore del traffico e della mobilità nelle province di Sassari ed Olbia - Tempio, in relazione alla strada statale Sassari - Olbia

SOGGETTO ATTUATORE ANAS S.p.A.

ADEGUAMENTO AL TIPO B DELL'ITINERARIO SASSARI - OLBIA

LOTTO 4

DAL km 36+100 AL km 45+610

CIG 4658037DB8

PROGETTO ESECUTIVO

VISTO: IL RESPONSABILE DEL PROCEDIMENTO	VISTO: IL RESPONSABILE DEL SERVIZIO PROGETTAZIONE	VISTO: IL DIRETTORE DEI LAVORI
Ing. Francesco Ruggieri		

IMPRESA ESECUTRICE

CLF GRANDI LAVORI FINCOSIT

GRANDI LAVORI FINCOSIT SPA
Direttore Divisione Infrastrutture
Ing. Vincenzo Costantino

PROGETTAZIONE

PROGETTAZIONE GRANDI INFRASTRUTTURE PROGIN

Prof. Ing. Antonio Grimaldi
(Responsabile integrazione delle Attività Specialistiche)

Dott. Gianluca Pandolfi Elmi
(Geologo)

(Il Progettista)
Ing. Raffaele Piccirillo

Ing. Michele Curiale
(Coordinatore della Sicurezza in fase di Progettazione)

ORDINE DEGLI INGEGNERI DELLA PROVINCIA DI NAPOLI
DOTT. ING. PICCIRILLO RAFFAELE
ISCRITTO ALL'ALBO PROFESSIONALE
COD. N. 14798

IDROLOGIA ED IDRAULICA

IDRAULICA DI PIATTAFORMA E PRESIDI
PARTICOLARI DI DRENAGGIO SVINCOLI

CODICE PROGETTO (PROGETTO / LIV. PROG. / N. PROG.)	NOME FILE	REVISIONE	FOGLIO	SCALA:
DPCA03 E 1004	DPCA03E1004ID03IDRST04B.DWG CODICE ELABORATO ID03IDRST04	B	DI	1:20

REV.	DESCRIZIONE	DATA	REDATTO	VERIFICATO	APPROVATO
C					
B	CONGRUENZA PRESCRIZIONI GENERALI	APRILE 2015	R. MALCOTTI	P. IORIO	R. PICCIRILLO
A	EMISSIONE	MAGGIO 2014	R. MALCOTTI	P. IORIO	R. PICCIRILLO