DOCUMENTI DI RIFERIMENTO	N.

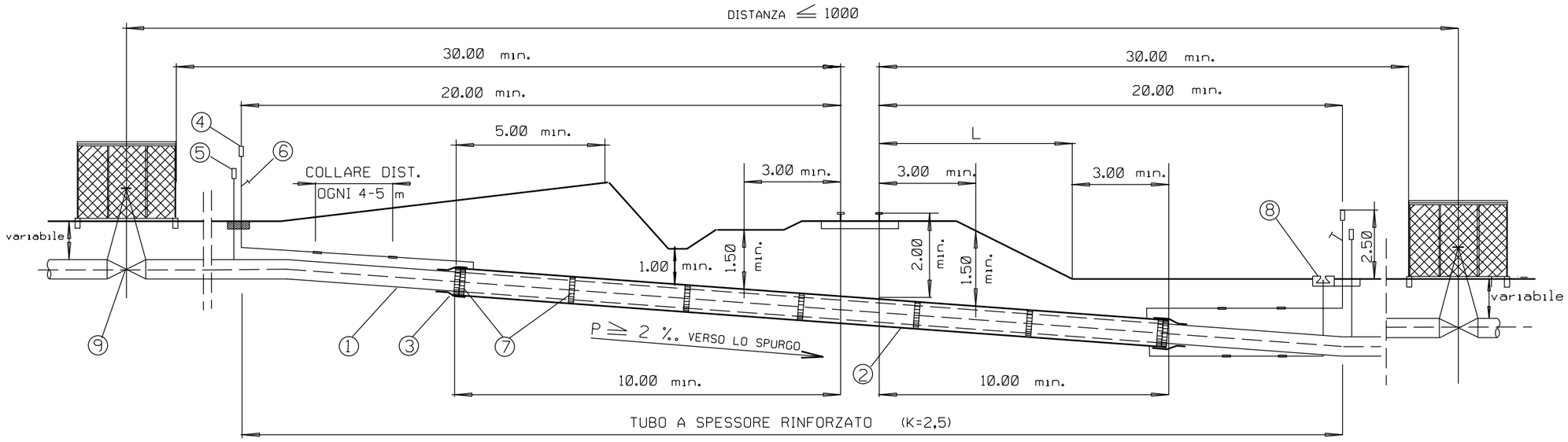

LEGENDA

1 TUBO CALCOLATO SECONDO D.M. 23/02/1971
2 TUBO DI PROTEZIONE TRATTATO ESTERNAMENTE CON RESINA POLIURETANO -CATRAME CATALIZZATO (PROTEGOL UT 32 -10)
3 ANELLO DI CHIUSURA TERMORESTRINGENTE
4 APPARECCHIO DI SFIATO
5 CASSETTA E PIANTANA PER PRESE DI CONTROLLO STATO ELETTRICO E PER EVENTUALI DISPOSITIVI DI PROTEZIONE CATODICA DELLA CONDOTTA E DEL TUBO DI PROTEZIONE
6 PRESA SEGNALAZIONE FUGA GAS
7 DISTANZIATORI ISOLANTI A COLLARE
8 APPARECCHIATURA DI SPURGO DEL TUBO DI PROTEZIONE
(Puo' essere installata in pozzetto a distanza compresa fra i 10 e 20 m dalla piu' vicina rotaia)
A distanza superiore a 20 m puo' essere installata fuori terra o in pozzetto.
9 PUNTI D'INTERCETTAZIONE

PARTICOLARE SPURGO DEL TUBO DI PROTEZIONE

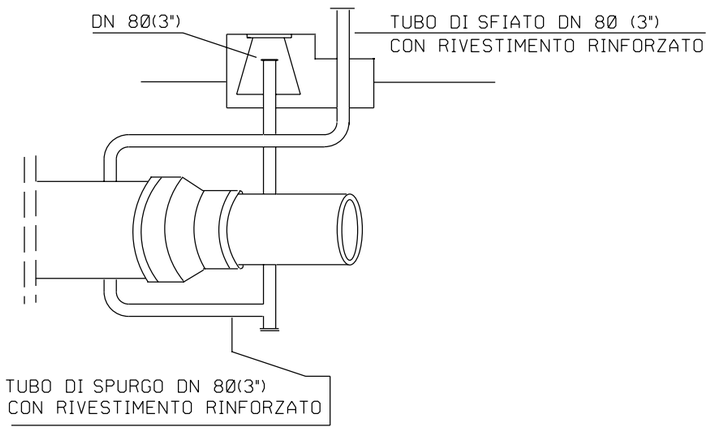

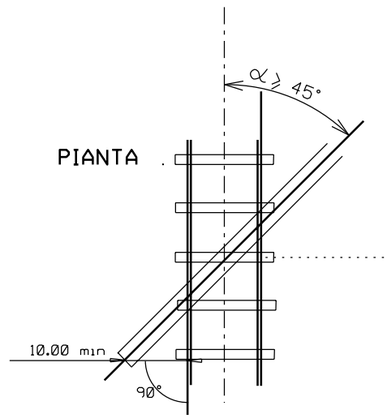

Rev.	DATA	DESCRIZIONE	ELABORATO	VERIFICATO	APPROVATO
0	FEBBR. '08	EMISSIONE	GUIDOTTI	CASATI	RICCI

Snam Rete Gas — PROGETTISTA Snamprogetti

COMMESSA 668010 — UNITA' N. 000

METANODOTTO: MELILLI - BRONTE

DN 1200 (48") P=75 bar

DIS. N. LC-D-83320

REVISIONE 0

ATTRAVERSAMENTO INTERRATO TIPO PER FERROVIE DI STATO E IN CONCESSIONE

FG. DI

SCALA

DOCUMENTO DI PROPRIETA' Rete Gas. LA SOCIETA' TUTELERA' I PROPRI DIRITTI IN SEDE CIVILE E PENALE A TERMINI DI LEGGE.