DOCUMENTI DI RIFERIMENTO	N.

ESALATORE TIPO DIRITTO

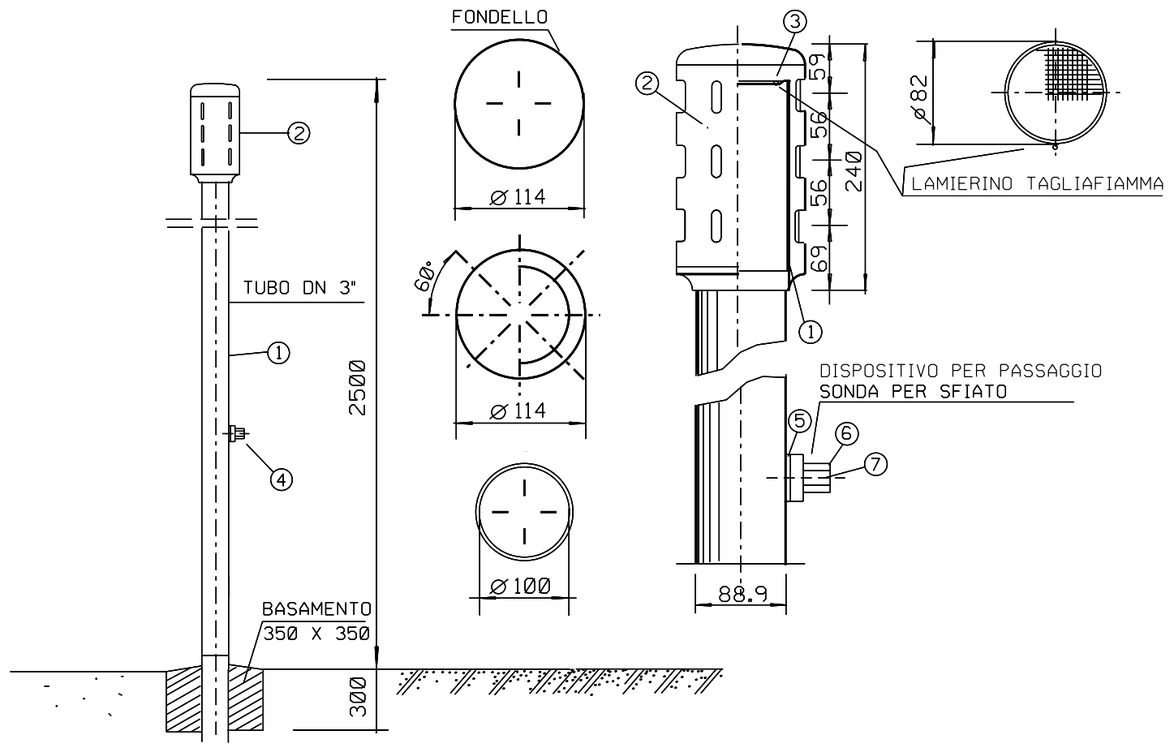

POS.	DENOMINAZIONE
1	Tubo dello sfiato: tubo D=88.9 mm, t=3 mm.
2	Esalatore diritto di lega (dis.SNAM n.96578 ind.2) completo di n.2 viti,senza testa ad esagono incassato ed estremita'conica di acciaio AISI 304 e copriviti di plastica.
3	Lamierino tagliafiamma sp.=0.5 mm, fori Ø=1 mm, passo 2 mm triangolare 60°.
4	Dispositivo per passaggio sonda per sfiato DN 80 secondo lo standard del costruttore, completo di n.2 viti, a testa cilindrica con intaglio, di acciaio AISI 304 e copriviti di plastica, composto da :
5	- flangia di adattamento per tubo D=88.9 mm ;
6	- manicotto ;
7	- cilindretto.
-	Chiave per azionamento dispositivo di cui alla pos. 4, estraibile solamente in posizione di chiusura del dispositivo stesso.

TUTTE LE DIMENSIONI SONO ESPRESSE IN MILLIMETRI

Rev.	DATA	DESCRIZIONE	ELABORATO	VERIFICATO	APPROVATO
0	FEBBR. '08	EMISSIONE	GUIDOTTI	CASATI	RICCI

Eni Snam Rete Gas — PROGETTISTA Eni Snamprogetti

COMMESSA 668010 — UNITA' N. 000

METANODOTTO: MELILLI - BRONTE

DN 1200 (48") P=75 bar

DIS. N. LC-D-83335

REVISIONE 0

SFIATO DN 80

FG. DI

SCALA

DOCUMENTO DI PROPRIETA' Rete Gas. LA SOCIETA' TUTELERA' I PROPRI DIRITTI IN SEDE CIVILE E PENALE A TERMINI DI LEGGE.