SEZIONE LONGITUDINALE SCAVI-Scala 1:200

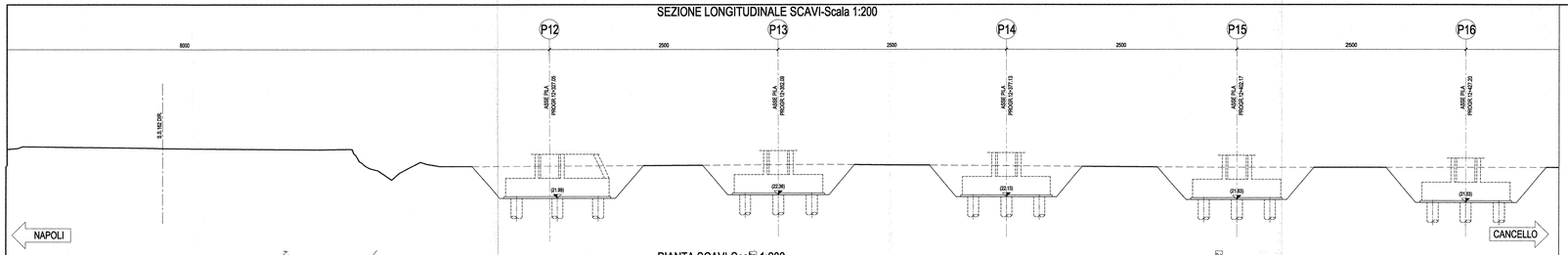


PIANTA SCAVI-Scala 1:200

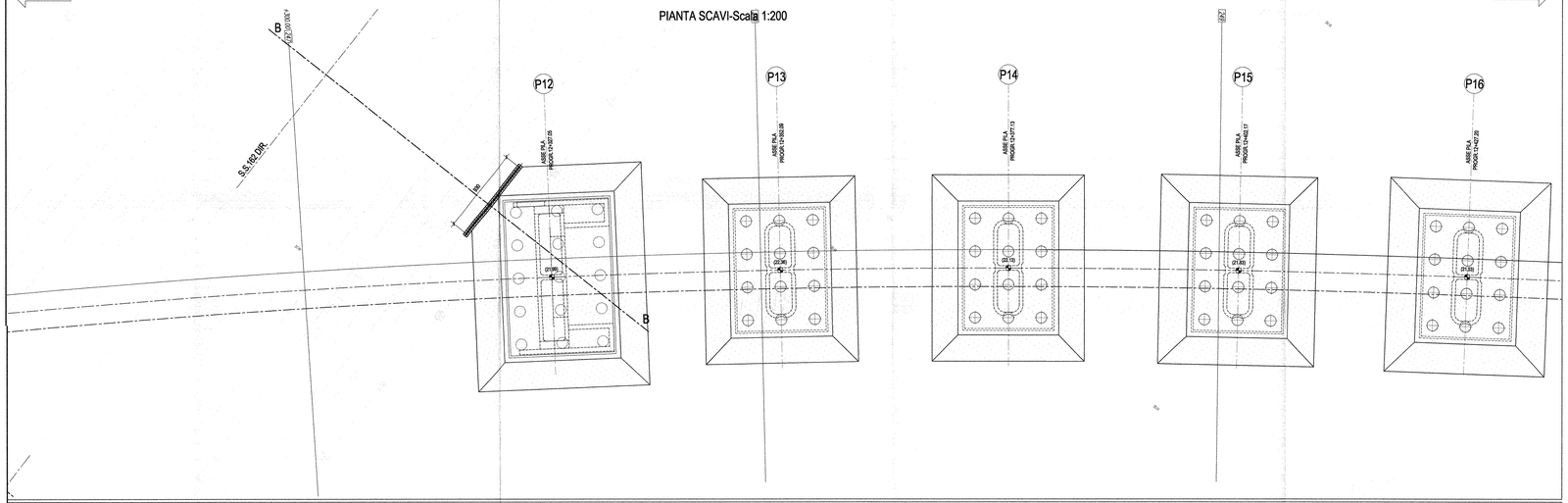


SEZIONE LONGITUDINALE SCAVI-Scala 1:200

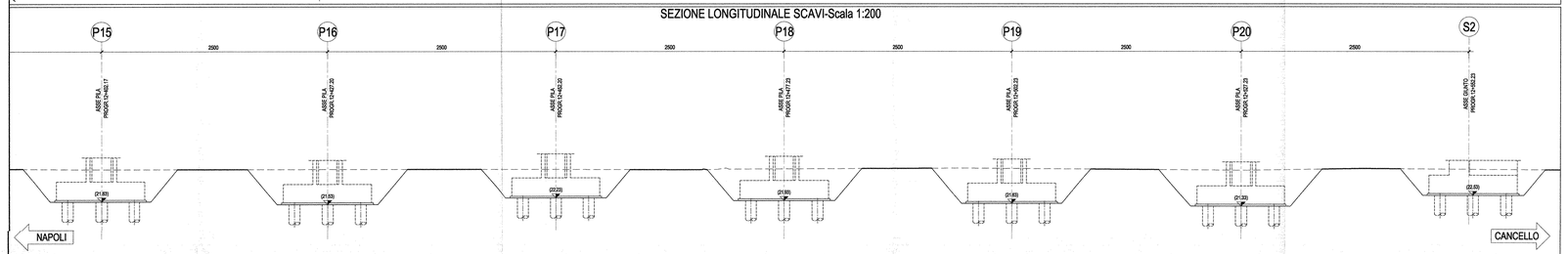


PIANTA SCAVI-Scala 1:200

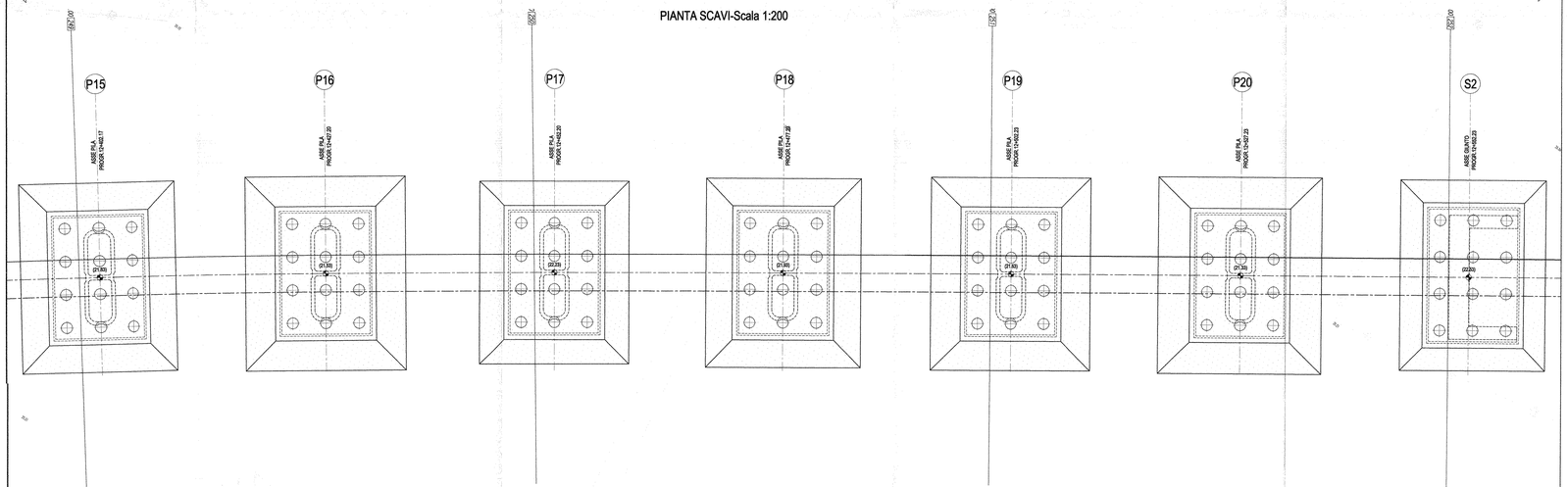


SEZIONE A-A-Scala 1:200

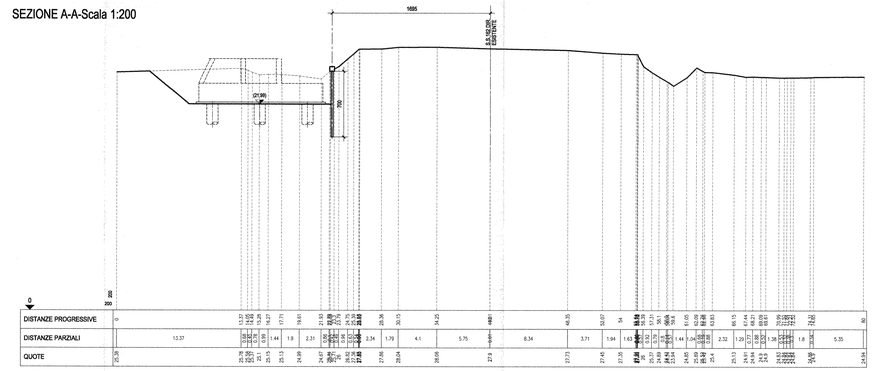


SEZIONE TIPO SCAVO-Scala 1:100

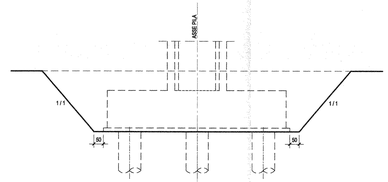


COMMITTENTE:

RFI RETE FERROVIARIA ITALIANA
GRUPPO FERROVIE DELLO STATO ITALIANE

PROGETTAZIONE:

ITALFERR
GRUPPO FERROVIE DELLO STATO ITALIANE

**U.O. STRUTTURE**

**PROGETTO DEFINITIVO**

**ITINERARIO NAPOLI - BARI**
**VARIANTE LINEA CANCELLO - NAPOLI**
**VI03 - VIADOTTO DAL Km. 11+971.51al Km. 12+552.23**

Strutture

Pianta scavi ( tav 2 di 2)

SCALA: 1: 200

| COMMESSA | LOTTO | FASE | ENTE | TIPO DOC. | OPERA/DISCIPLINA | PROGR. | REV. |
|---|---|---|---|---|---|---|---|
| IF0E | 00 | D | 09 | P9 | VI0300 | 002 | A |

| Rev. | Descrizione | Redatto | Data | Verificato | Data | Approvato | Data | Autorizzato Data |
|---|---|---|---|---|---|---|---|---|
| A | Emissione per C.D.S. | M. Pierino | Luglio 2015 | F. Pantaleo | Luglio 2015 | G. Aprile | Luglio 2015 | A. Vittorio Luglio 2015 |

File: IF0E00D09P9VI0300002A.DWG

n. Elab.: X

ITALFERR S.p.A.
U.O. STRUTTURE
Ing. ANGELO VITTORIO
Dott. Ingegneria Ferroviaria di Roma
n° A20783