SCAVO E CONSOLIDAMENTI

SCALA 1:50

GALLERIA DI COMUNICAZIONE "LTs"

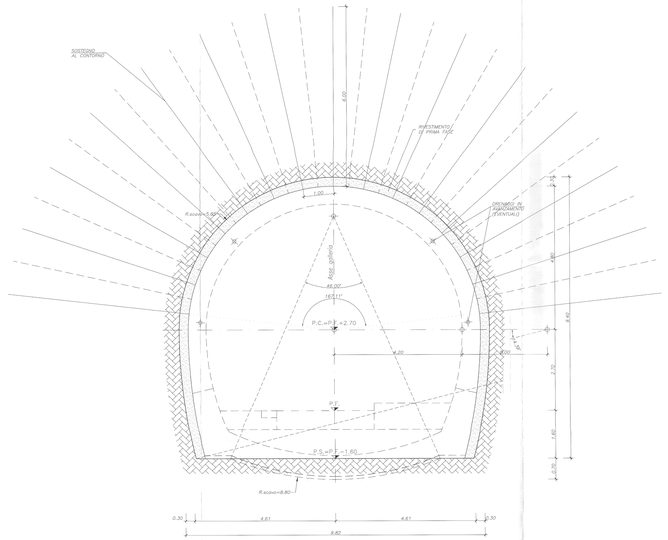

SCAVO E CONSOLIDAMENTI

SCALA 1:50

CAMERA DI LANCIO E DI TRASLAZIONE "LMs" GALLERIA DI COMUNICAZIONE "LTt"

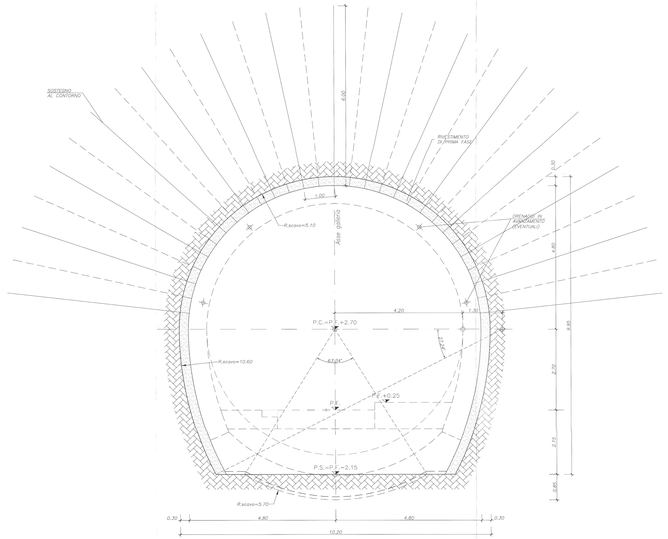

SCAVO E CONSOLIDAMENTI

SCALA 1:50

CAMERA DI SPINTA "Cs"

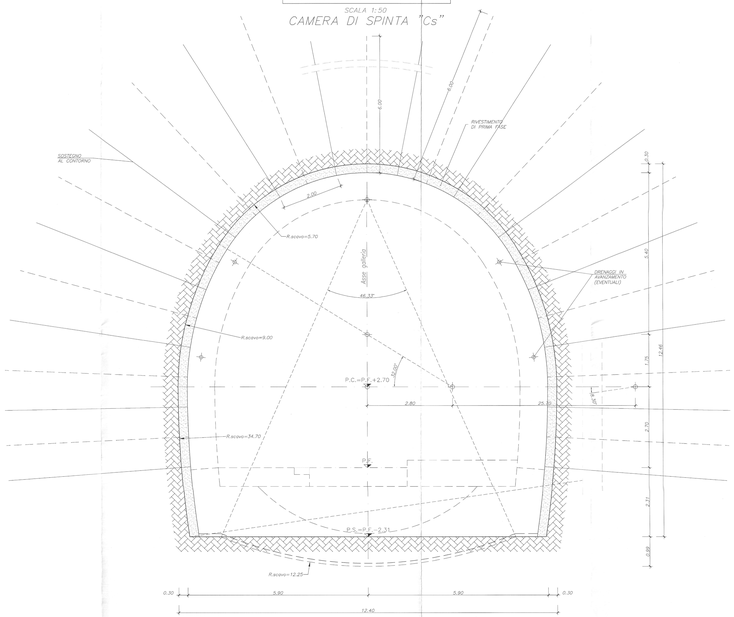

CARPENTERIA

GALLERIA DI COMUNICAZIONE "LTs"

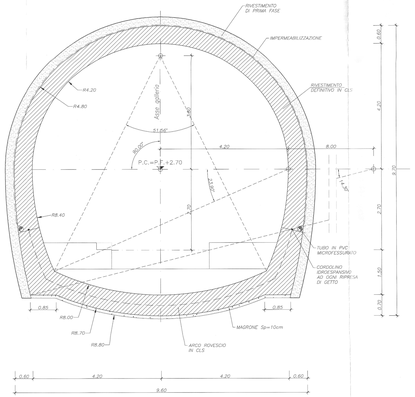

CARPENTERIA

SCALA 1:50

CAMERA DI LANCIO E DI TRASLAZIONE "LMs" GALLERIA DI COMUNICAZIONE "LTt"

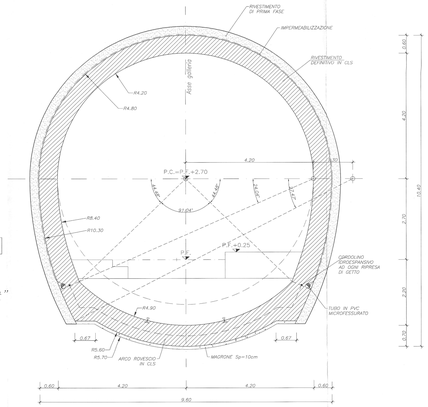

CARPENTERIA

SCALA 1:50

CAMERA DI SPINTA "Cs"

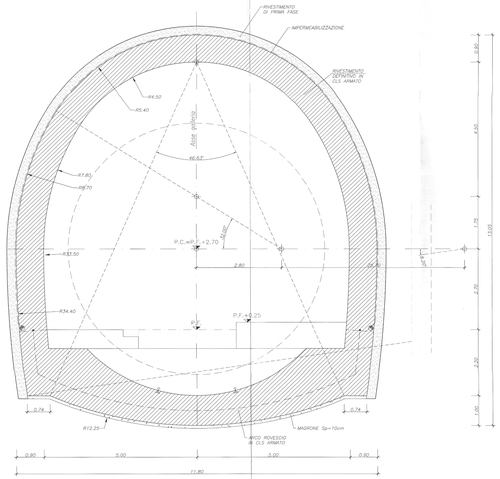

SEZIONE TRASVERSALE DI SCAVO

SCALA 1:100

GALLERIA DI COMUNICAZIONE "LTs"

SEZIONE TRASVERSALE DI SCAVO

SCALA 1:100

CAMERA DI LANCIO E DI TRASLAZIONE "LMs" GALLERIA DI COMUNICAZIONE "LTt"

SEZIONE TRASVERSALE DI SCAVO

SCALA 1:100

CAMERA DI SPINTA "Cs"

GALLERIA	SVILUPPI [m]			
	LTs	LMs	LTt	Cs
SCALERES		56.00	117.09	36.00
GARDENA	116.18	116.40	116.18	46.00

GALLERIA DI COMUNICAZIONE "LTs"
TABELLA RIASSUNTIVA

CENTINE METALLICHE	2 IPN 180 L=1.20 ±20%
SPRITZ-BETON FIBRORINFORZATO	AL CONTORNO Sp.=30cm.
DRENAGGI IN AVANZAMENTO (EVENTUALI)	N° 2+2 TUBI MICROFESSURATI IN PVC AD ALTA RESISTENZA, L= 30.00 m, SOVRAPPOSIZIONE MINIMA=10m.I PRIMI 10.00m DA BOCCAFORO DOVRANNO ESSERE CECHI.
SOSTEGNO AL CONTORNO	n° 15+14 BULLONI RADIALI AD ANCORAGGIO CONTINUO (O TIPO SWELLEX) BARRA Ø24mm L=6.00m. PASSO LONG. 1.20m ±20%, PASSO TRASV. 1.00m ±20%.

CAMERA DI LANCIO E GALLERIA DI TRASLAZIONE "LMs"
GALLERIA DI COMUNICAZIONE "LTt"
TABELLA RIASSUNTIVA

CENTINE METALLICHE	2 IPN 180 L=1.20 ±20%
SPRITZ-BETON FIBRORINFORZATO	AL CONTORNO Sp.=30cm.
DRENAGGI IN AVANZAMENTO (EVENTUALI)	N° 2+2 TUBI MICROFESSURATI IN PVC AD ALTA RESISTENZA, L= 30.00 m, SOVRAPPOSIZIONE MINIMA=10m.I PRIMI 10.00m DA BOCCAFORO DOVRANNO ESSERE CECHI.
SOSTEGNO AL CONTORNO	n° 15+14 BULLONI RADIALI AD ANCORAGGIO CONTINUO (O TIPO SWELLEX) BARRA Ø24mm L=6.00m. PASSO LONG. 1.20m ±20%, PASSO TRASV. 1.00m ±20%.

CAMERA DI SPINTA "Cs"
TABELLA RIASSUNTIVA

CENTINE METALLICHE	2 IPN 180 L=1.20 ±20%
SPRITZ-BETON FIBRORINFORZATO	AL CONTORNO Sp.=30cm.
DRENAGGI IN AVANZAMENTO (EVENTUALI)	N° 2+2 TUBI MICROFESSURATI IN PVC AD ALTA RESISTENZA, L= 30.00 m, SOVRAPPOSIZIONE MINIMA=10m.I PRIMI 10.00m DA BOCCAFORO DOVRANNO ESSERE CECHI.
SOSTEGNO AL CONTORNO	n° 14+13 BULLONI RADIALI AD ANCORAGGIO CONTINUO (O TIPO SWELLEX) BARRA Ø24mm L=6.00m. PASSO LONG. 1.20m ±20%, PASSO TRASV. 2.00m ±20%.
ARMATURA RIVESTIMENTO DEFINITIVO	80 Kg/m³ ARCO ROVESCIO E MURETTE, 60 Kg/m³ CALOTTA E PIEDRITTI.

FASI ESECUTIVE

FASE 1: ESECUZIONE DRENAGGI IN AVANZAMENTO (eventuale)

FASE 2: ESECUZIONE SCAVO
–Lo scavo d'avanzamento avverrà per singoli sfondi di lunghezza massima pari a 3 metri a piena sezione e mediante la sagomatura del fronte a forma concava.

FASE 3: POSA IN OPERA DELLO SPRITZ-BETON E DI BULLONI IN ACCIAIO
–Messa in opera dello spritz-beton fibrorinforzato per ottenere gli spessori di progetto e messa in opera di bulloni radiali secondo la geometria indicata.

FASE 4: GETTO DI MURETTE ED ARCO ROVESCIO
–Scavo arco rovescio e successivo getto.
–Il getto contemporaneo delle murette ed l'arco rovescio entro una distanza di 3# dal fronte di scavo.

FASE 5: IMPERMEABILIZZAZIONE
–La posa in opera dell' impermabilizzazione, composta da uno strato di tessuto non tessuto e da un telo in PVC, sarà eseguita immediatamente prima del getto del rivestimento definitivo. Prima del getto del rivestimento definitivo di calotta e contestualmente alla messa in opera dell'impermeabilizzazione saranno posizionati i tubi microfessurati Ø 160 in pvc e i cordolini idroespansivi secondo le indicazioni di progetto.
I cordolini idroespansivi dovranno essere previsti tra concio e concio su tutto lo sviluppo del rivestimento definitivo come indicato in progetto.

FASE 6: GETTO RIVESTIMENTO DEFINITIVO
Getto del rivestimento definitivo sarà eseguito ad una distanza dal fronte di scavo non vincolata, in funzione delle necessità logistiche connesse al passaggio/fancio della TBM.

NOTE GENERALI

– PER LE CARATTERISTICHE DEI MATERIALI, LE SPECIFICHE TECNICHE, LE NOTE GENERALI LE PRESCRIZIONI SI RIMANDA ALL'ELABORATO SPECIFICO.

LEGENDA

P.C.	Piano dei centri
P.F.	Piano del ferro
P.S.	Piano di scavo

COMMITTENTE:

RFI RETE FERROVIARIA ITALIANA
GRUPPO FERROVIE DELLO STATO ITALIANE

PROGETTAZIONE:

ITALFERR
GRUPPO FERROVIE DELLO STATO ITALIANE

INFRASTRUTTURE FERROVIARIE STRATEGICHE DEFINITE DALLA LEGGE OBIETTIVO N. 443/01 e s.m.i

Progetto cofinanziato dalla Unione Europea

CUP: J94F04000020001

U.O. GALLERIE

PROGETTO DEFINITIVO

ASSE FERROVIARIO MONACO - VERONA

ACCESSO SUD ALLA GALLERIA DI BASE DEL BRENNERO QUADRUPLICAMENTO DELLA LINEA FORTEZZA - VERONA

LOTTO 1: FORTEZZA - PONTE GARDENA

GALLERIE NATURALI DI LINEA
SCAVO TRADIZIONALE
SEZIONI DI INTRADOSSO PER COMUNICAZIONI P-D/TRASLAZIONE/LANCIO TBM
SCAVO, CONSOLIDAMENTO E CARPENTERIA

SCALA: 1:50

COMMESSA	LOTTO	FASE	ENTE	TIPO DOC.	OPERA/DISCIPLINA	PROGR.	REV.
IBL1	10	D	07	WB	GN0000	009	A

Revis.	Descrizione	Redatto	Data	Verificato	Data	Approvato	Data	Autorizzato / Data
A	Emissione definitiva per CDS	E.Fiorilli	Feb. 2013	A. Knabb	Feb. 2013	C.Giacomuzzi	Feb. 2013	A. Pugliese Feb. 2013

File: IB1100D07WBGN0000001.DWG

n. Elab.: