PIANTA SOLETTA DI COPERTURA
scala 1:50

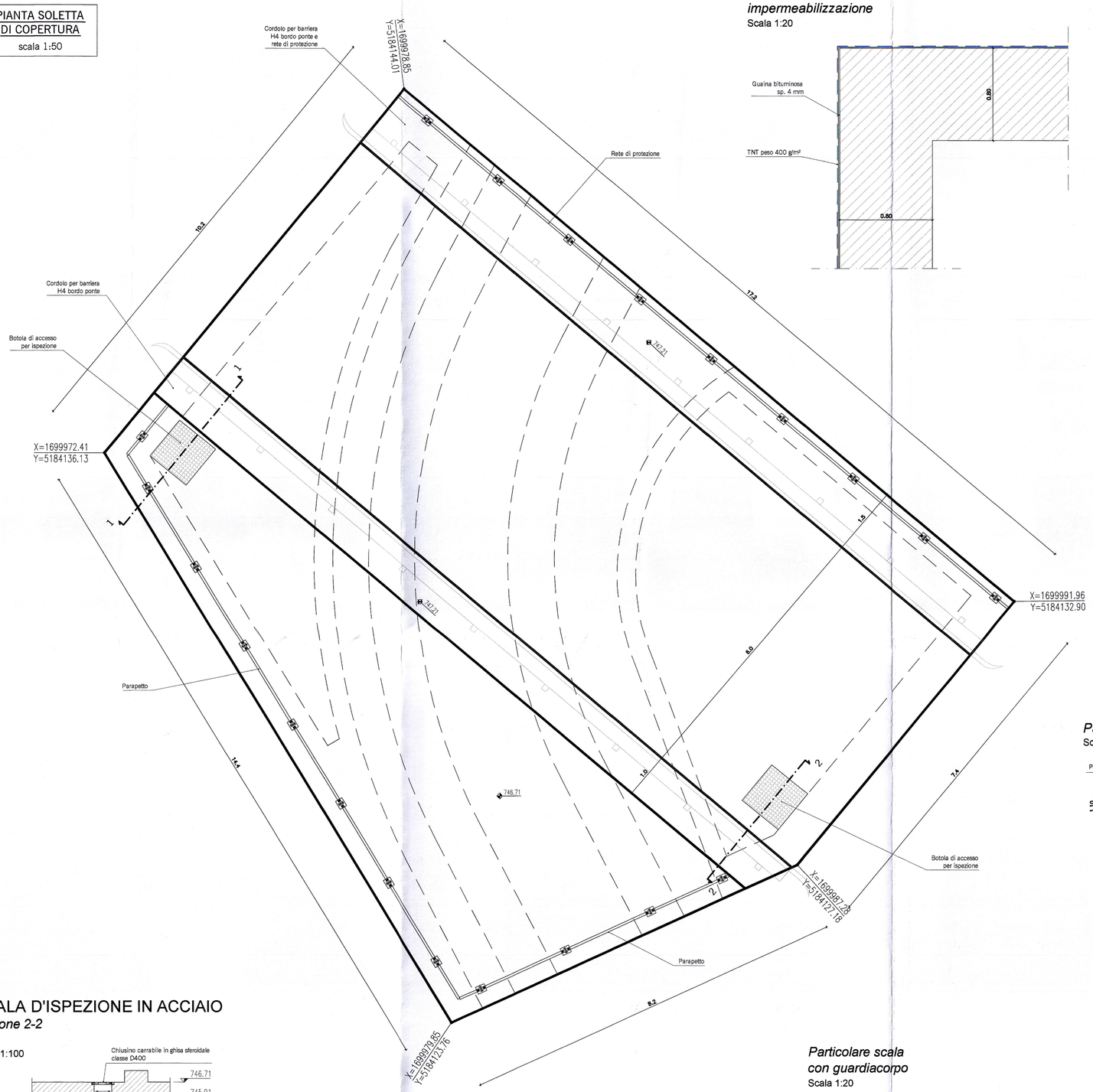

Particolare impermeabilizzazione
Scala 1:20

Particolare chiusino tipo per botole d'ispezione
Pianta e sezione (misure in mm)

Scala 1:10

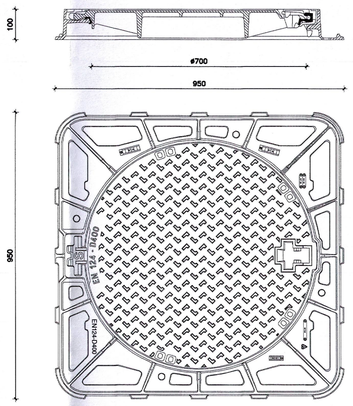

NOTE GENERALI

- LE QUOTE ALTIMETRICHE SONO ESPRESSE IN METRI
- TUTTE LE MISURE SONO ESPRESSE IN METRI
- TUTTI GLI ANGOLI SONO ESPRESSI IN GRADI CENTESIMALI

CARATTERISTICHE MATERIALI

CLS PER SOLETTE E PARETI VERTICALI	C28/35
Classe di Esposizione Ambientale	XC2
RAPPORTO ACQUA/CEMENTO MAX	0.50
DIAMETRO INERTE MAX (mm)	32
CLASSE DI CONSISTENZA (SLUMP)	S4
CONTENUTO CEMENTO (min)	300 Kg/mc
COPRIFERRO NOMINALE (mm)	40
CLS PER RIEMPIMENTI	C25/30
CONTENUTO CEMENTO (min)	280 Kg/mc
CLS PER MAGRONE	C12/15
CONTENUTO CEMENTO (min)	150 Kg/mc
ACCIAI (SECONDO NTC 2008)	
Acciaio per cemento armato	B450C fyk > 4500 daN/cmq ftk > 5400 daN/cmq
Reti elettrosaldate	B450C

Particolare parapetto di protezione
Scala 1:50

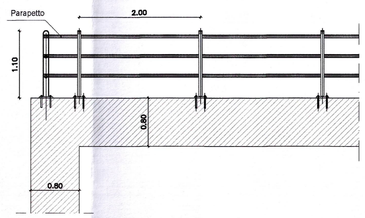

SCALA D'ISPEZIONE IN ACCIAIO
Sezione 1-1

Scala 1:100

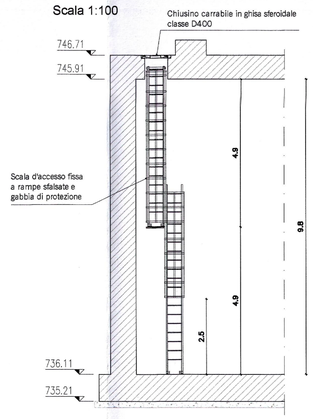

SCALA D'ISPEZIONE IN ACCIAIO
Sezione 2-2

Scala 1:100

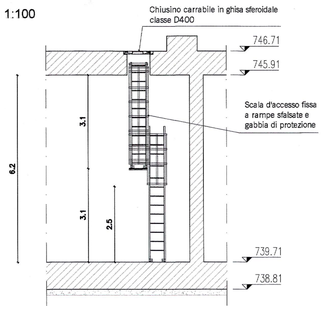

Particolare scala con guardiacorpo
Scala 1:20

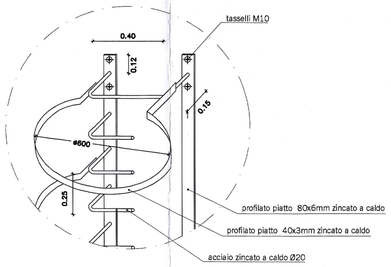

COMMITTENTE:

RFI RETE FERROVIARIA ITALIANA
GRUPPO FERROVIE DELLO STATO

PROGETTAZIONE:

ITALFERR
GRUPPO FERROVIE DELLO STATO

INFRASTRUTTURE FERROVIARIE STRATEGICHE DEFINITE DALLA LEGGE OBIETTIVO N. 443/01 e s.m.i

Progetto cofinanziato dalla Unione Europea

CUP: J94F04000020001

U.O. CORPO STRADALE E GEOTECNICA

PROGETTO DEFINITIVO

ASSE FERROVIARIO MONACO - VERONA

ACCESSO SUD ALLA GALLERIA DI BASE DEL BRENNERO QUADRUPLICAMENTO DELLA LINEA FORTEZZA - VERONA

LOTTO 1: FORTEZZA - PONTE GARDENA

Interconnessione di Fortezza - Deviazione Rio della Chiusa

CARPENTERIE E DETTAGLI TAV. 5/7

SCALA : Varie

COMMESSA	LOTTO	FASE	ENTE	TIPO DOC.	OPERA/DISCIPLINA	PROGR.	REV.
IBL1	10	D	11	BZ	ID0202	005	A

Revis.	Descrizione	Redatto	Data	Verificato	Data	Approvato	Data	Autorizzato / Data
A	Emissione Esecutiva	M.Coccato	Marzo 2013	P.Talucione	Marzo 2013	C.Mazzocchi	Marzo 2013	F.Stocchi Marzo 2013

File: IBL1 10 D 11 BZ ID0202 005 A

n. Elab.: