PIANTA FONDAZIONI SPALLA A
scala 1:50

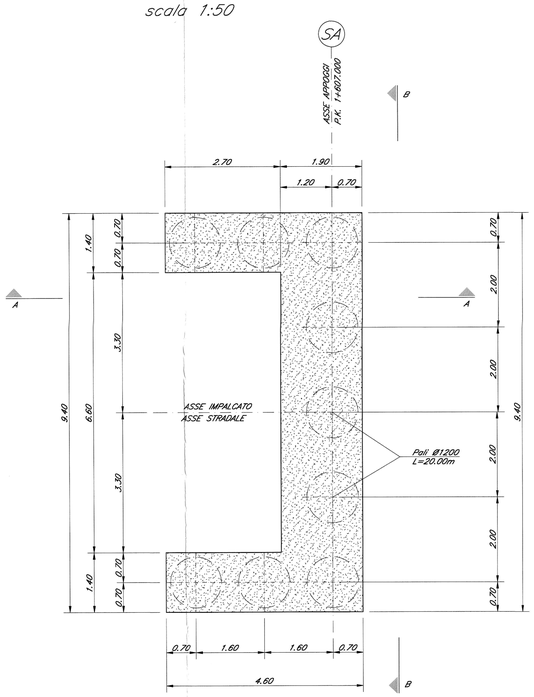

PIANTA PULVINO SPALLA A
scala 1:50

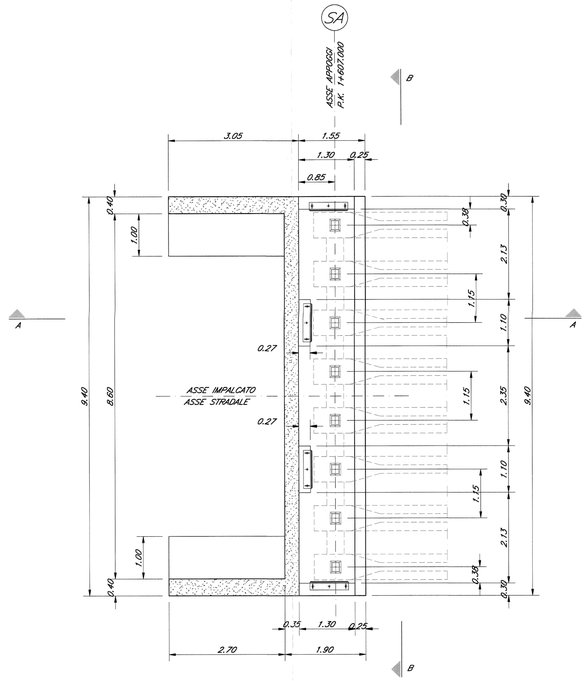

VISTA B–B
scala 1:50

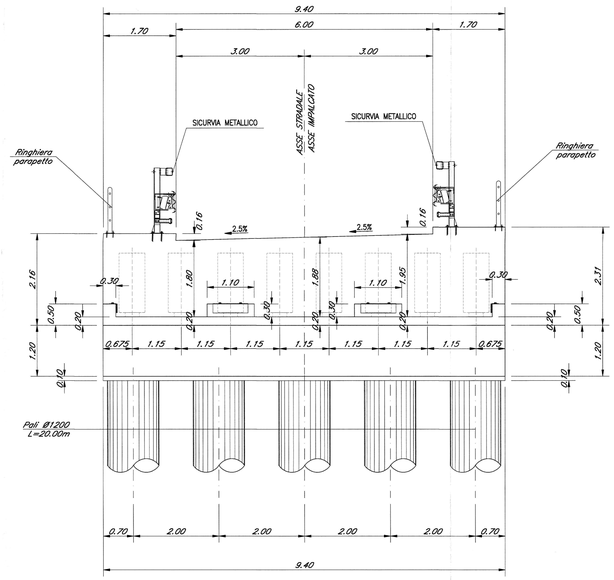

NOTA:

PRESCRIZIONI E MATERIALI VEDI ELABORATO:
IBL110D26QXOC0000001A

SEZIONE A–A
scala 1:50

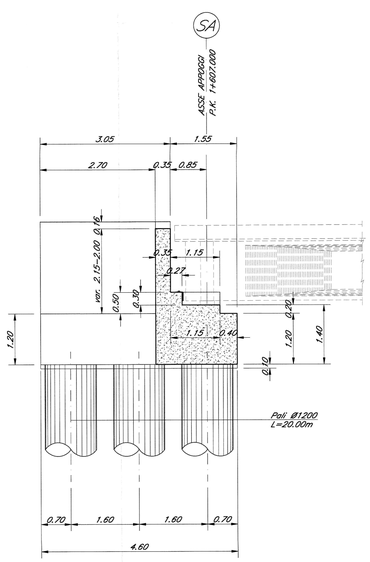

PARTICOLARE PARAPETTO
scala 1:10

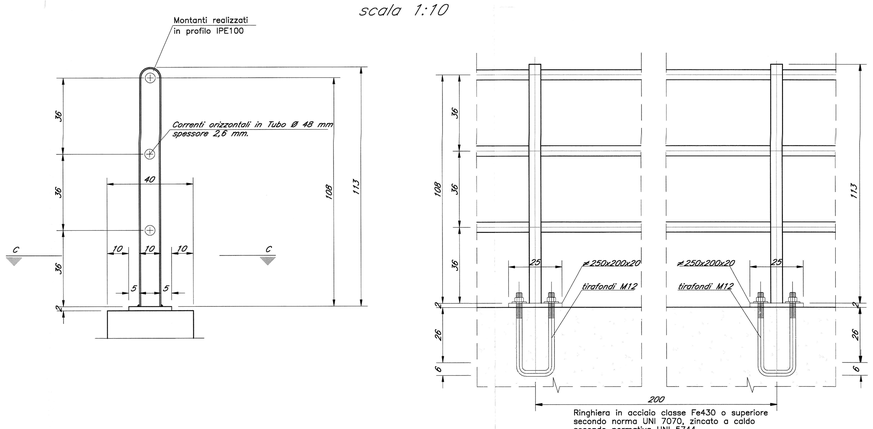

SEZIONE C–C
scala 1:10

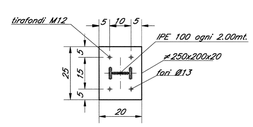

COMMITTENTE:

RFI RETE FERROVIARIA ITALIANA
GRUPPO FERROVIE DELLO STATO ITALIANE

PROGETTAZIONE:

ITALFERR
GRUPPO FERROVIE DELLO STATO ITALIANE

INFRASTRUTTURE FERROVIARIE STRATEGICHE DEFINITE DALLA LEGGE OBIETTIVO N. 443/01 e s.m.i

Progetto cofinanziato dalla Unione Europea

CUP: J94F04000020001

PRODUZIONE CENTRO - NORD

PROGETTO DEFINITIVO

ASSE FERROVIARIO MONACO - VERONA

ACCESSO SUD ALLA GALLERIA DI BASE DEL BRENNERO QUADRUPLICAMENTO DELLA LINEA FORTEZZA - VERONA

LOTTO 1: FORTEZZA - PONTE GARDENA

ZONA IMBOCCO GARDENA NORD E VIABILITÀ DI ACCESSO

Viabilità di accesso da Albes - Ponte sul fosso pk 1+625 - Carpenteria Spalla A

SCALA : VARIE

COMMESSA	LOTTO	FASE	ENTE	TIPO DOC.	OPERA/DISCIPLINA	PROGR.	REV.
IBL1	10	D	26	BZ	NV0620	002	A

Revis.	Descrizione	Redatto	Data	Verificato	Data	Approvato	Data	Autorizzato / Data
A	Emissione Definitiva per CdS		Marzo 2013	A. Frilli	Marzo 2013	C. Mazzocchi	Marzo 2013	

File: IBL110D26BZNV0620002A.DWG

Stampato dal Service di plottaggio ITALFERR S.p.A.

n. Elab.:

ALBA s.r.l.