PANNELLO TIPO 1B (H=1,00 m) in CLS e POMICE – LATO SORGENTE
SCALA 1:20

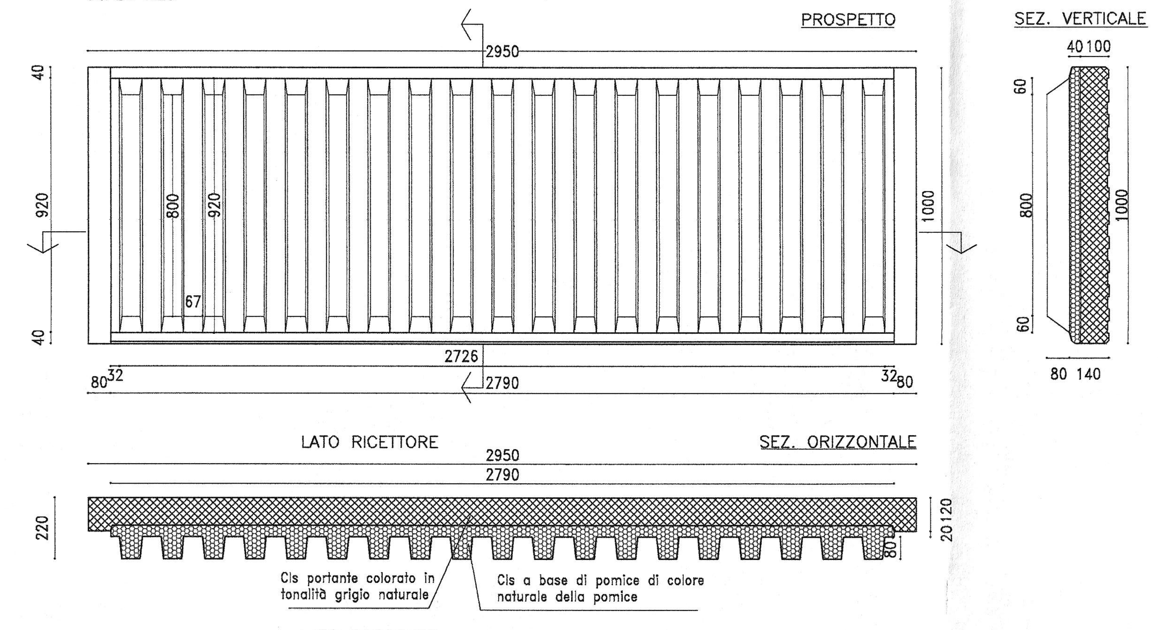

PANNELLO TIPO 1B (H=1,00 m) in CLS e POMICE – LATO RICETTORE
SCALA 1:20

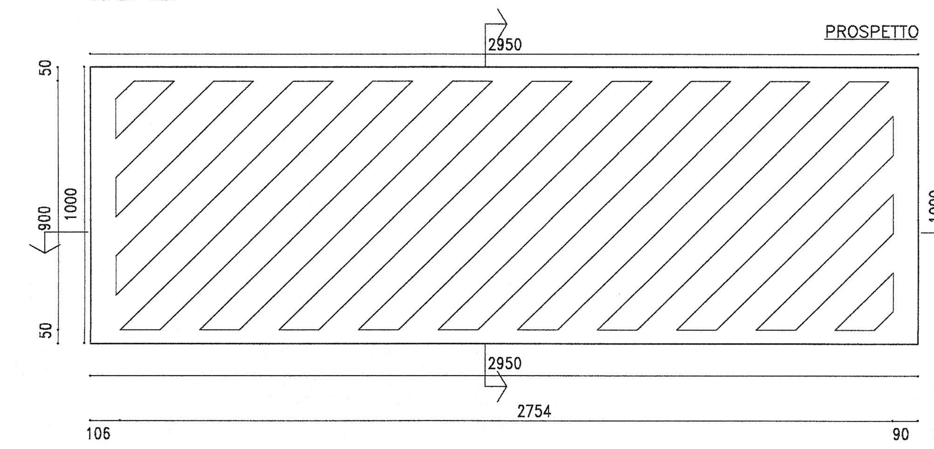

PANNELLO TIPO 1B
Pannello fonoassorbente prefabbricato, di altezza pari a 1000 mm, costituito da tre strati diversi.
Primo strato dello spessore di 120 mm di colore naturale della pomice, da posizionarsi verso il lato sorgente, in cls a base di pomice con superficie esterna grecata con nervature di dimensioni 52.5 x 52.5 mm, trattato con additivo antigelo.
Secondo strato di granulato di gomma di densità 1150 kg/cmq, con aggiuta di resine poliuretaniche.
Terzo strato di supporto in cls vibrato classe Rck 400 kg/cnq, armato con rete elettrosaldata, spessore 120 mm avente colore naturale del CLS.
I pannelli soddisfano le prescrizioni delle norme tecniche ed in particolare del disciplinare tecnico per barriere antirumore per gli impieghi ferroviari – ediz. dicembre 1998 e s.m.i..
Peso pannello 300 kg/mq

PANNELLO TIPO 1A (H=1,00 m) in CLS e POMICE – LATO SORGENTE
SCALA 1:20

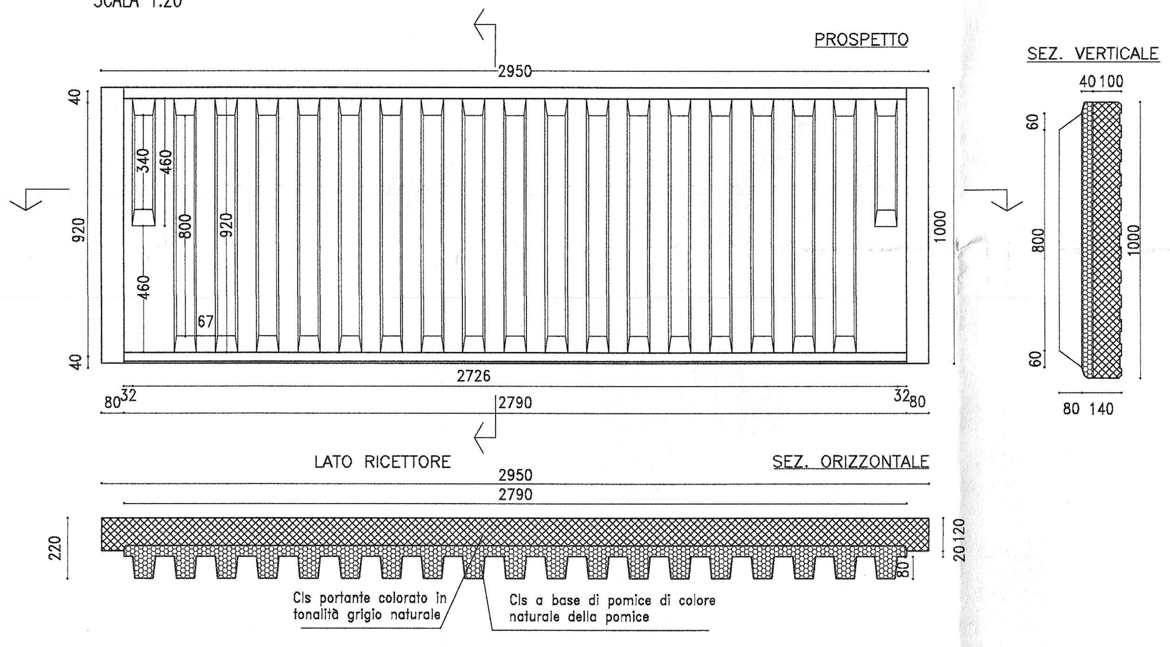

PANNELLO TIPO 1A (H=1,00 m) in CLS e POMICE – LATO RICETTORE
SCALA 1:20

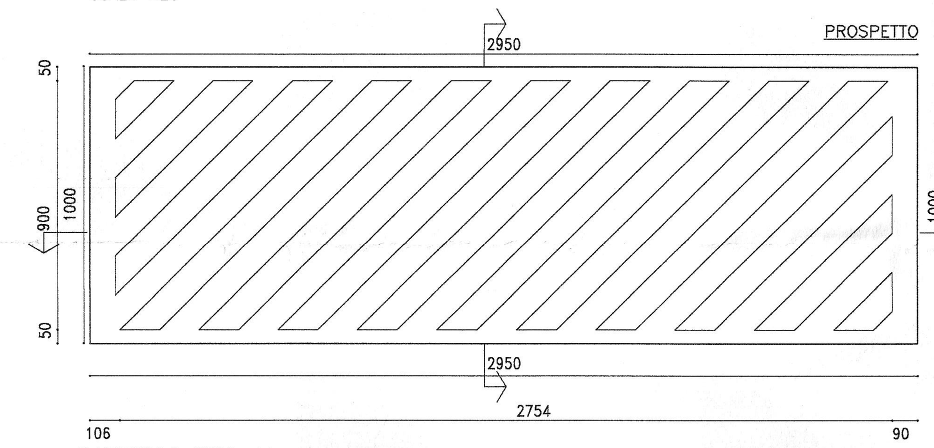

PANNELLO TIPO 1A
Pannello fonoassorbente prefabbricato, di altezza pari a 1000 mm, costituito da tre strati diversi.
Primo strato dello spessore di 120 mm di colore naturale della pomice, da posizionarsi verso il lato sorgente, in cls a base di pomice con superficie esterna grecata con nervature di dimensioni 52.5 x 52.5 mm (sagomato come da disegno), trattato con additivo antigelo.
Secondo strato di granulato di gomma di densità 1150 kg/cmq, con aggiuta di resine poliuretaniche.
Terzo strato di supporto in cls vibrato classe Rck 400 kg/cnq, armato con rete elettrosaldata, spessore 120 mm avente colore naturale del CLS.
I pannelli soddisfano le prescrizioni delle norme tecniche ed in particolare del disciplinare tecnico per barriere antirumore per gli impieghi ferroviari – ediz. dicembre 1998 e s.m.i..
Peso pannello 300 kg/mq

PANNELLO TIPO 2A IN ACCIAIO (H=0.50 m) – LATO SORGENTE
SCALA 1:20

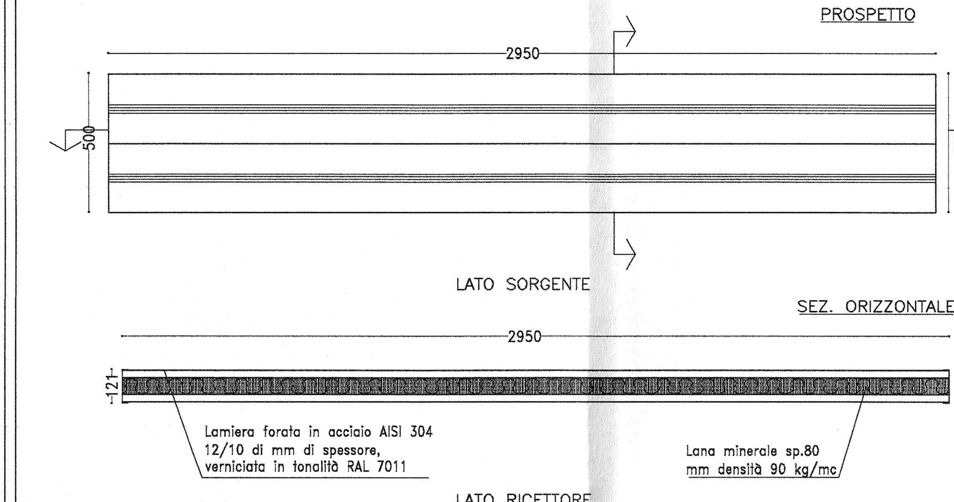

PANNELLO TIPO 2A IN ACCIAIO (H=0.50 m) – LATO RICETTORE
SCALA 1:20

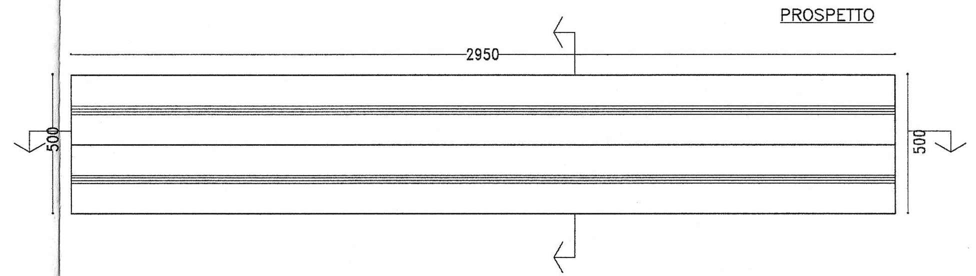

PANNELLO TIPO 2A
Pannello fonassorbente e fonoisolante costituito da involucro di acciaio AISI 304 12/10 di mm di spessore e 30 GLOSS di colore. Ha la parete esposta al rumore forata; all'interno contengono un cuscino di lana minerale con densità pari a 90 kg/mc e velovetro applicato sul lato rivolto al rumore. Lo spessore della lana minerale è di mm 80, configurati e completi di guarnizioni e sigillature per la continuità fonica. I pannelli soddisfano le prescrizioni delle norme tecniche ed in particolare del disciplinare tecnico per barriere antirumore per gli impieghi ferroviari – ediz. dicembre 1998 e s.m.i..
Caratteristiche dimensionali del singolo pannello: altezza 500 mm, larghezza 115 mm, lunghezza utile per interasse di 3000 mm standard.
Verniciati in tonalità RAL 7011.
Peso singolo pannello 19 kg/mq

PANNELLO TIPO 2B IN ACCIAIO (H=0.40 m) – LATO SORGENTE
SCALA 1:20

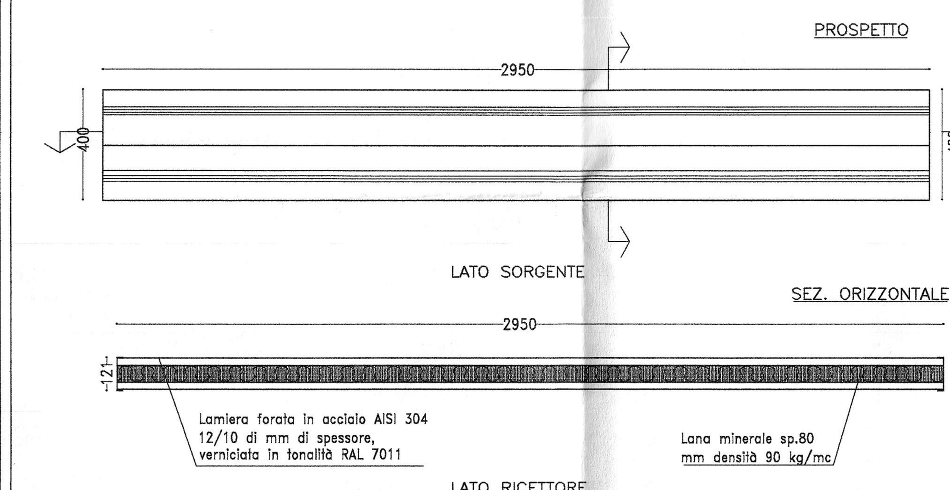

PANNELLO TIPO 2B IN ACCIAIO (H=0.40 m) – LATO RICETTORE
SCALA 1:20

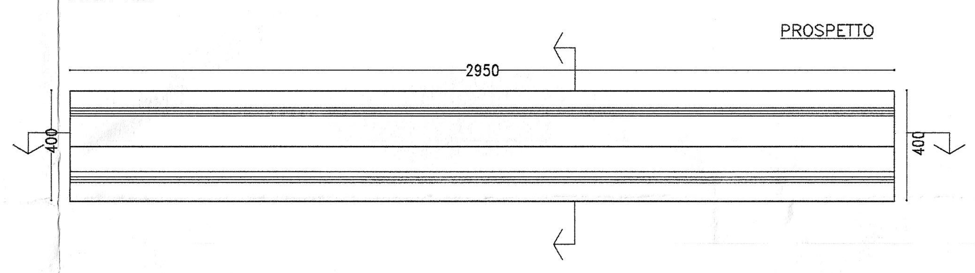

PANNELLO TIPO 2B
Pannello fonassorbente e fonoisolante costituito da involucro di acciaio AISI 304 12/10 di mm di spessore e 30 GLOSS di colore. Ha la parete esposta al rumore forata; all'interno contengono un cuscino di lana minerale con densità pari a 90 kg/mc e velovetro applicato sul lato rivolto al rumore. Lo spessore della lana minerale è di mm 80, configurati e completi di guarnizioni e sigillature per la continuità fonica. I pannelli soddisfano le prescrizioni delle norme tecniche ed in particolare del disciplinare tecnico per barriere antirumore per gli impieghi ferroviari – ediz. dicembre 1998 e s.m.i..
Caratteristiche dimensionali del singolo pannello: altezza 400 mm, larghezza 115 mm, lunghezza utile per interasse di 3000 mm standard.
Verniciati in tonalità RAL 7011.
Peso singolo pannello 19 kg/mq

PARTICOLARE PANNELLI TIPO 2 (IN ACCIAIO) E SCHEMA FORATURA DELLA LAMIERA SU LATO SORGENTE

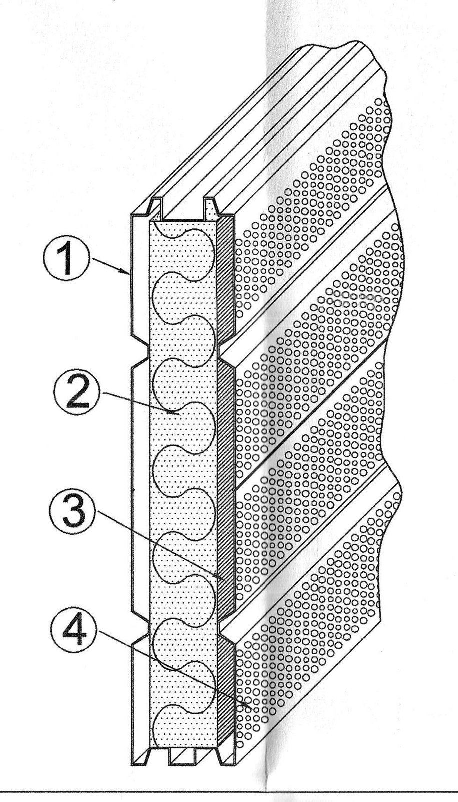

1. Lamiera piena in acciaio AISI 304 sp. 12/10 di mm verniciata
2. Lana minerale sp. 80mm densità 90 Kg/mc
3. Rivestimento antispolvero con tessuto fonoassorbente
4. Lamiera forata in acciaio AISI 304 sp. 12/10 di mm verniciata

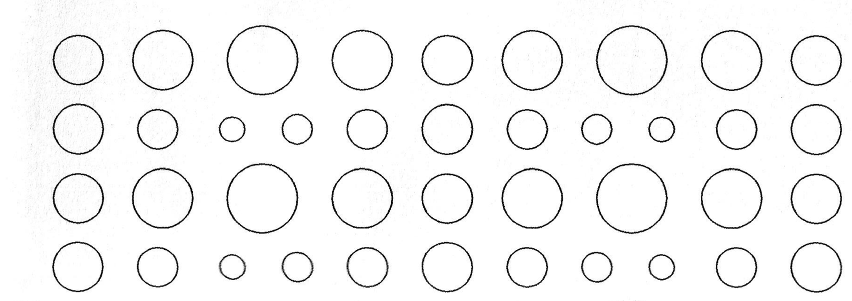

FORO VARIABILE da ø2.5 a ø7

PANNELLO TIPO 3C (H=0.50 m) in VETRO STRATIFICATO – LATO SORGENTE
PER PORTE USCITE DI SICUREZZA
SCALA 1:20

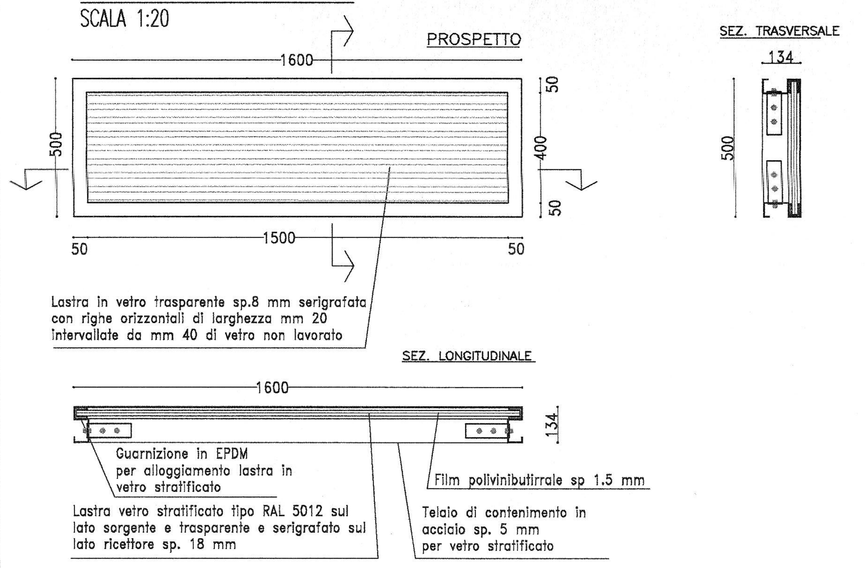

PANNELLO TIPO 3C (H=0.50 m) in VETRO STRATIFICATO – LATO RICETTORE
PER PORTE USCITE DI SICUREZZA
SCALA 1:20

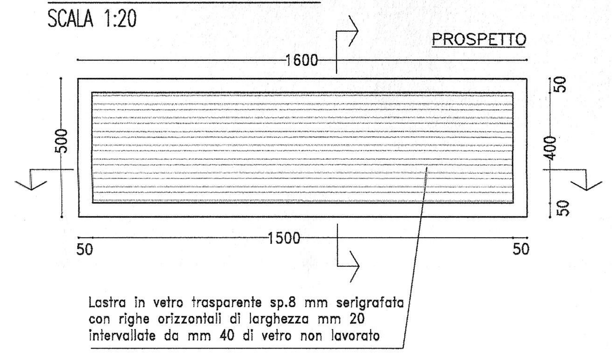

PANNELLO TIPO 3C
Pannello fonoisolante in vetro stratificato di altezza pari a 500 mm, costituito sul LATO SORGENTE da lastra di vetro colorata in tonalità tipo RAL 5012 sp. 8 mm e sul LATO RICETTORE da lastra di vetro trasparente sp. 8 mm serigrafata con righe orizzontali di larghezza mm 20 intervallate da mm 40 di vetro non lavorato. Le lastre hanno caratteristiche antivandalismo CLASSE P2A e antiproiettile CLASSE BR1. Tra le lastre è interposto un film in polivinilbutirrale trasparente sp 1.5 mm. Spessore totale del pannello 18 mm, montato su telaio di irrigidimento in acciaio inox (sp 30/10 mm) e corredato di guarnizioni e sigillature per la continuità fonica. I pannelli soddisfano le prescrizioni delle norme tecniche ed in particolare del disciplinare tecnico per barriere antirumore per gli impieghi ferroviari – ediz. dicembre 1998 e s.m.i..
Peso pannello 40 kg/mq

PANNELLO TIPO 3B (H=1,00 m) in VETRO STRATIFICATO – LATO SORGENTE
SCALA 1:20

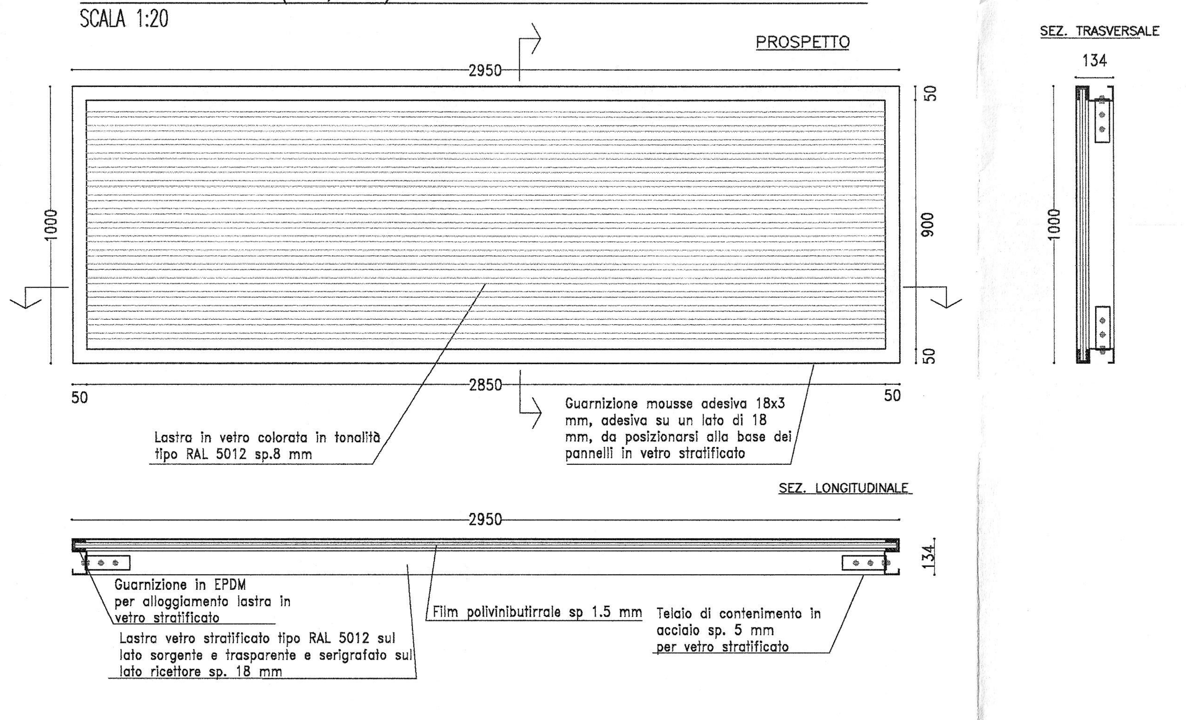

PANNELLO TIPO 3B (H=1,00 m) in VETRO STRATIFICATO – LATO RICETTORE
SCALA 1:20

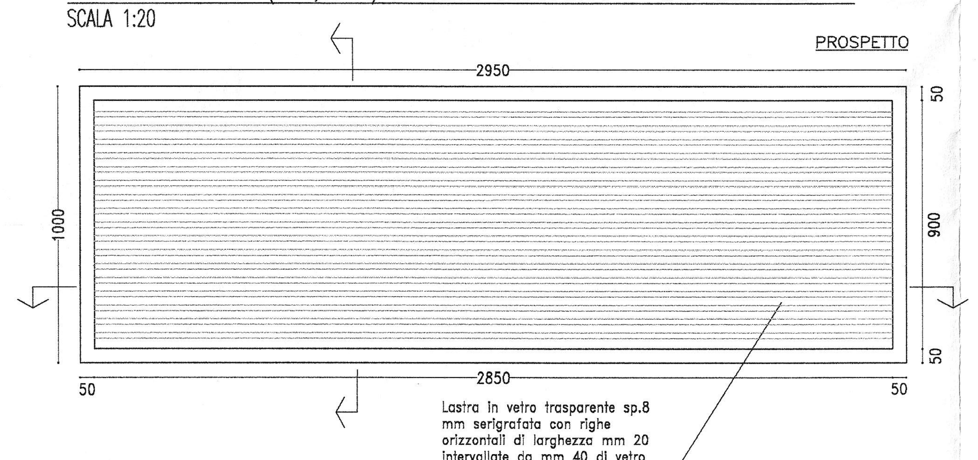

PANNELLO TIPO 3B
Pannello fonoisolante in vetro stratificato di altezza pari a 1000 mm, costituito sul LATO SORGENTE da lastra di vetro colorata in tonalità tipo RAL 5012 sp. 8 mm e sul LATO RICETTORE da lastra di vetro trasparente sp. 8 mm serigrafata con righe orizzontali di larghezza mm 20 intervallate da mm 40 di vetro non lavorato. Le lastre hanno caratteristiche antivandalismo CLASSE P2A e antiproiettile CLASSE BR1. Tra le lastre è interposto un film in polivinilbutirrale trasparente sp 1.5 mm. Spessore totale del pannello 18 mm, montato su telaio di irrigidimento in acciaio inox (sp 30/10 mm) e corredato di guarnizioni e sigillature per la continuità fonica. I pannelli soddisfano le prescrizioni delle norme tecniche ed in particolare del disciplinare tecnico per barriere antirumore per gli impieghi ferroviari – ediz. dicembre 1998 e s.m.i..
Peso pannello 40 kg/mq

PANNELLO TIPO 3B (H=0.50 m) in VETRO STRATIFICATO – LATO SORGENTE

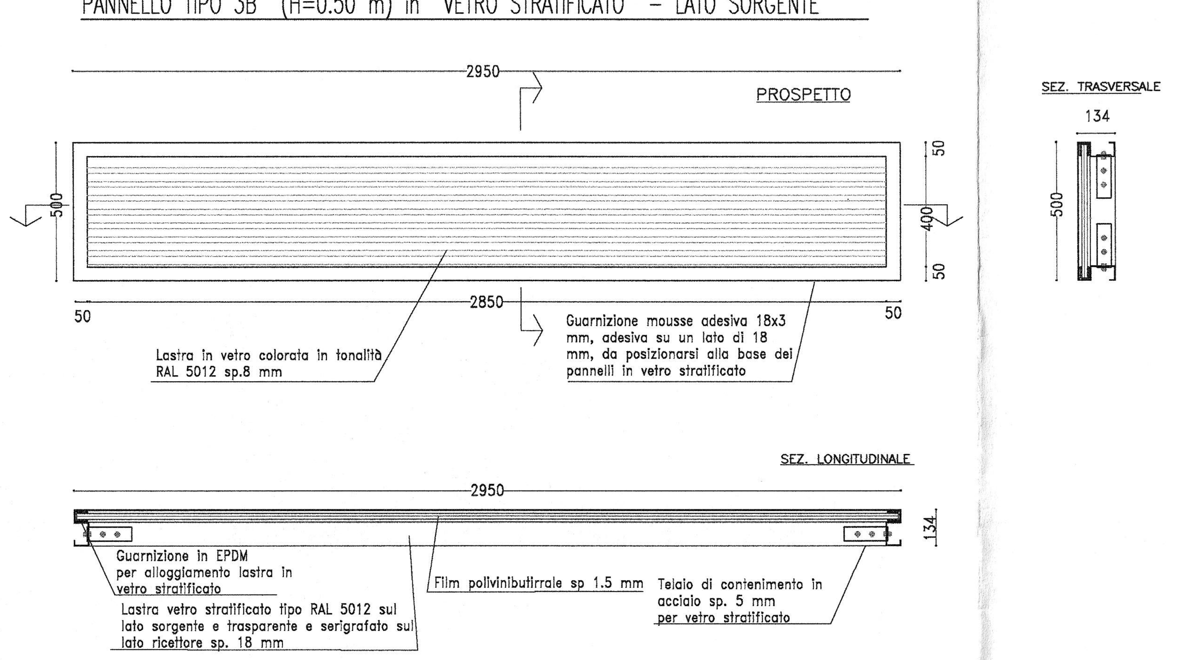

PANNELLO TIPO 3B (H=0.50 m) in VETRO STRATIFICATO – LATO RICETTORE

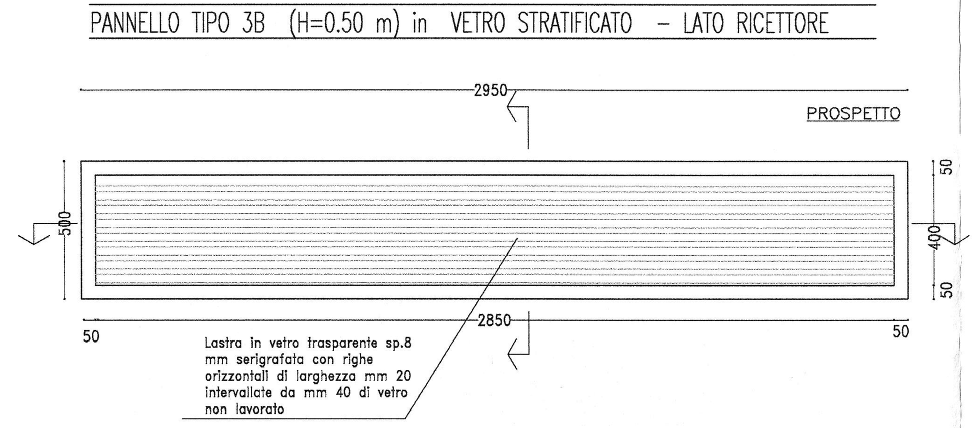

PANNELLO TIPO 3A
Pannello fonoisolante in vetro stratificato di altezza pari a 500 mm, costituito sul LATO SORGENTE da lastra di vetro colorata in tonalità tipo RAL 5012 sp. 8 mm e sul LATO RICETTORE da lastra di vetro trasparente sp. 8 mm serigrafata con righe orizzontali di larghezza mm 20 intervallate da mm 40 di vetro non lavorato. Le lastre hanno caratteristiche antivandalismo CLASSE P2A e antiproiettile CLASSE BR1. Tra le lastre è interposto un film in polivinilbutirrale trasparente sp 1.5 mm. Spessore totale del pannello 18 mm, montato su telaio di irrigidimento in acciaio inox (sp 30/10 mm) e corredato di guarnizioni e sigillature per la continuità fonica. I pannelli soddisfano le prescrizioni delle norme tecniche ed in particolare del disciplinare tecnico per barriere antirumore per gli impieghi ferroviari – ediz. dicembre 1998 e s.m.i..
Peso pannello 40 kg/mq

PARTICOLARE PANNELLO IN VETRO STRATIFICATO – Spessore 18 mm
SCALA 1:20

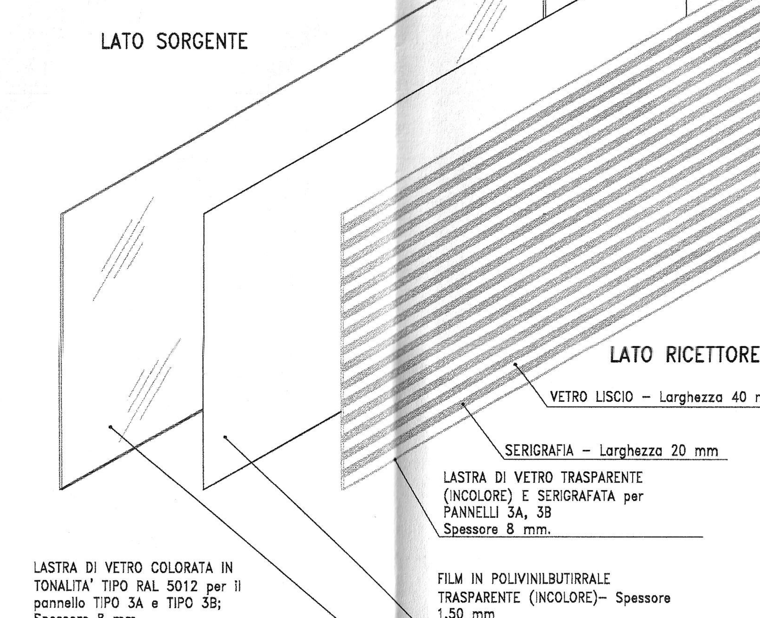

SVILUPPO TELAIO PER PANNELLI TIPO 3A E 3B

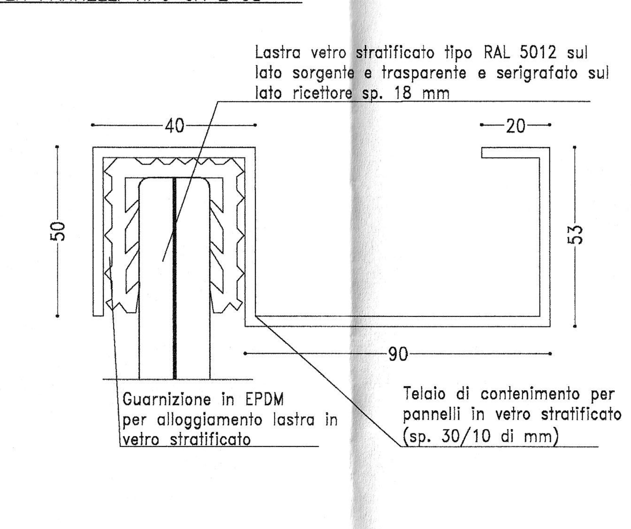

NOTA BENE:
LE DIMENSIONI DEI PANNELLI E LE RELATIVE CONNESSIONI AI MONTANTI RIPORTATE SUGLI ELABORATI GRAFICI SONO PURAMENTE INDICATIVE; SARÀ CURA E ONERE DELL'APPALTATORE, UNA VOLTA DEFINITO IL PRODUTTORE, FORNIRE LE VERIFICHE DEGLI STESSI CONFORMEMENTE A QUANTO INDICATO NELLE SUDDETTE PRESCRIZIONI E FORNIRNE GLI ELABORATI DI DETTAGLIO PRIMA DELLA LORO MESSA IN OPERA.
IN OGNI CASO SI RAMMENTA CHE TUTTI GLI ELEMENTI, IN PARTICOLARE I SISTEMI DI FISSAGGIO E LE GUARNIZIONI, DOVRANNO ESSERE REALIZZATE NEL RISPETTO DEL DISCIPLINARE TECNICO DELLE BARRIERE ANTIRUMORE DEL 1998 E SUE S. M. ED I..

COMMITTENTE:
RFI RETE FERROVIARIA ITALIANA
GRUPPO FERROVIE DELLO STATO ITALIANE

PROGETTAZIONE:
ITALFERR
GRUPPO FERROVIE DELLO STATO ITALIANE

INFRASTRUTTURE FERROVIARIE STRATEGICHE DEFINITE DALLA LEGGE OBIETTIVO N. 443/01 e s.m.i

Progetto cofinanziato dalla Unione Europea
CUP: J94F04000020001

U.O. STRUTTURE

PROGETTO DEFINITIVO

ASSE FERROVIARIO MONACO - VERONA

ACCESSO SUD ALLA GALLERIA DI BASE DEL BRENNERO
QUADRUPLICAMENTO DELLA LINEA FORTEZZA - VERONA

LOTTO 1: FORTEZZA - PONTE GARDENA

INTERVENTI PONTE GARDENA

ELABORATI STRUTTURALI
Dettagli costruttivi - tav 2/2

SCALA: VARIE

COMMESSA	LOTTO	FASE	ENTE	TIPO DOC.	OPERA/DISCIPLINA	PROGR.	REV.
IBL1	10	D	09	BZ	RI1000	004	A

Revis.	Descrizione	Redatto	Data	Verificato	Data	Approvato	Data	Autorizzato / Data
A	Emissione definitiva per CdS	G.Grimaldi	marzo 2013	A. Ovis S. Casula	marzo 2013	C. Mazzocchi	marzo 2013	A.Vittozzi

ITALFERR S.p.A. U.O. ... Dott. Ing. ... A20783

File: IBL110D09BZRI1000004A.DWG
n. Elab.: