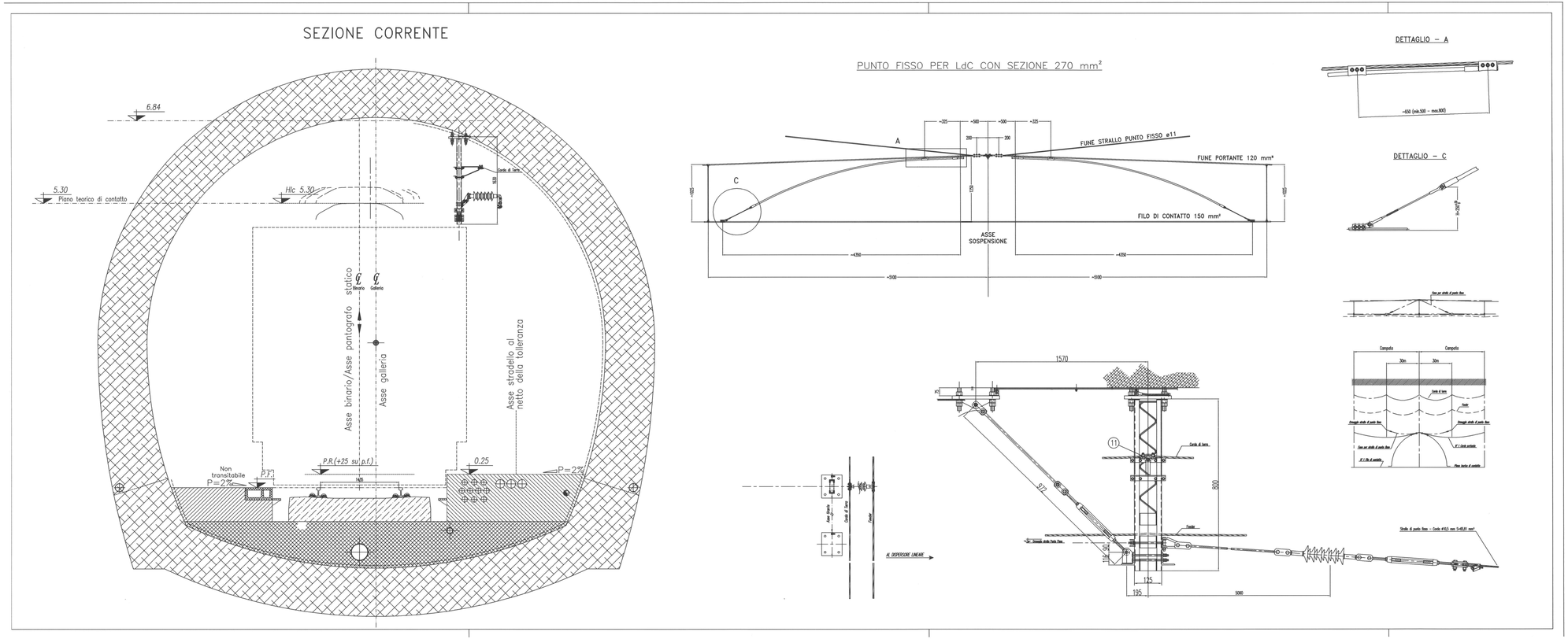

COMMITTENTE:

RFI RETE FERROVIARIA ITALIANA
GRUPPO FERROVIE DELLO STATO ITALIANE

PROGETTAZIONE:

ITALFERR
GRUPPO FERROVIE DELLO STATO ITALIANE

INFRASTRUTTURE FERROVIARIE STRATEGICHE DEFINITE DALLA LEGGE OBIETTIVO N. 443/01 e s.m.i

Progetto cofinanziato dalla Unione Europea

CUP: J94F04000020001

U.O. ENERGIA ED IMPIANTI DI TRAZIONE ELETTRICA

PROGETTO DEFINITIVO

ASSE FERROVIARIO MONACO - VERONA

ACCESSO SUD ALLA GALLERIA DI BASE DEL BRENNERO QUADRUPLICAMENTO DELLA LINEA FORTEZZA - VERONA

LOTTO 1: FORTEZZA - PONTE GARDENA

Impianti TE - Linea di Contatto 2x25 kVca

Disposizione e costituzione del punto fisso in galleria

SCALA : -

COMMESSA	LOTTO	FASE	ENTE	TIPO DOC.	OPERA/DISCIPLINA	PROGR.	REV.
IBL1	10	D	18	AX	LC0000	003	A

Revis.	Descrizione	Redatto	Data	Verificato	Data	Approvato	Data	Autorizzato / Data
A	Emissione Definitiva per CdS	A. Iacometti	Marzo 2013	P. Ruggeri	Marzo 2013	C. Mazzocchi	Marzo 2013	G. Galdi Bertarini Marzo 2013

ITALFERR S.p.A. U.O. Energia ed Impianti di Trazione Ing. Guido Galdi Bertarini Ordine Ingegneri Firenze n° 17812

File: IBL1_10_D18_AX_LC0000_003A-DISP.E COSTITUZIONE PUNTO FISSO IN GALLERIA.DWG

n. Elab.: -