SEZIONI TRASVERSALI
Scala 1:200

SCAVI E BONIFICHE	
STERRO	7.470 mq
SCOTICO	14.794 mq
RILEVATI	
RILEVATO	25.712 mq
TERRENO VEGETALE	10.161 m
SOVRASTRUTTURA STRADALE	
STRATO DI USURA	36.345 m
STRATO DI BINDER	36.695 m
STRATO DI BASE	36.948 m
STRATO DI SOTTOFONDO TRATTATO	9.384 mq

SEZIONE N. : 1
QT. PROGETTO : 112.538
DIST.PROG. : 0.000
DIST.SUCC. : 8.650

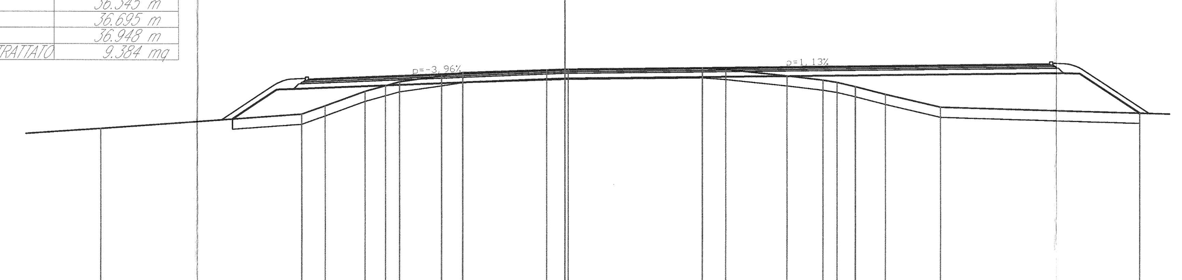

SCALA 1:200

QT.RIF. 100.000

QUOTE TERRENO	109.62 110.32 110.73 111.45 111.72 111.92 112.22 112.37 112.51 112.54 112.54 112.62 112.54 112.23 112.02 111.90 111.69 111.31 110.67
DIST.PARZIALI TERRENO	4.82 9.92 1.13 1.96 1.00 0.89 2.06 1.04 4.13 0.89 6.57 1.15 3.00 1.76 0.89 0.89 1.48 2.70
QUOTE PROGETTO	110.08 111.54 111.56 112.09 112.37 112.34 110.08
DIST.PARZIALI PROGETTO	2.18 0.81 13.31 24.48 0.81 2.93

SCAVI E BONIFICHE	
SCOTICO	17.412 mq
RILEVATI	
RILEVATO	50.030 mq
TERRENO VEGETALE	10.559 m
SOVRASTRUTTURA STRADALE	
STRATO DI USURA	26.282 m
STRATO DI BINDER	26.632 m
STRATO DI BASE	26.884 m
STRATO DI SOTTOFONDO TRATTATO	6.866 mq

SEZIONE N. : 2
QT. PROGETTO : 112.316
DIST.PROG. : 8.650
DIST.PREC. : 8.650
DIST.SUCC. : 14.681

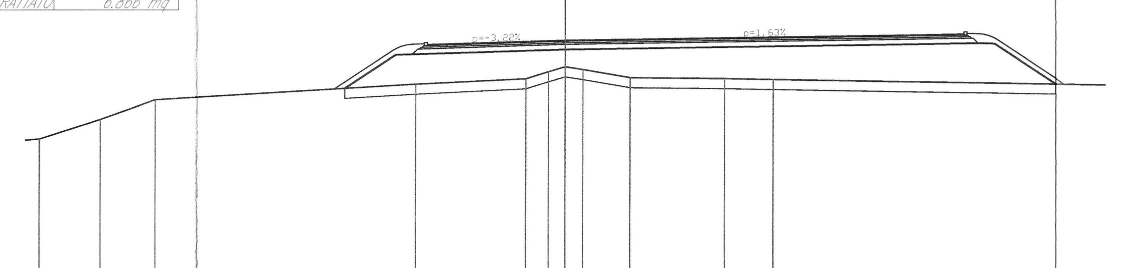

SCALA 1:200

QT.RIF. 100.000

QUOTE TERRENO	107.41 108.39 109.36 110.15 110.42 110.77 111.02 110.88 110.49 110.44 110.40
DIST.PARZIALI TERRENO	2.97 2.69 12.85 5.39 1.12 0.81 0.87 2.31 4.63 2.38 16.55
QUOTE PROGETTO	109.94 111.60 111.62 111.87 112.20 112.17 110.18
DIST.PARZIALI PROGETTO	2.49 0.81 7.50 20.22 0.81 2.99

SCAVI E BONIFICHE	
SCOTICO	15.861 mq
RILEVATI	
RILEVATO	90.561 mq
TERRENO VEGETALE	17.663 m
SOVRASTRUTTURA STRADALE	
STRATO DI USURA	17.226 m
STRATO DI BINDER	17.576 m
STRATO DI BASE	17.826 m
STRATO DI SOTTOFONDO TRATTATO	4.602 mq

SEZIONE N. : 3
QT. PROGETTO : 111.880
DIST.PROG. : 23.331
DIST.PREC. : 14.681
DIST.SUCC. : 26.669

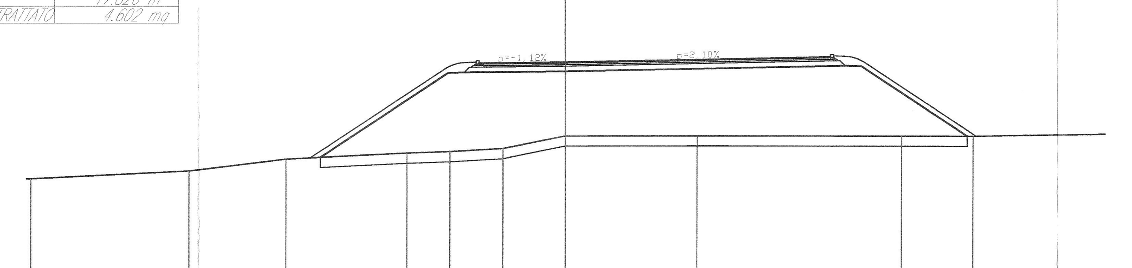

SCALA 1:200

QT.RIF. 100.000

QUOTE TERRENO	106.11 106.50 107.09 107.38 107.46 107.61 108.24 108.25 108.24 108.23
DIST.PARZIALI TERRENO	7.77 4.81 5.92 2.10 2.62 3.07 6.44 10.03 3.50 10.03
QUOTE PROGETTO	107.18 111.35 111.37 111.43 111.72 111.69 108.23
DIST.PARZIALI PROGETTO	6.26 0.81 4.96 13.69 0.81 5.19

SCAVI E BONIFICHE	
SCOTICO	13.491 mq
RILEVATI	
RILEVATO	103.358 mq
TERRENO VEGETALE	20.786 m
SOVRASTRUTTURA STRADALE	
STRATO DI USURA	9.788 m
STRATO DI BINDER	10.138 m
STRATO DI BASE	10.388 m
STRATO DI SOTTOFONDO TRATTATO	2.742 mq

SEZIONE N. : 4
QT. PROGETTO : 110.954
DIST.PROG. : 50.000
DIST.PREC. : 26.669
DIST.SUCC. : 2.047

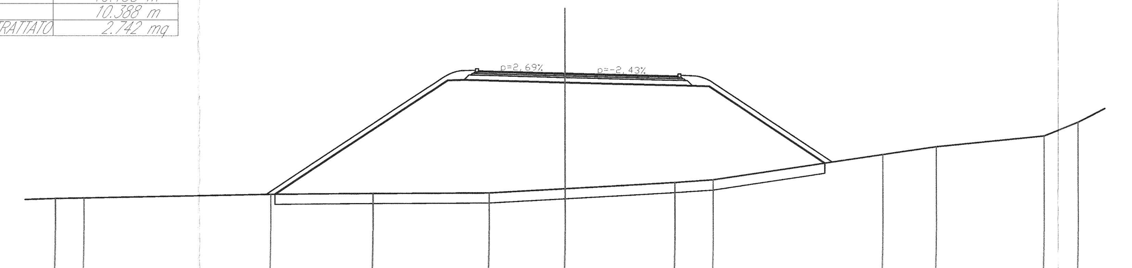

SCALA 1:200

QT.RIF. 99.000

QUOTE TERRENO	104.76 104.78 104.97 105.01 105.04 105.26 105.57 105.70 106.97 107.36 107.89 108.57
DIST.PARZIALI TERRENO	1.39 9.20 5.00 5.70 3.73 5.39 1.87 8.32 2.61 5.29 1.71 3.35
QUOTE PROGETTO	104.97 110.61 110.64 110.50 110.35 110.33 106.54
DIST.PARZIALI PROGETTO	8.46 0.81 4.95 6.26 0.81 5.68

SCAVI E BONIFICHE	
SCOTICO	13.397 mq
RILEVATI	
RILEVATO	101.528 mq
TERRENO VEGETALE	20.626 m
SOVRASTRUTTURA STRADALE	
STRATO DI USURA	9.730 m
STRATO DI BINDER	10.080 m
STRATO DI BASE	10.330 m
STRATO DI SOTTOFONDO TRATTATO	2.727 mq

SEZIONE N. : 5
QT. PROGETTO : 110.882
DIST.PROG. : 52.047
DIST.PREC. : 2.047
DIST.SUCC. : 47.953

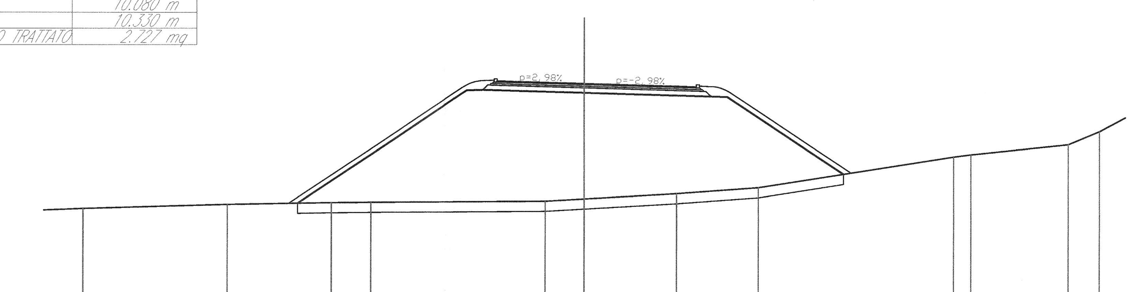

SCALA 1:200

QT.RIF. 99.000

QUOTE TERRENO	104.74 104.94 105.04 105.05 105.10 105.21 105.48 105.77 107.28 107.40 107.90 108.53
DIST.PARZIALI TERRENO	7.07 5.10 1.93 8.60 1.89 4.52 4.02 9.53 0.86 4.77 1.52 3.30
QUOTE PROGETTO	105.00 110.55 110.58 110.43 110.25 110.22 106.43
DIST.PARZIALI PROGETTO	8.32 0.81 4.95 6.21 0.81 5.69

SCAVI E BONIFICHE	
SCOTICO	12.715 mq
RILEVATI	
RILEVATO	75.694 mq
TERRENO VEGETALE	17.264 m
SOVRASTRUTTURA STRADALE	
STRATO DI USURA	11.241 m
STRATO DI BINDER	11.591 m
STRATO DI BASE	11.841 m
STRATO DI SOTTOFONDO TRATTATO	3.104 mq

SEZIONE N. : 6
QT. PROGETTO : 109.781
DIST.PROG. : 100.000
DIST.PREC. : 47.953
DIST.SUCC. : 50.000

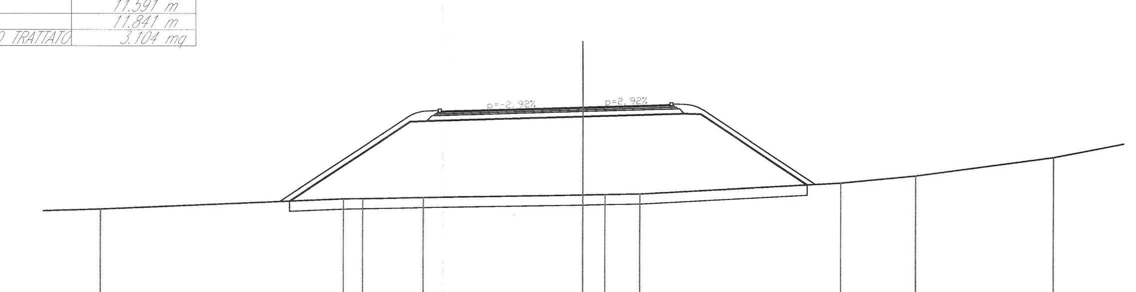

SCALA 1:200

QT.RIF. 99.000

QUOTE TERRENO	104.76 105.26 105.28 105.33 105.47 105.48 105.51 106.04 106.40 107.31
DIST.PARZIALI TERRENO	11.91 0.94 2.98 7.88 1.08 1.71 9.86 3.65 6.75 6.94
QUOTE PROGETTO	105.15 109.08 109.11 109.33 109.48 109.45 105.96
DIST.PARZIALI PROGETTO	5.89 0.81 7.72 4.95 0.81 5.24

SCAVI E BONIFICHE	
SCOTICO	13.163 mq
RILEVATI	
RILEVATO	74.999 mq
TERRENO VEGETALE	15.777 m
SOVRASTRUTTURA STRADALE	
STRATO DI USURA	13.360 m
STRATO DI BINDER	13.710 m
STRATO DI BASE	13.961 m
STRATO DI SOTTOFONDO TRATTATO	3.636 mq

SEZIONE N. : 7
QT. PROGETTO : 111.210
DIST.PROG. : 150.000
DIST.PREC. : 50.000
DIST.SUCC. : 50.000

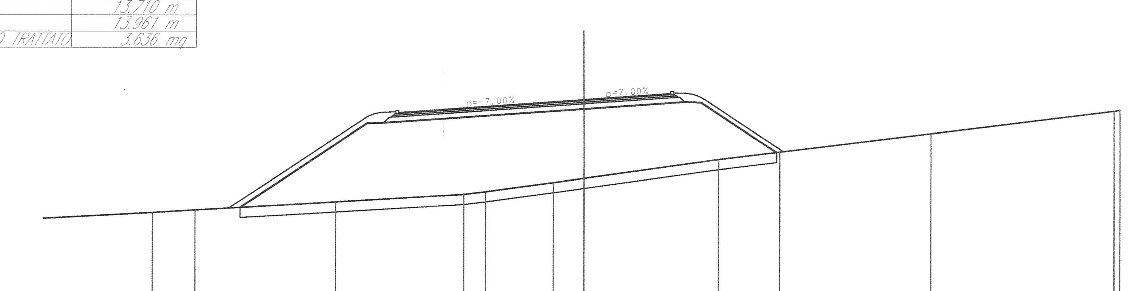

SCALA 1:200

QT.RIF. 100.000

QUOTE TERRENO	105.65 105.77 106.17 106.55 106.68 107.12 107.34 108.27 108.64 109.55 110.67
DIST.PARZIALI TERRENO	8.83 2.08 6.88 6.33 1.06 3.33 1.49 6.60 2.99 7.40 9.00
QUOTE PROGETTO	105.90 110.05 110.07 110.76 111.11 111.08 108.62
DIST.PARZIALI PROGETTO	6.21 0.81 9.86 4.94 0.81 3.69

SCAVI E BONIFICHE	
SCOTICO	16.482 mq
RILEVATI	
RILEVATO	139.845 mq
TERRENO VEGETALE	25.189 m
SOVRASTRUTTURA STRADALE	
STRATO DI USURA	11.754 m
STRATO DI BINDER	12.104 m
STRATO DI BASE	12.355 m
STRATO DI SOTTOFONDO TRATTATO	3.234 mq

SEZIONE N. : 8
QT. PROGETTO : 115.004
DIST.PROG. : 200.000
DIST.PREC. : 50.000
DIST.SUCC. : 36.156

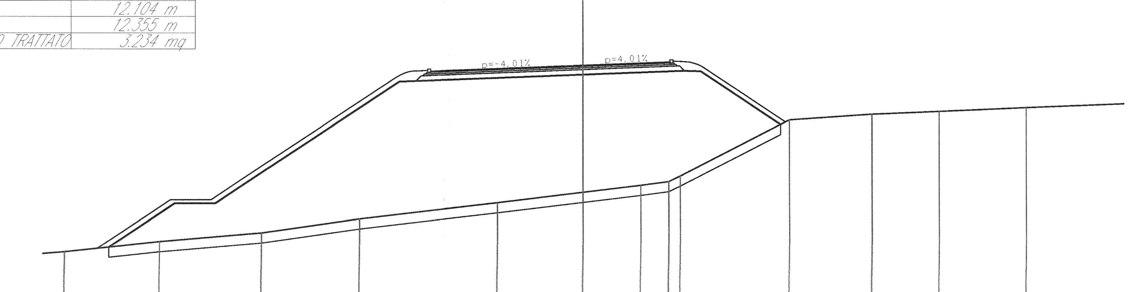

SCALA 1:200

QT.RIF. 102.000

QUOTE TERRENO	105.81 106.31 106.74 107.43 108.24 108.76 109.10 109.29 109.56 112.33 112.62 112.75 112.94
DIST.PARZIALI TERRENO	4.66 5.02 4.78 6.81 4.19 2.83 1.37 0.34 5.38 4.03 3.29 4.29 5.85
QUOTE PROGETTO	106.04 108.20 108.20 114.20 114.22 114.55 114.75 114.73 112.11
DIST.PARZIALI PROGETTO	3.23 2.00 9.00 0.81 8.24 4.95 0.81 3.92

SCAVI E BONIFICHE	
SCOTICO	19.522 mq
RILEVATI	
RILEVATO	226.177 mq
TERRENO VEGETALE	36.332 m
SOVRASTRUTTURA STRADALE	
STRATO DI USURA	17.000 m
STRATO DI BINDER	17.350 m
STRATO DI BASE	9.104 m
STRATO DI SOTTOFONDO TRATTATO	2.424 mq

SEZIONE N. : SP-A
QT. PROGETTO : 117.027
DIST.PROG. : 236.156
DIST.PREC. : 36.156
DIST.SUCC. : 29.202

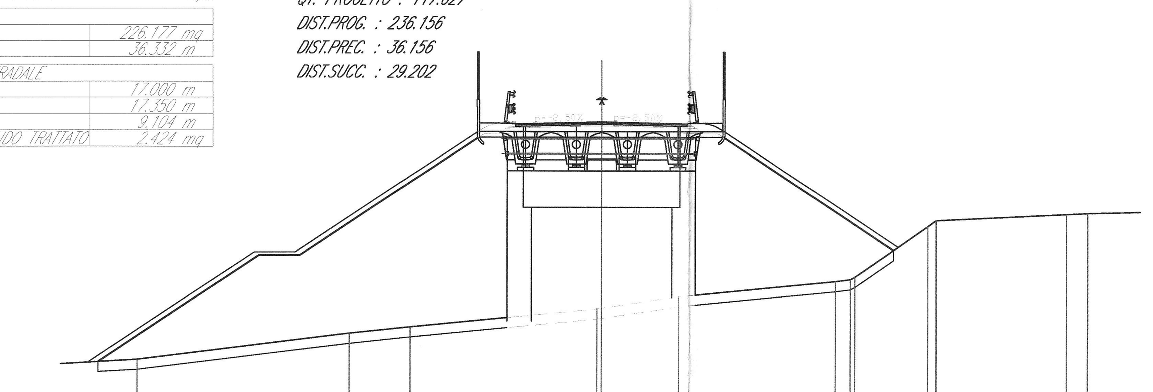

SCALA 1:200

QT.RIF. 102.000

QUOTE TERRENO	105.06 105.28 106.58 106.90 107.80 107.83 108.40 109.16 109.26 109.37 111.87 112.17 112.48 112.53
DIST.PARZIALI TERRENO	3.77 10.38 2.97 9.16 3.81 7.72 0.73 3.58 6.39 1.03 6.09
QUOTE PROGETTO	105.17 110.43 110.43 116.43 116.45 116.80 116.58 116.91 116.80 116.45 116.43 110.70
DIST.PARZIALI PROGETTO	7.88 2.00 9.00 0.81 0.73 4.25 4.25 0.73 0.81 8.59

SOVRASTRUTTURA STRADALE	
STRATO DI USURA	8.500 m
STRATO DI BINDER	8.500 m

SEZIONE N. : P-1
QT. PROGETTO : 117.794
DIST.PROG. : 265.358
DIST.PREC. : 29.202
DIST.SUCC. : 30.000

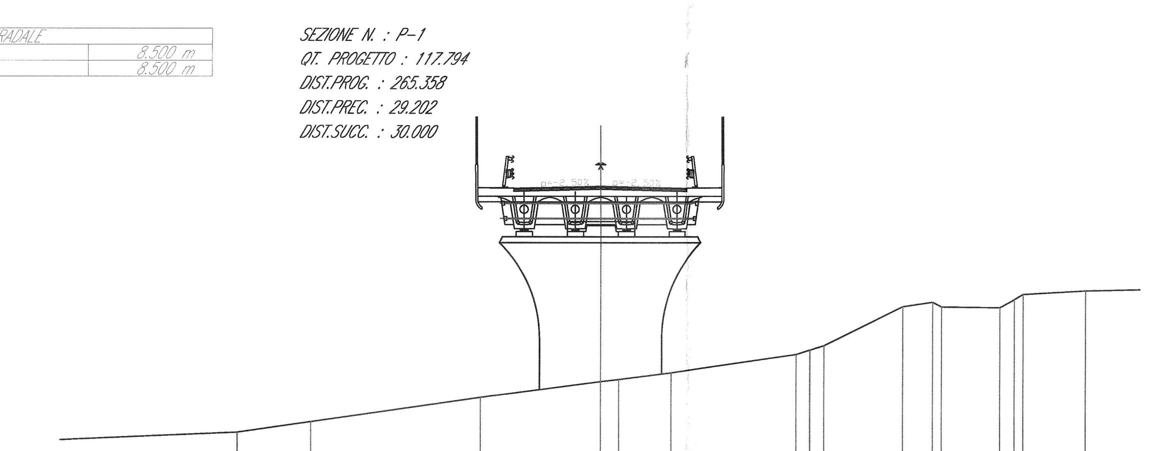

SCALA 1:200

QT.RIF. 103.000

QUOTE TERRENO	105.64 106.17 107.38 108.15 108.27 108.60 109.51 109.75 109.94 111.88 112.10 111.87 111.84 112.23 112.49 112.67
DIST.PARZIALI TERRENO	9.06 3.59 8.34 5.86 0.89 2.58 6.19 0.66 0.69 3.87 1.44 2.87 0.71 3.07 4.58
QUOTE PROGETTO	117.57 117.67 117.57
DIST.PARZIALI PROGETTO	4.25 4.25

SOVRASTRUTTURA STRADALE	
STRATO DI USURA	8.500 m
STRATO DI BINDER	8.500 m

SEZIONE N. : P-2
QT. PROGETTO : 117.775
DIST.PROG. : 295.358
DIST.PREC. : 30.000
DIST.SUCC. : 29.199

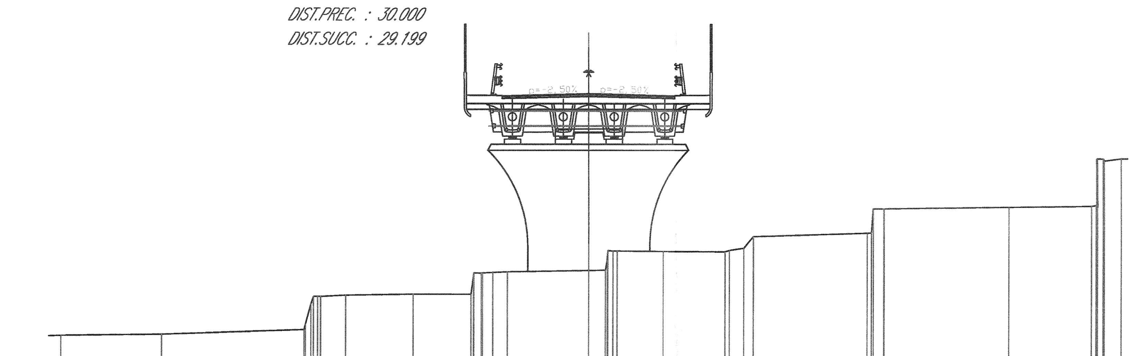

SCALA 1:200

QT.RIF. 103.000

QUOTE TERRENO	105.85 105.91 106.14 107.78 107.77 107.84 107.89 107.88 108.97 109.00 109.07 109.08 110.03 110.02 110.00 110.18 110.74 110.91 112.12 112.12 112.21 112.26 114.59
DIST.PARZIALI TERRENO	4.97 6.99 1.22 3.30 2.85 0.50 0.71 4.00 0.81 2.28 3.08 0.71 5.55 0.57 6.15 4.04 0.82 1.15
QUOTE PROGETTO	117.55 117.65 117.55
DIST.PARZIALI PROGETTO	4.25 4.25

SCAVI E BONIFICHE	
SCOTICO	18.748 mq
RILEVATI	
RILEVATO	171.428 mq
TERRENO VEGETALE	34.707 m
SOVRASTRUTTURA STRADALE	
STRATO DI USURA	8.500 m
STRATO DI BINDER	8.850 m
STRATO DI BASE	9.104 m
STRATO DI SOTTOFONDO TRATTATO	2.424 mq

SEZIONE N. : SP-B
QT. PROGETTO : 116.970
DIST.PROG. : 324.558
DIST.PREC. : 29.199
DIST.SUCC. : 25.442

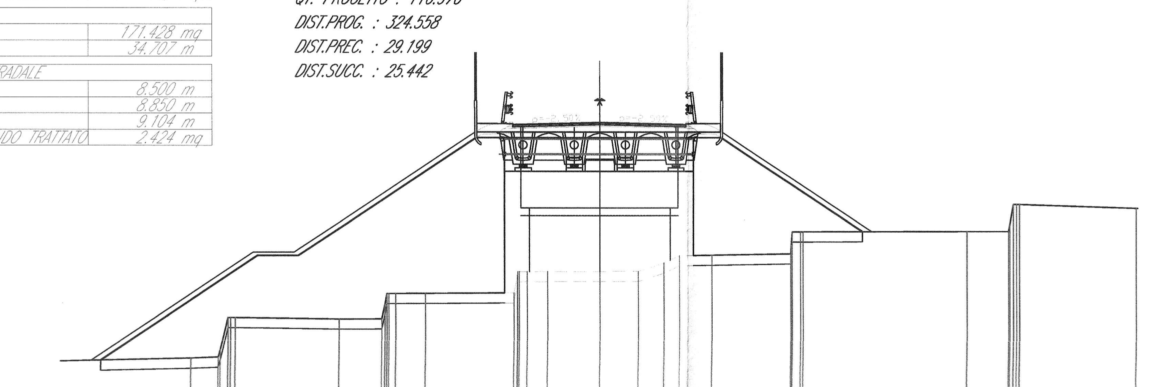

SCALA 1:200

QT.RIF. 102.000

QUOTE TERRENO	105.31 105.37 107.31 107.24 107.25 108.50 108.51 108.54 109.58 109.59 109.60 109.60 110.01 110.37 110.41 110.49 111.57 111.60 111.60 112.94
DIST.PARZIALI TERRENO	9.93 1.36 5.08 2.10 1.48 4.33 0.99 2.57 1.88 1.26 0.78 1.65 3.88 8.04 2.05 5.73
QUOTE PROGETTO	105.21 110.37 110.37 116.37 116.40 116.52 116.40 116.37 111.58
DIST.PARZIALI PROGETTO	7.74 2.00 9.00 0.81 4.98 4.98 0.81 7.18

COMMITTENTE:

RFI RETE FERROVIARIA ITALIANA
GRUPPO FERROVIE DELLO STATO ITALIANE

PROGETTAZIONE:

ITALFERR

DIRETTRICE FERROVIARIA MESSINA - CATANIA - PALERMO

NUOVO COLLEGAMENTO PALERMO - CATANIA

U.O. PRODUZIONE CENTRO NORD

PROGETTO ESECUTIVO

RADDOPPIO DELLA TRATTA BICOCCA - CATENANUOVA
Soppressione PL al Km 3+639

NV01 - NUOVA VIABILITA'

Sezioni trasversali _ Tav 1 di 2

SCALA: 1:200

COMMESSA	LOTTO	FASE	ENTE	TIPO DOC.	OPERA/DISCIPLINA	PROGR.	REV.
RS0M	00	E	26	W9	NV0100	001	A

Rev.	Descrizione	Redatto	Data	Verificato	Data	Approvato	Data	Autorizzato Data
A	Emissione Esecutiva	G. Grimaldi	Settembre 2015	Mariotta	Settembre 2015	P. Carlesimo	Settembre 2015	Arduini Settembre 2015

ITALFERR S.p.A. Direzione Tecnica Produzione Centro Nord Dott. Ing. Fabrizio Arduini Ordine degli Ingegneri della Prov. di Roma n° 19393 sez. A

File:RS0M00E26W9NV0100001A.dwg

n. Elab.: 34

Stampato dal Service di plottaggio ITALFERR S.p.A. ALBA s.r.l.