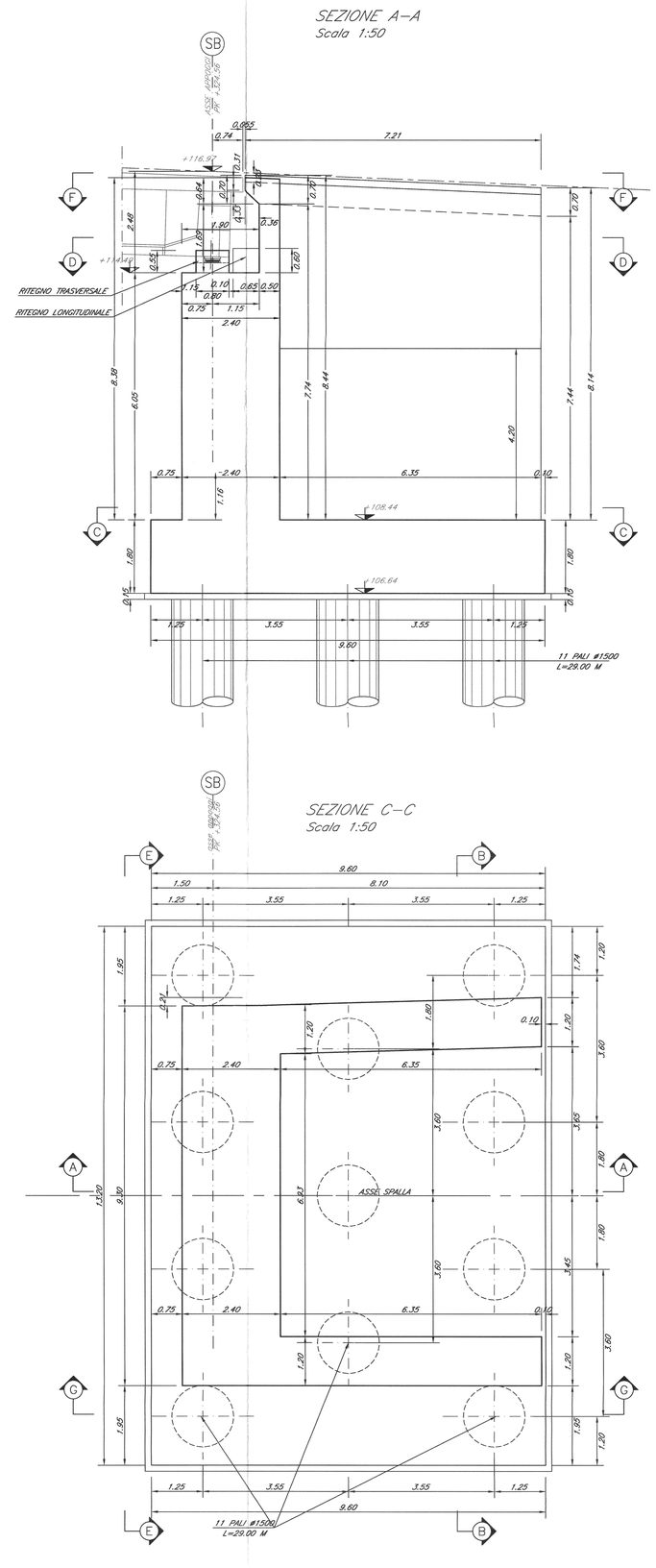

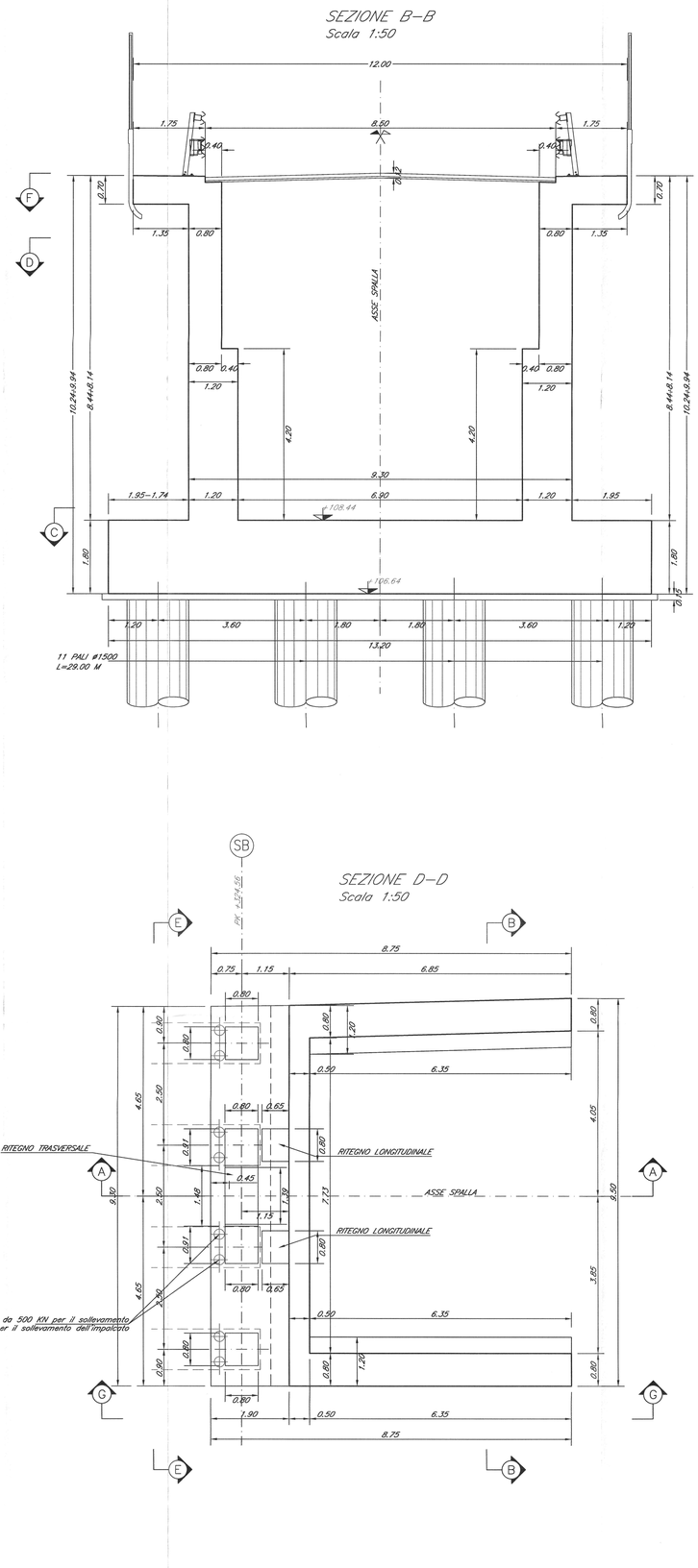

TABELLA MATERIALI

CALCESTRUZZO

Tipo Calcestruzzo		Rapporto a/c max (UNI EN 206)	Classe di lavorabilità	Tipo di cemento	Classe di resistenza minima $C(f_{ck}/f_{ck,cub})$	Classe di esposizione ambientale (UNI EN 206)	Dmax (aggr) (mm)	Campi di Impiego
A	1	0.45	S4–S5	CEM I÷V	C45/55	XC3	20	– Impalcati ed Elementi in c.a.p. prefabbricati
B	1	0.45	S4–S5	CEM I÷V	C35/45	XC3	25	– Elementi prefabbricati in c.a. per strutture fuori terra
	1	0.45	S4–S5	CEM I÷V	C35/45	XC3	20	– Predalles con funzioni strutturali
	3	0.50	S4–S5	CEM III÷V	C30/37	XC4	20	– Velette prefabbricate
	3	0.55	S4–S5	CEM III÷V	C30/37	XC3	20	– Predalles senza funzioni strutturali
	3	0.55	S3–S4	CEM III÷V	C30/37	XA1	25	– Canalette portacavi ed altri elementi prefabbricati senza funzioni strutturali
C	1	0.50	S4–S5	CEM I÷V	C30/37	XC4	25	– Impalcati in c.a. ordinari – Solette in c.a. gettate in opera in elevazione
	2	0.50	S3–S4	CEM I÷V	C30/37	XC4	25	– Pile e spalle – Baggioli e pulvini – Strutture in c.a. in elevazione
E		0.55	S3–S4	CEM III÷V	C30/37	XA1	25	– Tombini a struttura scatolare e circolare
G	1	0.50	S3–S4	CEM III÷V	C30/37	XC4	25	– Muri di contorpio/sottoscarpo
	2	0.60	S3–S4	CEM III÷V	C25/30	XC2	25	– Solettoni di fondazione – Fondazioni armate
	2	0.50	S3–S4	CEM III÷V	C30/37	XC4	25	– Cordoli di fondazione barriere antirumore
	3	0.60	S3–S4	CEM III÷V	C25/30	XC2	40	– Fondazioni non armate (pozzi, sottoplinti, ecc...)
	4	0.60	S3–S4	CEM III÷V	C25/30	XC2	25	– Cunette, cordolette e cordoli
H	1	0.60	S4–S5	CEM III÷V	C25/30	XC2	32	– Pali (di parete o opere di sostegno), diaframmi e relativi cordoli di collegamento gettati in opera
	2	0.60	S4–S5	CEM III÷V	C25/30	XC2	32	– Pali/diaframmi di fondazione gettati in opera
I		--	--	CEM I÷V	C12/15	X0	--	– Magrone di riempimento e livellamento

ACCIAIO

ACCIAIO IN BARRE PER GETTI E RETI ELETTROSALDATE	B450C fyk ≥450Mpa ftk ≥540Mpa 1.15 ≤ ftk/fyk < 1.35 fyk= tensione caratteristica di snervamento ftk= tensione caratteristica di rottura
ACCIAIO ARMONICO DI TIPO STABILIZZATO PER TRAVI E TRAVERSI	Trefoli ø0.6" fptk 1860 MPa – fp(1)k 1670 MPa o trave
ACCIAIO PER CARPENTERIA METALLICA STRUTTURE PRINCIPALI	S355J2 (ex FE 510 D1)
ACCIAIO PER CARPENTERIA METALLICA STRUTTURE SECONDARIE	S275JR (ex FE 430 B)
BULLONI PER UNIONI A TAGLIO	VITE Classe 8.8; DADO Classe 8
BULLONI PER UNIONI AD ATTRITO	VITE Classe 10.9; DADO Classe 10
ACCIAIO PER ARMATURA MICROPALI	S275JR (ex FE 430 B)
SALDATURE	In accordo con istruzione FS 44/S
FIOLI	Acciaio S235 J2G3 + C450 fu/fy ≥1.2 fy ≥350 Mpa fu ≥450 Mpa Allungamento ≥12% Strizione ≥50% Composizione Chimica C≤0.18; Mn≤0.9; S≤0.04; P≤0.05

PRESCRIZIONI

COPRIFERRO NETTO

- PALI DI FONDAZIONE E PER PARATIE, DIAFRAMMI.....s=60 mm
- SOLETTONI DI FONDAZIONE, FONDAZIONI ARMATE E NON ARMATE.....s=40 mm
- OPERE IN ELEVAZIONE IN VISTA (PILE, SPALLE, BAGGIOLI, PULVINI).....s=40 mm
- OPERE IN ELEVAZIONE CON SUPERFICI INTERRATE O NON ISPEZIONABILI.....s=40 mm
- SOLETTE DA PONTE – ESTRADOSSO.....s=35 mm
- SOLETTE DA PONTE – INTRADOSSO (GETTO IN OPERA).....s=35 mm
- SOLETTE DA PONTE – INTRADOSSO (GETTO SU PREDALLES).....s=20 mm
- IMPALCATI – ARMATURA ORDINARIA.....s=40 mm
- IMPALCATI IN C.A.P. – CAVI PRE–TESI.....s=max(3Øtrefolo; 50mm)
- IMPALCATI IN C.A.P. – CAVI POST–TESI.....s=max(Øesterno guaina; 60mm)
- VELETTE.....s=30 mm
- PREDALLES CON FUNZIONI STRUTTURALI.....s=25 mm
- PREDALLES SENZA FUNZIONI STRUTTURALI.....s=max(Øbarra int.; 20mm)
- CUNETTE, CANALETTE E CORDOLI.....s=40 mm

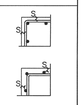

LE SOVRAPPOSIZIONI DELLE BARRE DOVRANNO ESSERE DI MINIMO 50 VOLTE IL DIAMETRO DELLE STESSE

COMMITTENTE:

RFI RETE FERROVIARIA ITALIANA
GRUPPO FERROVIE DELLO STATO ITALIANE

PROGETTAZIONE:

ITALFERR
GRUPPO FERROVIE DELLO STATO ITALIANE

DIRETTRICE FERROVIARIA MESSINA - CATANIA - PALERMO

NUOVO COLLEGAMENTO PALERMO - CATANIA

U.O. PRODUZIONE CENTRO NORD

PROGETTO ESECUTIVO

RADDOPPIO DELLA TRATTA BICOCCA - CATENANUOVA
Soppressione PL al Km 3+639

IV01 - CAVALCAFERROVIA

Spalla B(fissa) - Carpenteria tav. 1/2

SCALA: 1: 50

COMMESSA	LOTTO	FASE	ENTE	TIPO DOC.	OPERA/DISCIPLINA	PROGR.	REV.
RS0M	00	E	26	BB	IV0100	003	A

Rev.	Descrizione	Redatto	Data	Verificato	Data	Approvato	Data	Autorizzato Data
A	Emissione Esecutiva	G.Cassiello	Settembre 2015	T.Paolucci (ITALFERR)	Settembre 2015	F.Ciabatti	Settembre 2015	Ing. F. Ciabatti Ordine degli Ingegneri della Provincia di Roma n. A 19834

File:RS0M00E26BBIV0100003A.dwg

n. Elab.: 47

Stampato dal Service di plottaggio ITALFERR S.p.A. ALBA s.r.l.