SEZIONE A–A
scala 1:50

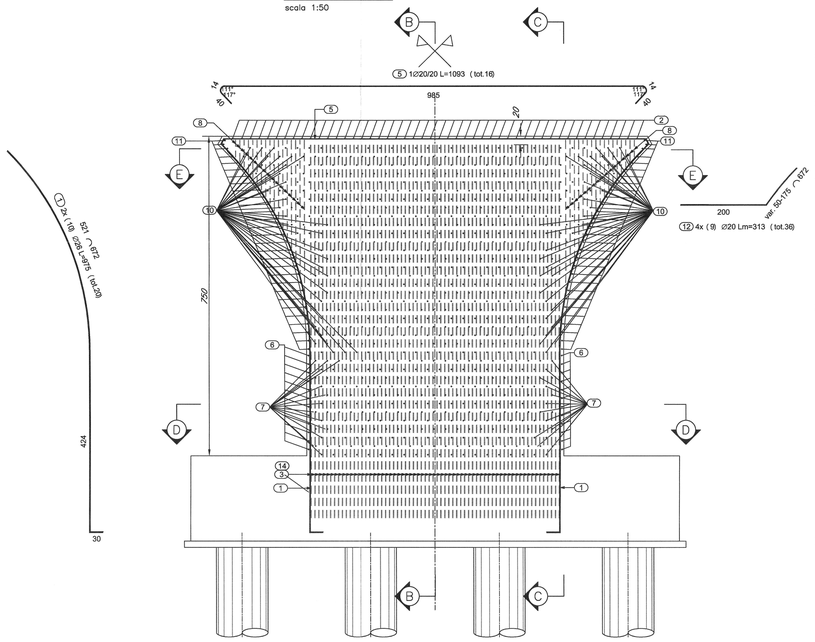

SEZIONE B–B
scala 1:50

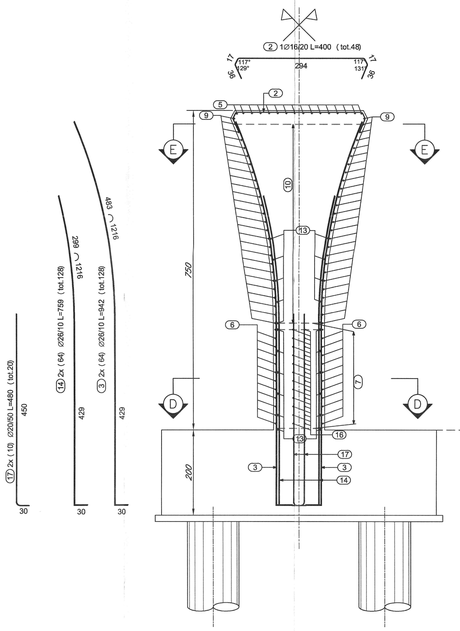

SEZIONE C–C
scala 1:50

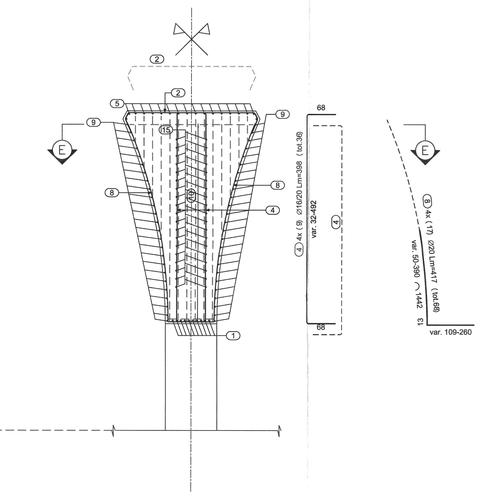

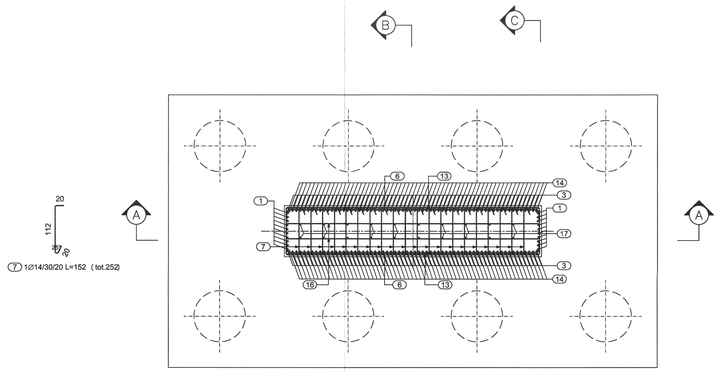

PIANTA D–D
scala 1:50

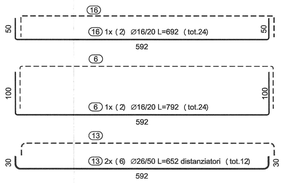

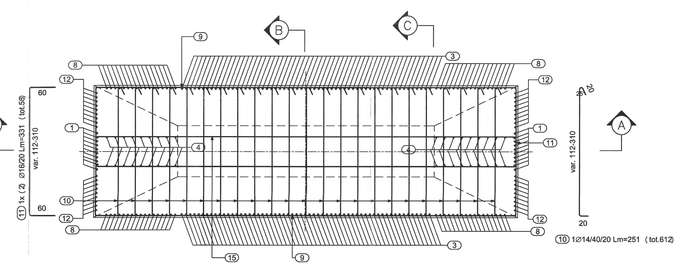

PIANTA E–E
scala 1:50

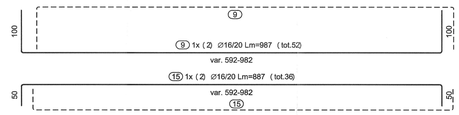

ELEMENTO: elevazione						N.ELEMENTI: 1
POSIZIONE	N. PEZZI	Ø [mm]	L [cm]	L. TOT [m]	PESO [kg]	SCHEMA PIEGATURA (misure al filo esterno)
1	20	26	974.9	194.97	812.65	520.6 / 424.4 / 20.0
2	48	16	400.0	192.00	302.98	294 / 39° / 137°
3	128	26	941.8	1205.55	5024.71	482.6 / 429.2 / 30.1
4	36	16	397.6	143.14	225.87	67.8 / var. 32-492 / 67.8
5	16	20	1093.0	174.88	431.25	14 / 40 / 985 / 40 / 14 / 111° / 111°
6	24	16	792.0	190.08	299.95	100 / 592 / 100
8	68	20	417.3	283.76	699.75	var. 109-260 / var. 50-380 / 12.5
9	52	16	987.0	513.24	809.89	100 / var. 592-982 / 100
11	58	16	331.0	191.98	302.94	var. 112-310 / 60 / 60
12	36	20	312.5	112.50	277.43	var. 50-175 / 200
13	12	26	652.0	78.24	326.10	30 / 592 / 30
14	128	26	758.5	970.89	4046.68	759.2 / 429.2 / 30.1
15	36	16	887.0	319.32	503.89	50 / var. 592-982 / 50
16	24	16	692.0	166.08	262.07	50 / 592 / 50
17	20	20	479.9	95.99	236.71	449.8 / 30.1
PESO TOTALE:				14562.87	x 1 elemento = 14562.87 kg	

ELEMENTO: SPILLE ELEVAZIONE						N.ELEMENTI: 1
POSIZIONE	N. PEZZI	Ø [mm]	L [cm]	L. TOT [m]	PESO [kg]	SCHEMA PIEGATURA (misure al filo esterno)
7	252	14	152.4	384.12	464.02	29.8 / 12 / 20.3
10	612	14	251.4	1538.75	1858.81	20.1 / 40 / var. 112-310 / 20.3
PESO TOTALE:				2322.83	x 1 elemento = 2322.83 kg	

TABELLA MATERIALI

CALCESTRUZZO

Tipo Calcestruzzo		Rapporto a/c max (UNI EN 206)	Classe di lavorabilità	Tipo di cemento	Classe di resistenza minima C(fck/fck,cu)	Classe di esposizione ambientale (UNI EN 206)	Dmax (mm)	Campi di Impiego
A	1	0.45	S4–S5	CEM I÷V	C45/55	XC3	20	– Impalcati ed Elementi in c.a.p. prefabbricati
B	1	0.45	S4–S5	CEM I÷V	C35/45	XC3	25	– Elementi prefabbricati in c.a. per strutture fuori terra
	1	0.45	S4–S5	CEM I÷V	C35/45	XC3	20	– Predalles con funzioni strutturali
	3	0.50	S4–S5	CEM III÷V	C30/37	XC4	20	– Velette prefabbricate
	3	0.55	S4–S5	CEM III÷V	C30/37	XC3	20	– Predalles senza funzioni strutturali
	3	0.55	S3–S4	CEM III÷V	C30/37	XA1	25	– Cunelette portacavi ed altri elementi prefabbricati senza funzioni strutturali
C	1	0.50	S4–S5	CEM I÷V	C30/37	XC4	25	– Impalcati in c.a. ordinari – Solette in c.a. gettate in opera in elevazione
	2	0.50	S3–S4	CEM I÷V	C30/37	XC4	25	– Pile e spalle – Baggioli e pulvini – Strutture in c.a. in elevazione
E		0.55	S3–S4	CEM III÷V	C30/37	XA1	25	– Tombini a struttura scatolare e circolare
G	1	0.50	S3–S4	CEM III÷V	C30/37	XC4	25	– Muri di controripa/sottocorpo
	2	0.60	S3–S4	CEM III÷V	C25/30	XC2	25	– Solettoni di fondazione – Fondazioni armate
	2	0.50	S3–S4	CEM III÷V	C30/37	XC4	25	– Cordoli di fondazione barriere antirumore
	3	0.60	S3–S4	CEM III÷V	C25/30	XC2	40	– Fondazioni non armate (pozzi, sottoplinti, ecc...)
	4	0.60	S3–S4	CEM III÷V	C25/30	XC2	25	– Cunette, canalette e cordoli
H	1	0.60	S4–S5	CEM III÷V	C25/30	XC2	32	– Pali (di ponte o opere di sostegno), diaframmi e relativi cordoli di collegamento gettati in opera
	2	0.60	S4–S5	CEM III÷V	C25/30	XC2	32	– Pali/diaframmi di fondazione gettati in opera
I		--	--	CEM I÷V	C12/15	X0	--	– Magrone di riempimento e livellamento

ACCIAIO

ACCIAIO IN BARRE PER GETTI E RETI ELETTROSALDATE	B450C fyk ≥450Mpa ftk ≥540Mpa 1.15 ≤ ftk/fyk < 1.35 fyk= tensione caratteristica di snervamento ftk= tensione caratteristica di rottura
ACCIAIO ARMONICO DI TIPO STABILIZZATO PER TRAVI E TRAVERSI	Trefoli ⌀0,6" fptk 1860 MPa – fp(1)k 1670 MPa o trave
ACCIAIO PER CARPENTERIA METALLICA STRUTTURE PRINCIPALI	S355J2 (ex FE 510 D1)
ACCIAIO PER CARPENTERIA METALLICA STRUTTURE SECONDARIE	S275JR (ex FE 430 B)
BULLONI PER UNIONI A TAGLIO	VITE Classe 8.8; DADO Classe 8
BULLONI PER UNIONI AD ATTRITO	VITE Classe 10.9; DADO Classe 10
ACCIAIO PER ARMATURA MICROPALI	S275JR (ex FE 430 B)
SALDATURE	In accordo con istruzione FS 44/S
PIOLI	Acciaio S235 J2G3 + C450 fu/fy ≥1.2 fy ≥350 Mpa fu ≥450 Mpa Allungamento ≥12% Strizione ≥50% Composizione Chimica C≤0.18; Mn ≤0.9; S≤0.04; P≤0.05

PRESCRIZIONI

COPRIFERRO NETTO

- PALI DI FONDAZIONE E PER PARATIE, DIAFRAMMI ..... s=60 mm
- SOLETTONI DI FONDAZIONE, FONDAZIONI ARMATE E NON ARMATE ..... s=40 mm
- OPERE IN ELEVAZIONE IN VISTA (PILE, SPALLE, BAGGIOLI, PULVINI) ..... s=40 mm
- OPERE IN ELEVAZIONE CON SUPERFICI INTERRATE O NON ISPEZIONABILI ..... s=40 mm
- SOLETTE DA PONTE – ESTRADOSSO ..... s=35 mm
- SOLETTE DA PONTE – INTRADOSSO (GETTO IN OPERA) ..... s=35 mm
- SOLETTE DA PONTE – INTRADOSSO (GETTO SU PREDALLES) ..... s=20 mm
- IMPALCATI – ARMATURA ORDINARIA ..... s=40 mm
- IMPALCATI IN C.A.P. – CAVI PRE–TESI ..... s=max(3⌀trefolo; 50mm)
- IMPALCATI IN C.A.P. – CAVI POST–TESI ..... s=max(⌀esterno guaina; 60mm)
- VELETTE ..... s=30 mm
- PREDALLES CON FUNZIONI STRUTTURALI ..... s=25 mm
- PREDALLES SENZA FUNZIONI STRUTTURALI ..... s=max(⌀barra int.; 20mm)
- CUNETTE, CANALETTE E CORDOLI ..... s=40 mm

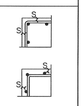

LE SOVRAPPOSIZIONI DELLE BARRE DOVRANNO ESSERE DI MINIMO 50 VOLTE IL DIAMETRO DELLE STESSE

COMMITTENTE:

RFI RETE FERROVIARIA ITALIANA
GRUPPO FERROVIE DELLO STATO ITALIANE

PROGETTAZIONE:

ITALFERR
GRUPPO FERROVIE DELLO STATO ITALIANE

DIRETTRICE FERROVIARIA MESSINA - CATANIA - PALERMO

NUOVO COLLEGAMENTO PALERMO - CATANIA

U.O. PRODUZIONE CENTRO NORD

PROGETTO ESECUTIVO

RADDOPPIO DELLA TRATTA BICOCCA - CATENANUOVA
Soppressione PL al Km 3+639

IV01 - CAVALCAFERROVIA

Armatura elevazione pila 2

SCALA: 1: 50

COMMESSA	LOTTO	FASE	ENTE	TIPO DOC.	OPERA/DISCIPLINA	PROGR.	REV.
RS0M	00	E	26	BB	IV0100	013	A

Rev.	Descrizione	Redatto	Data	Verificato	Data	Approvato	Data	Autorizzato
A	Emissione Esecutiva	G. Gigantiti	Settembre 2015	[illegible]	Settembre 2015	[illegible]	Settembre 2015	Dott. Ing. V. Piccinini Direttore Generale Direzione Tecnica Dott. Ing. G. Fadda Direttore Generale U.O. Produzione Centro Nord Ordine degli Ingegneri della Provincia di Roma n. A 19264 Settembre 2015

Stampato dal Service di plottaggio ITALFERR S.p.A. ALBA S.r.l.

ITALFERR S.p.A.

File: RS0M00E26BBIV0100013A.dwg

n. Elab.: 59