PROSPETTO Scala 1:100

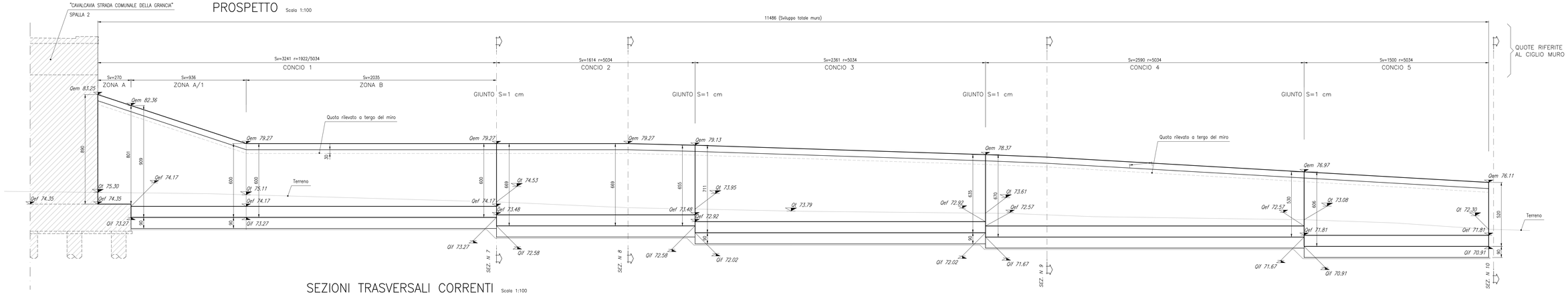

SEZIONI TRASVERSALI CORRENTI Scala 1:100

TABELLA QUOTE ALTIMETRICHE				
	CONCIO 1 ZONA A	CONCIO 1 ZONA A/1	CONCIO 1 ZONA B	CONCIO 2
Qem	Var 83.25÷82.36	Var 82.36÷79.27	79.27	Var 79.27÷79.13
Qef	74.35	74.17	74.17	73.48
Qif	–	73.27	73.27	72.58

TABELLA QUOTE ALTIMETRICHE			
	CONCIO 3	CONCIO 4	CONCIO 5
Qem	Var 79.13÷78.37	Var 78.37÷76.97	Var 76.97÷76.11
Qef	72.92	72.57	71.81
Qif	72.02	71.67	70.91

LEGENDA QUOTE ALTIMETRICHE			
PC	PIANO CAMPAGNA	QP	QUOTA PROGETTO
Qef	QUOTA ESTRADOSSO FONDAZIONE	QPB	QUOTA PROGETTO A BORDO STRADA
Qif	QUOTA INTRADOSSO FONDAZIONE	Qem	QUOTA ESTRADOSSO MURO
Qt	QUOTA TERRENO		

NOTE:

LE QUOTE LINEARI SONO ESPRESSE IN CENTIMETRI SALVO DOVE ESPRESSAMENTE INDICATO
LE QUOTE ANGOLARI SONO ESPRESSE IN GRADI SESSADECIMALI
LE QUOTE PLANO–ALTIMETRICHE SONO APPROSSIMATE AL CENTIMETRO

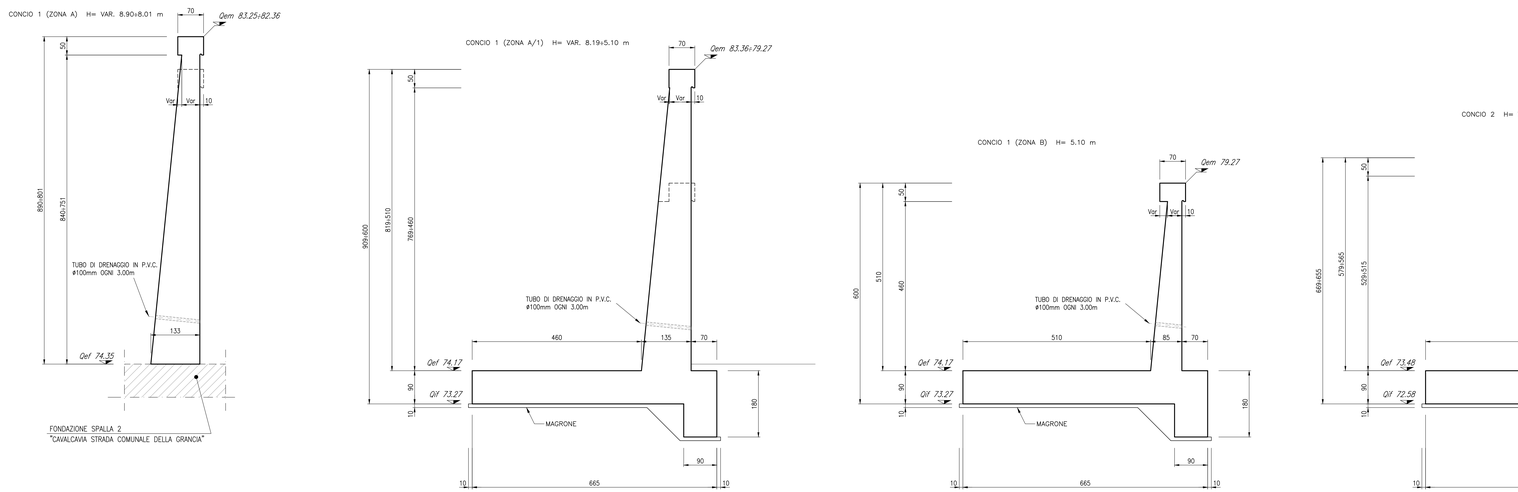

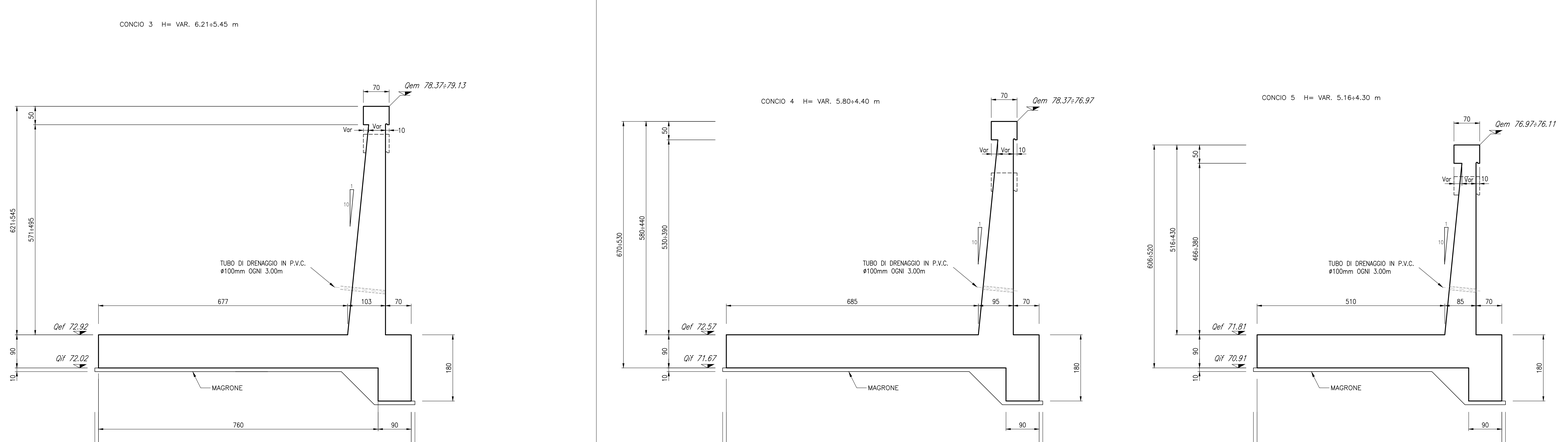

DIAMETRO PIEGATURE d_{Br}:	
DIAMETRO BARRA ø≤20	–> d_{Br}=4ø
DIAMETRO BARRA ø20 – ø26	–> d_{Br}=7ø

MATERIALI:

CALCESTRUZZO MAGRO DI SOTTOFONDAZIONE
- Rck >= 15 N/mm^2
- Contenuto minimo di cemento 150 Kg/mc
- Tipo di cemento CEM I : V

CARATTERISTICHE CALCESTRUZZI PER GETTI IN OPERA

- MURI DI SOTTOSCARPA
  - Rck >= 40 N/mm^2
  - Contenuto minimo di cemento 300 Kg/mc
  - Tipo di cemento CEM III, IV
  - Rapporto massimo acqua/cemento 0.45
  - Slump S4
  - Diametro massimo dell'inerte 32 mm
  - Classe di esposizione 2b ambiente umido con gelo
  - Contenuto minimo d'aria 4%
  - Aggregati resistenti al gelo
  - Acque essudate (UNI 7122) <=0,1%

ACCIAIO per C.A.
- FeB 44K CONTROLLATO IN STABILIMENTO

ELEMENTO	COPRIFERRO [cm]
FONDAZIONE	NETTO 4.0 (–0, +0.5)
ELEVAZIONE	NETTO 4.0 (–0, +0.5)

autostrade per l'italia

AUTOSTRADA (14) : BOLOGNA–BARI–TARANTO

AMPLIAMENTO ALLA TERZA CORSIA
DEL TRATTO RIMINI NORD – PORTO S.ELPIDIO

LOTTO 5

TRATTO: ANCONA NORD – ANCONA SUD

DAL km 213+740 AL km 230+853.42

VL – VIABILITA' INTERFERITA

OPERE D'ARTE MINORI–MURI DI SOSTEGNO/SOTTOSCARPA

MS17–Muro di sottoscarpa Cavalcavia La Grancia

Carpenteria e prospetto

PERIZIA DI VARIANTE N°1

Ghella

IL DIRETTORE TECNICO
Ing. Roberto Tripaldi

IL PROGETTISTA
Ord. Ing. Marco Gigante
Ord. Ingg. Torino n.1395

IL RESPONSABILE ATTIVITA' DI PROGETTAZIONE
Ord. Ingg. Roma N.20013

| RIFERIMENTO ELABORATO | | | |