PIANTA ALLO SPICCATO

Scala 1:50

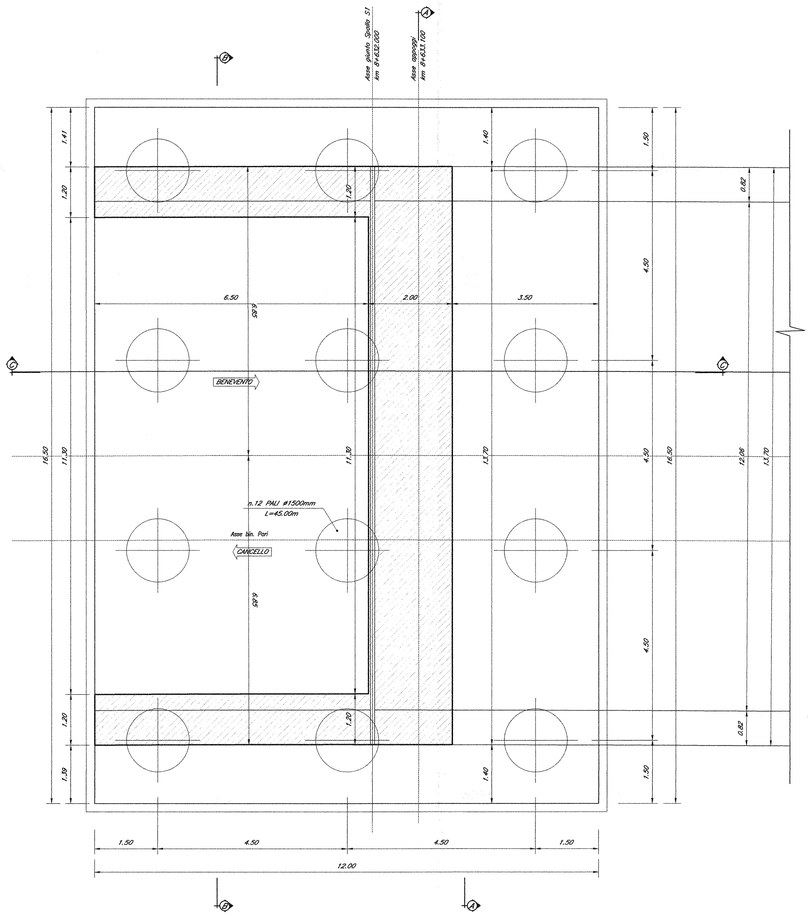

PIANTA APPOGGI

Scala 1:50

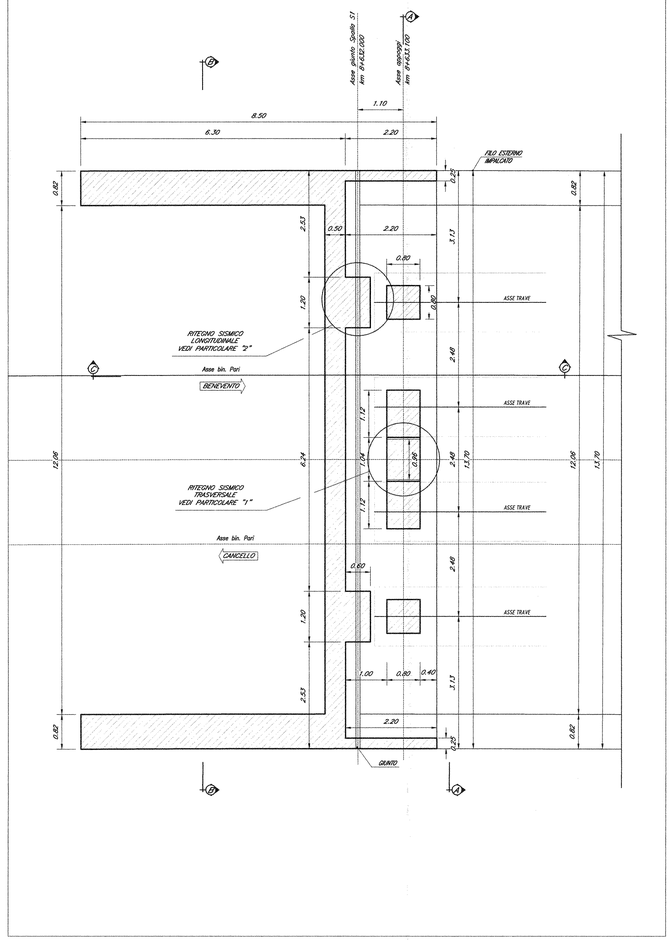

NOTE:

1) Per la tabella materiali e note generali fare riferimento al documento "IF0F01D09TTOC0000001 – Tabella Materiali e Note generali".

2) Trattamento "a matrice" dei muri frontali e laterali delle spalle del viadotto.

COMMITTENTE:

RFI RETE FERROVIARIA ITALIANA
GRUPPO FERROVIE DELLO STATO ITALIANE

DIREZIONE INVESTIMENTI
PROGRAMMA NODO DI NAPOLI

PROGETTAZIONE:

ITALFERR
GRUPPO FERROVIE DELLO STATO ITALIANE

DIREZIONE TECNICA
U.O. STRUTTURE

PROGETTO DEFINITIVO

ITINERARIO NAPOLI-BARI
RADDOPPIO TRATTA CANCELLO-BENEVENTO
I° LOTTO FUNZIONALE CANCELLO-FRASSO TELESINO E VARIANTE ALLA LINEA ROMA-NAPOLI VIA CASSINO NEL COMUNE DI MADDALONI

PONTI E VIADOTTI

VIADOTTO dal km 8+632,000 al km 8+766,000: Viadotto Rio Secco

Carpenteria spalla S1 - Tav. 2 di 2

SCALA: 1:50

COMMESSA	LOTTO	FASE	ENTE	TIPO DOC.	OPERA/DISCIPLINA	PROGR.	REV.
IF0F	01	D	09	BB	VI0504	002	A

Revis.	Descrizione	Redatto	Data	Verificato	Data	Approvato	Data	Autorizzato	Data
A	Emissione Definitiva	A. Tosiani	Lug. 2015	T. Alberini	Lug. 2015	F. Cerrone	Lug. 2015	A. Vitale	Lug. 2015

ITALFERR S.p.A. U.O. Strutture Dott. Ing. Antonio Vitale Ordine degli Ingegneri di Roma n. A 20076

File: IF0F 01.D.09.BB.VI0504.002.A

n. Elab.: 284