CARPENTERIA SPALLA A

SEZIONE A–A
SCALA 1:50

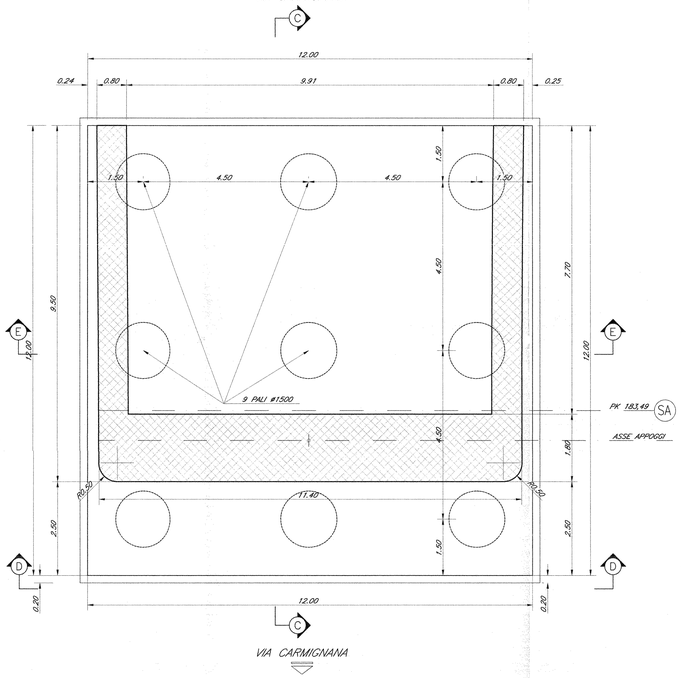

SEZIONE B–B
SCALA 1:50

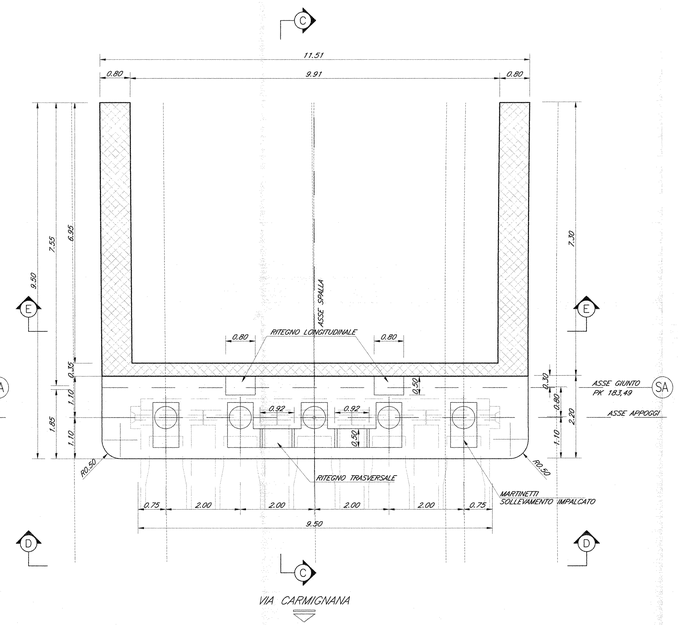

SEZIONE F–F
SCALA 1:50

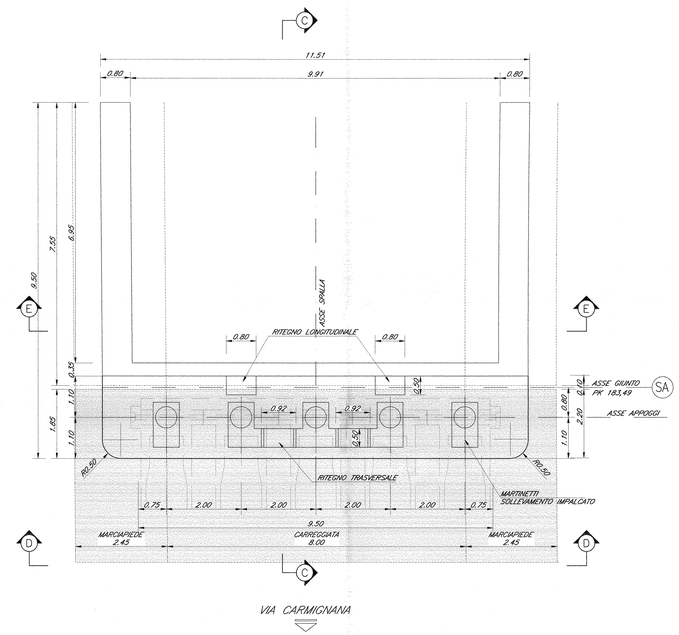

SEZIONE C–C
SCALA 1:50

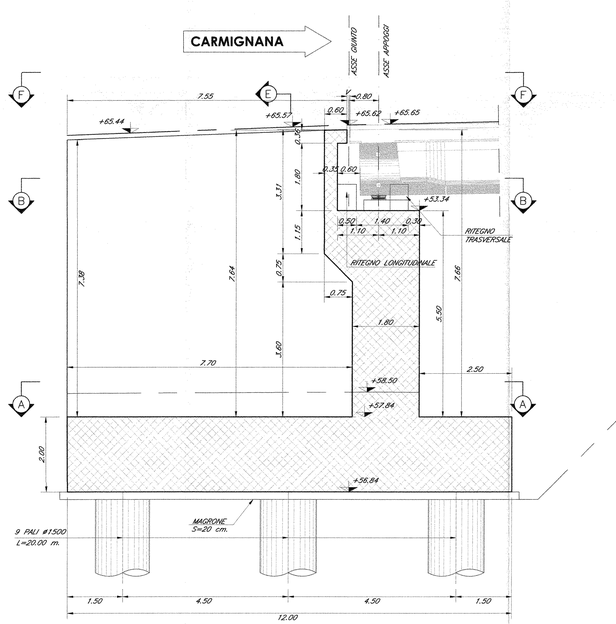

SEZIONE D–D
SCALA 1:50

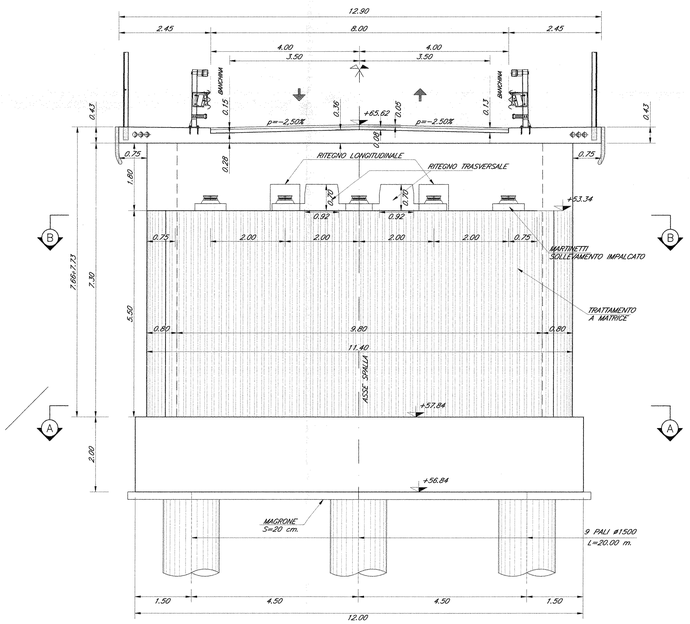

SEZIONE E–E
SCALA 1:50

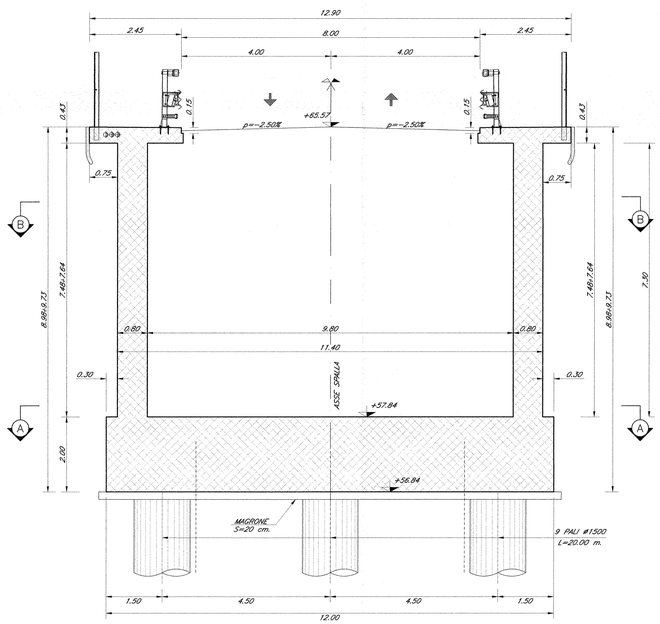

NOTE:

1) Per la tabella materiali e note generali fare riferimento al documento "IFOF01D09TOC0000001 – Tabella Materiali e Note generali".

2) Trattamento "a matrice" dei muri frontali e laterali delle spalle del cavalcaferrovia e delle parete esterna frontale in elevazione del muro di sostegno.

COMMITTENTE:

RFI RETE FERROVIARIA ITALIANA
GRUPPO FERROVIE DELLO STATO ITALIANE

DIREZIONE INVESTIMENTI
PROGRAMMA NODO DI NAPOLI

PROGETTAZIONE:

ITALFERR
GRUPPO FERROVIE DELLO STATO ITALIANE

DIREZIONE TECNICA
U.O. STRUTTURE

PROGETTO DEFINITIVO

ITINERARIO NAPOLI-BARI
RADDOPPIO TRATTA CANCELLO-BENEVENTO
I° LOTTO FUNZIONALE CANCELLO-FRASSO TELESINO E VARIANTE ALLA LINEA ROMA-NAPOLI VIA CASSINO NEL COMUNE DI MADDALONI

CAVALCAFERROVIA

CAVALCAFERROVIA al km 2+220,334 - Via Carmignana

Spalla A - Carpenteria: elevazione e fondazione

SCALA: 1:50

COMMESSA	LOTTO	FASE	ENTE	TIPO DOC.	OPERA/DISCIPLINA	PROGR.	REV.
IF0F	01	D	09	BB	IV0300	004	A

Revis.	Descrizione	Redatto	Data	Verificato	Data	Approvato	Data	Autorizzato	Data
A	Emissione Esecutiva	M. Chierici	Lug. 2015	T. Alberini	Lug. 2015	F. Cerrone	Lug. 2015	A. Vittorini	Lug. 2015

File: IF0F 01 D 09 BB IV0300 004 A

n. Elab.: 385