PIANTA FONDAZIONI

Scala 1:50

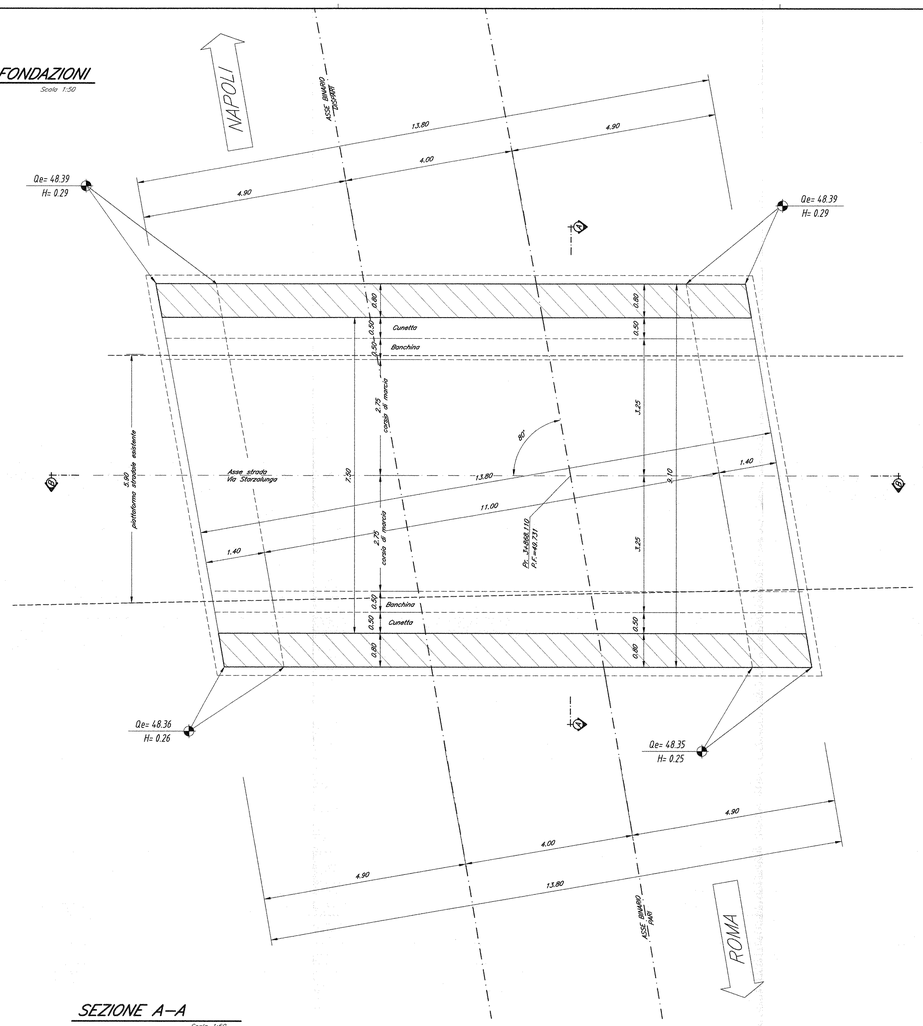

SEZIONE A–A

Scala 1:50

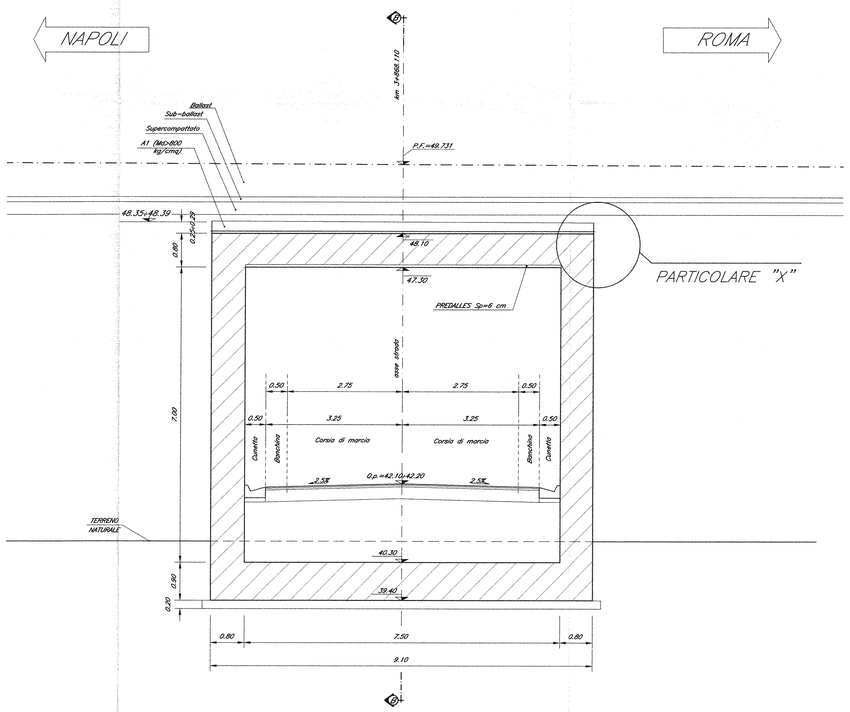

PARTICOLARE "X"

PARTICOLARE "X"

Scala 1:10

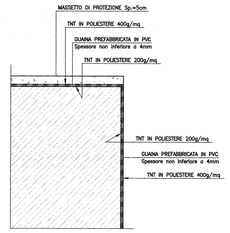

SEZIONE B–B

Scala 1:50

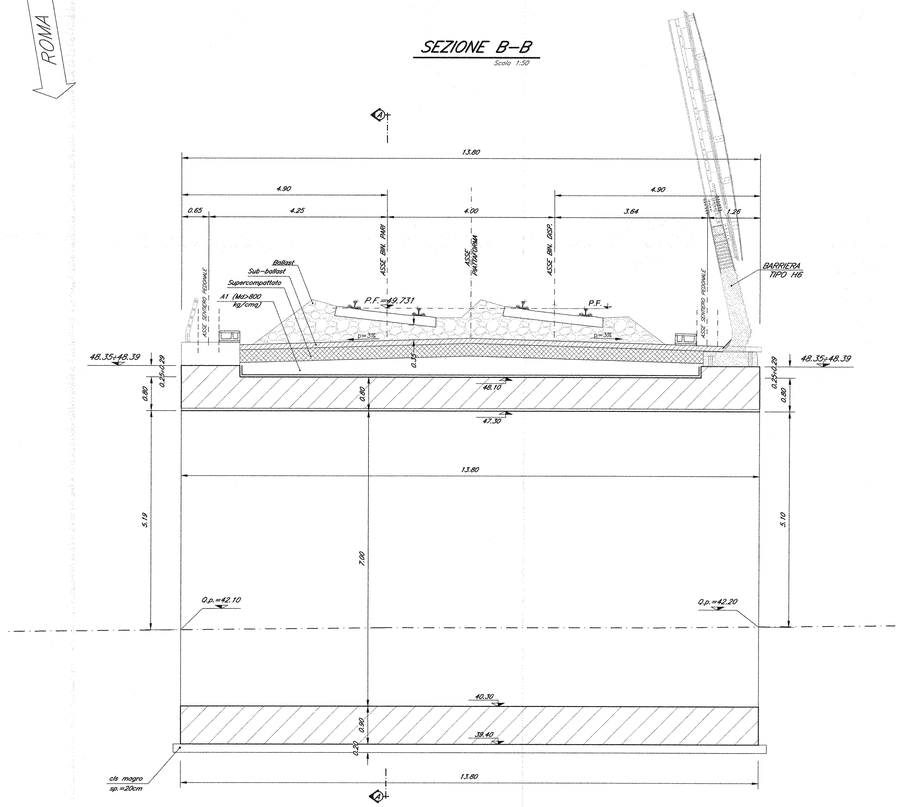

LEGENDA	
Qe=	QUOTA ESTRADOSSO CORDOLO
H=	ALTEZZA CORDOLO

NOTE:

Per la tabella materiali e note generali fare riferimento al documento "IF0F01D09TT0C0000001 – Tabella Materiali e Note generali".

COMMITTENTE:

RFI RETE FERROVIARIA ITALIANA
GRUPPO FERROVIE DELLO STATO ITALIANE

DIREZIONE INVESTIMENTI
PROGRAMMA NODO DI NAPOLI

PROGETTAZIONE:

ITALFERR
GRUPPO FERROVIE DELLO STATO ITALIANE

DIREZIONE TECNICA
U.O. STRUTTURE

PROGETTO DEFINITIVO

ITINERARIO NAPOLI-BARI
RADDOPPIO TRATTA CANCELLO-BENEVENTO
I° LOTTO FUNZIONALE CANCELLO-FRASSO TELESINO E VARIANTE ALLA LINEA ROMA-NAPOLI VIA CASSINO NEL COMUNE DI MADDALONI

SOTTOVIA

SOTTOVIA al km 3+868,110 - Via Starzalunga

Carpenteria struttura scatolare

SCALA : varie

COMMESSA	LOTTO	FASE	ENTE	TIPO DOC.	OPERA/DISCIPLINA	PROGR.	REV.
IF0F	01	D	09	BZ	SL0200	001	A

Revis.	Descrizione	Redatto	Data	Verificato	Data	Approvato	Data	Autorizzato	Data
A	Emissione Definitiva	A. Tosioni	Lug. 2015	T. Albanesi	Lug. 2015	F. Cerrone	Lug. 2015	A. Vitale	Lug. 2015

ITALFERR S.p.A. U.O. STRUTTURE Direzione Tecnica Dott. Ing. Antonio Vitale Ordine degli Ingegneri di Roma n. 12507/93

File: IF0F 01 D 09 BZ SL0200 001 A

n. Elab.: 409