PIANTA

Scala 1:100

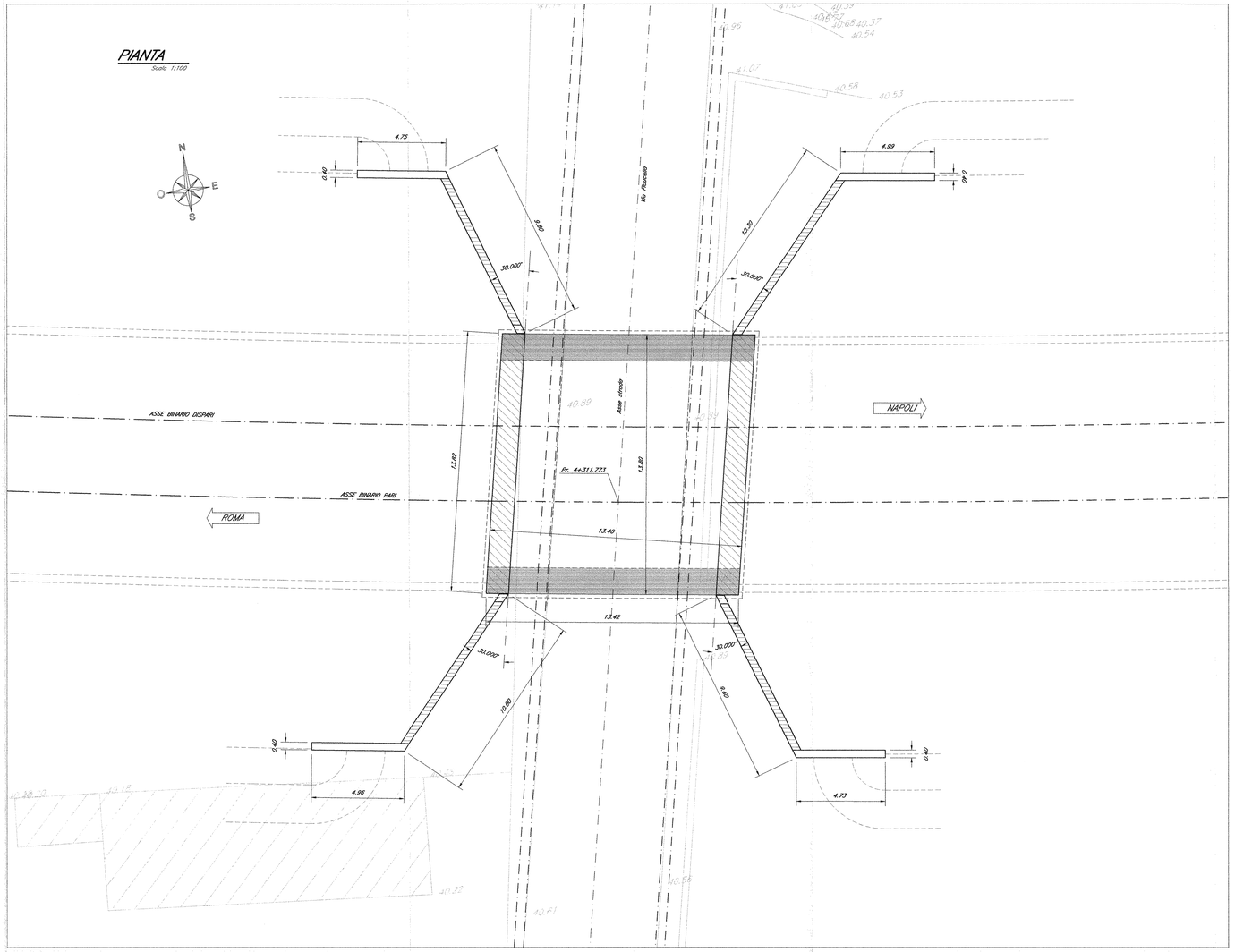

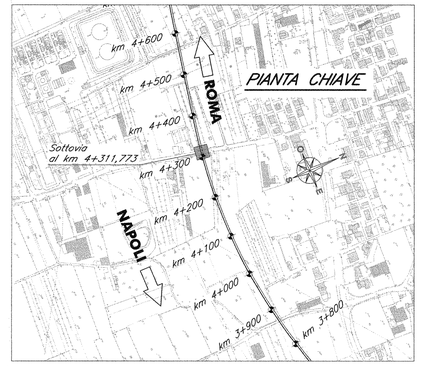

NOTE:

Per la tabella materiali e note generali fare riferimento al documento "IF0F01D09ITOC0000001 – Tabella Materiali e Note generali".

SEZIONE TRASVERSALE

Scala 1:100

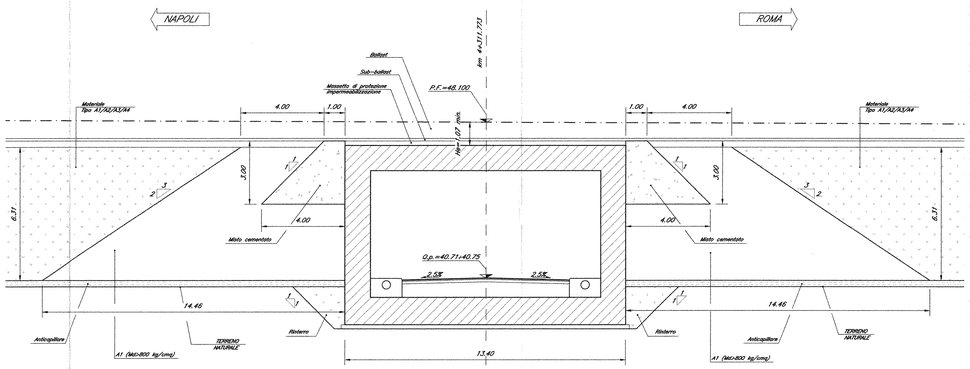

SEZIONE LONGITUDINALE

Scala 1:100

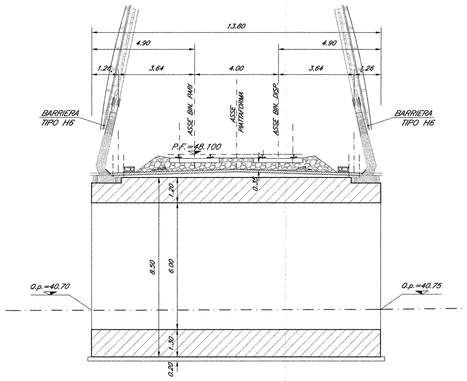

COMMITTENTE:

RFI RETE FERROVIARIA ITALIANA
GRUPPO FERROVIE DELLO STATO ITALIANE

DIREZIONE INVESTIMENTI
PROGRAMMA NODO DI NAPOLI

PROGETTAZIONE:

ITALFERR
GRUPPO FERROVIE DELLO STATO ITALIANE

DIREZIONE TECNICA
U.O. STRUTTURE

PROGETTO DEFINITIVO

ITINERARIO NAPOLI-BARI
RADDOPPIO TRATTA CANCELLO-BENEVENTO
I° LOTTO FUNZIONALE CANCELLO-FRASSO TELESINO E VARIANTE ALLA LINEA ROMA-NAPOLI VIA CASSINO NEL COMUNE DI MADDALONI

SOTTOVIA

SOTTOVIA al km 4+311,773 - Via Ficucella

Pianta, sezione longitudinale e sezione trasversale

SCALA: 1:100

COMMESSA	LOTTO	FASE	ENTE	TIPO DOC.	OPERA/DISCIPLINA	PROGR.	REV.
IF0F	01	D	09	PA	SL0300	001	A

Revis.	Descrizione	Redatto	Data	Verificato	Data	Approvato	Data	Autorizzato	Data
A	Emissione Definitiva	A. Tosiani	Lug. 2015	T. Albanesi	Lug. 2015	F. Cerrone	Lug. 2015	A. Venuti	Lug. 2015

ITALFERR S.p.A. U.O. STRUTTURE Ing. Antonio Venuti Ordine degli Ingegneri di Avellino n. 1420/783

File: IF0F.01.D.09.PA.SL0300.001.A

n. Elab.: 413