PIANTA FONDAZIONI

Scala 1:100

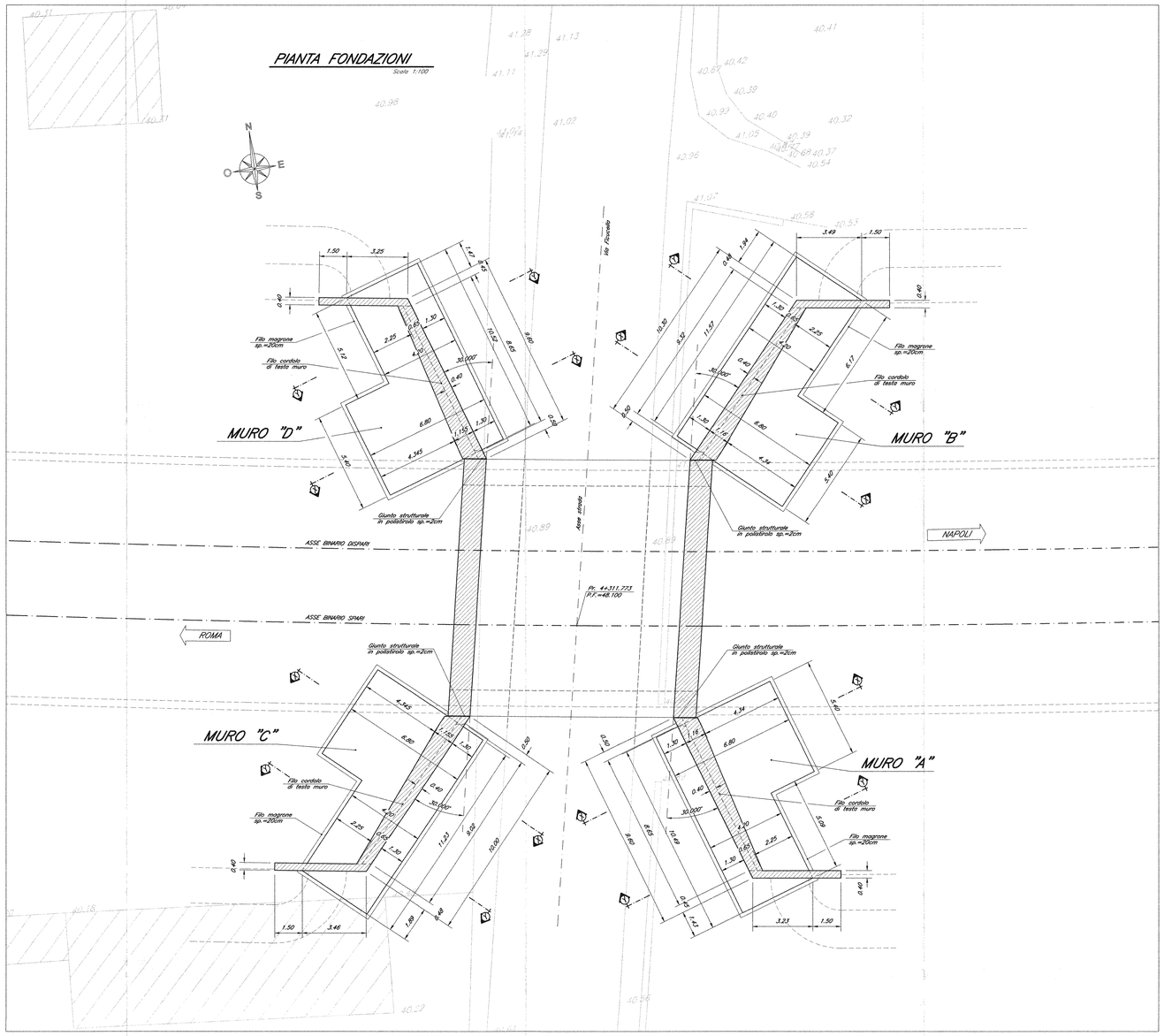

SEZIONE TIPO X-X

Scala 1:100

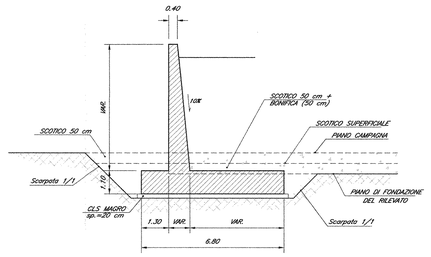

SEZIONE TIPO Y-Y

Scala 1:100

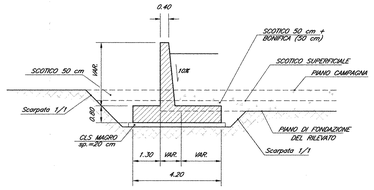

PROSPETTO MURO "A"

Scala 1:100

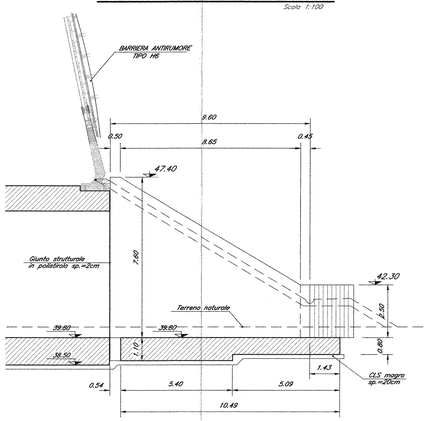

PROSPETTO MURO "B"

Scala 1:100

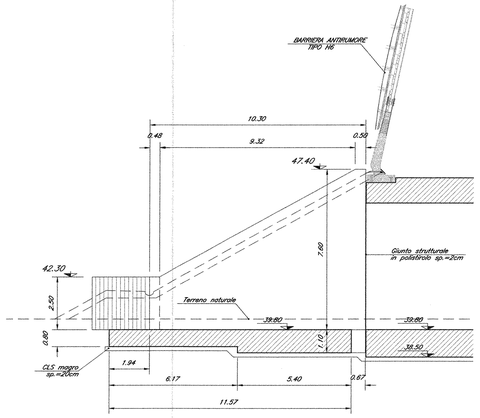

PROSPETTO MURO "C"

Scala 1:100

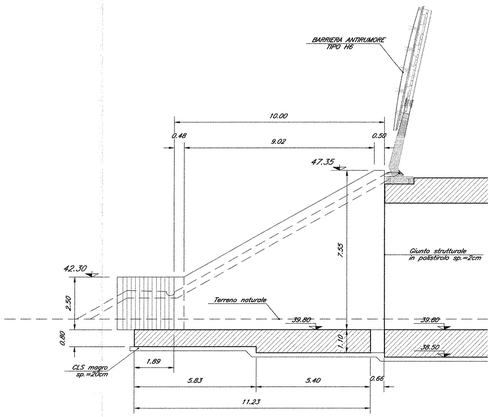

PROSPETTO MURO "D"

Scala 1:100

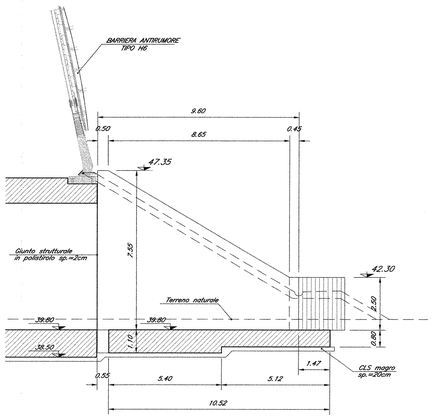

NOTE:

Per la tabella materiali e note generali fare riferimento al documento "IF0F01D09TTOC0000001 – Tabella Materiali e Note generali".

COMMITTENTE:

RFI RETE FERROVIARIA ITALIANA
GRUPPO FERROVIE DELLO STATO ITALIANE

DIREZIONE INVESTIMENTI
PROGRAMMA NODO DI NAPOLI

PROGETTAZIONE:

ITALFERR
GRUPPO FERROVIE DELLO STATO ITALIANE

DIREZIONE TECNICA
U.O. STRUTTURE

PROGETTO DEFINITIVO

ITINERARIO NAPOLI-BARI
RADDOPPIO TRATTA CANCELLO-BENEVENTO
I° LOTTO FUNZIONALE CANCELLO-FRASSO TELESINO E VARIANTE ALLA LINEA ROMA-NAPOLI VIA CASSINO NEL COMUNE DI MADDALONI

SOTTOVIA

SOTTOVIA al km 4+311,773 - Via Ficucella

Carpenteria muri

SCALA: varie

COMMESSA	LOTTO	FASE	ENTE	TIPO DOC.	OPERA/DISCIPLINA	PROGR.	REV.
IF0F	01	D	09	BZ	SL0300	002	A

Revis.	Descrizione	Redatto	Data	Verificato	Data	Approvato	Data	Autorizzato	Data
A	Emissione Definitiva	A. Tosiani	Lug. 2015	T. Albertini	Lug. 2015	F. Cerrone	Lug. 2015	ITALFERR S.p.A. U.O. STRUTTURE Ing. Vincenzo Piscopo Ordine Ingegneri Roma n. A 20373	

File: IF0F.01.D.09.BZ.SL0300.002.A

n. Elab.: 415