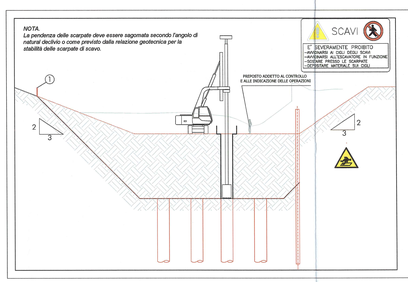

FASE 1

- Esecuzione pali di fondazione con perforazione a vuoto
- Infissione palancole a protezione rilevato esistente

MISURE DI SICUREZZA

1. L'area di lavoro deve essere segregata con apposita RECINZIONE, la cui integrità dovrà essere verificata periodicamente.
2. L'area di ingombro della macchina verrà segnalata mediante BANDELLE COLORATE in nastro bicolore, al fine di evitare che lavoratori non addetti possano trovarsi nel raggio d'azione della stessa.
3. Gli operatori in prossimità della macchina devono fare uso dei DPI di protezione dell'UDITO.
4. E' necessario utilizzare un'idonea protezione di imbocco foro mediante PARAPETTO, per evitare il rischio di caduta.

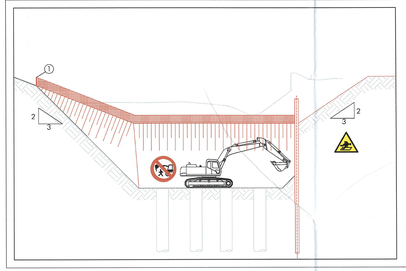

FASE 2

- Delimitazione area di lavoro
- Esecuzione scavo

MISURE DI SICUREZZA

1. L'area di lavoro deve essere segregata con apposita RECINZIONE, la cui integrità dovrà essere verificata periodicamente.
2. Gli operatori in prossimità della macchina devono fare uso del DPI di protezione dell'UDITO.
3. Le operazioni di movimentazione di terra, dovranno essere realizzate dopo una efficace BAGNATURA, per ridurre al minimo la produzione di polveri.
4. L'accesso allo scavo avverrà attraverso una rampa delimitata con recinzione in rete plastificata.

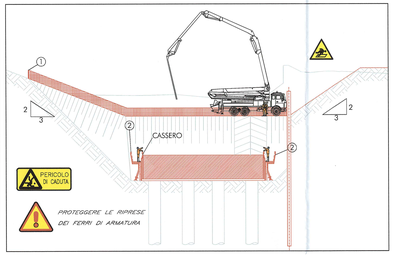

FASE 3

- Esecuzione magrone
- Esecuzione fondazioni:
  a. Posa armatura di fondazione
  b. Esecuzione casseforme
  c. Getto del calcestruzzo

MISURE DI SICUREZZA

1. L'area di lavoro deve essere segregata con apposita RECINZIONE, la cui integrità dovrà essere verificata periodicamente.
2. Il getto di calcestruzzo all'interno del cassero, verrà gestito grazie all'ausilio di 2 ADDETTI.
3. Gli addetti opereranno percorrendo PASSERELLE poggiate lungo le armatura.
4. Per accedere alle passerelle, si utilizzerà una scala.
5. Durante la movimentazione dei materiali (montaggio armature fondazioni), nessun operatore dovrà sostare al di sotto dei carichi sospesi.

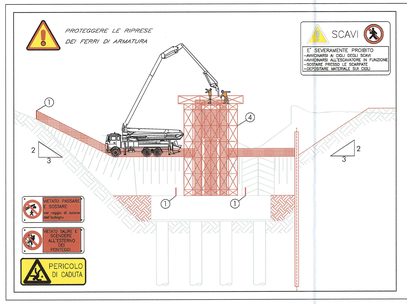

FASE 4

- Riempimento terreno fino alla sommità del plinto di fondazione.
- Realizzazione strutture in elevazione
  a. Posa del ferro di armatura
  b. Esecuzione casseforme
  c. Getto del calcestruzzo
- Messa in opera degli appoggi

MISURE DI SICUREZZA

1. L'area di lavoro deve essere segregata con apposita RECINZIONE, la cui integrità dovrà essere verificata periodicamente.
2. In tutte le posizioni sopraelevate (+5.00m) non protette, i lavoratori dovranno indossare IMBRACATURA e CINTURA DI SICUREZZA assicurata ad un punto fisso.
3. L'accesso alle aree di lavoro ubicate al di sopra del piano di campagna dovrà avvenire disponendo PONTEGGI dotati di SCALE, PARAPETTI.
4. Vietato passare e sostare nel raggio di azione dell'autogru, durante la messa in opera degli appoggi.

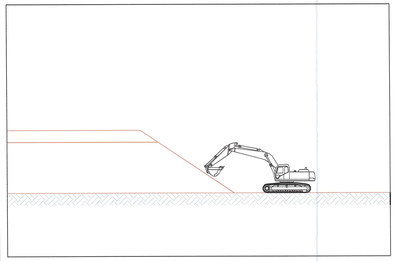

FASE 1

- Realizzazione rilevato di prima fase

MISURE DI SICUREZZA

1. L'area di lavoro deve essere segregata con apposita RECINZIONE, la cui integrità dovrà essere verificata periodicamente.
2. L'area di ingombro della macchina verrà segnalata mediante BANDELLE COLORATE in nastro bicolore, al fine di evitare che lavoratori non addetti possano trovarsi nel raggio d'azione della stessa.
3. Gli operatori in prossimità della macchina devono fare uso dei DPI di protezione dell'UDITO.

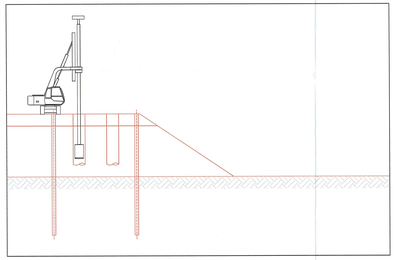

FASE 2

- Esecuzione pali di fondazione con perforazione a vuoto
- Infissione palancole a protezione rilevato esistente

MISURE DI SICUREZZA

1. L'area di lavoro deve essere segregata con apposita RECINZIONE, la cui integrità dovrà essere verificata periodicamente.
2. Gli operatori in prossimità della macchina devono fare uso dei DPI di protezione dell'UDITO.
3. Le operazioni di movimentazione di terra, dovranno essere realizzate dopo una efficace BAGNATURA, per ridurre al minimo la produzione di polveri.
4. E' necessario utilizzare un'idonea protezione di imbocco foro mediante PARAPETTO, per evitare il rischio di caduta.

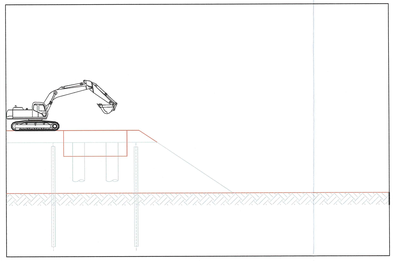

FASE 3

- Scavo fino a quota intradosso magrone

MISURE DI SICUREZZA

1. L'area di lavoro deve essere segregata con apposita RECINZIONE, la cui integrità dovrà essere verificata periodicamente.
2. Gli operatori in prossimità della macchina devono fare uso dei DPI di protezione dell'UDITO.
3. Le operazioni di movimentazione di terra, dovranno essere realizzate dopo una efficace BAGNATURA, per ridurre al minimo la produzione di polveri.
4. L'accesso allo scavo avverrà attraverso una rampa delimitata con recinzione in rete plastificata.

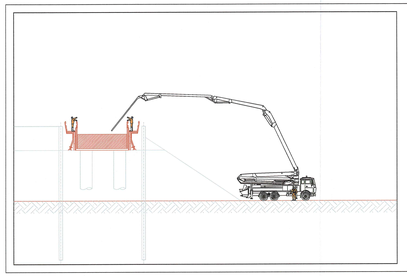

FASE 3

- Esecuzione magrone
- Esecuzione fondazioni:
  a. Posa armatura di fondazione
  b. Esecuzione casseforme
  c. Getto del calcestruzzo

MISURE DI SICUREZZA

1. L'area di lavoro deve essere segregata con apposita RECINZIONE, la cui integrità dovrà essere verificata periodicamente.
2. Il getto di calcestruzzo all'interno del cassero, verrà gestito grazie all'ausilio di 2 ADDETTI.
3. Gli addetti opereranno percorrendo PASSERELLE poggiate lungo le armatura.
4. Per accedere alle passerelle, si utilizzerà una scala.
5. Durante la movimentazione dei materiali (montaggio armature fondazioni), nessun operatore dovrà sostare al di sotto dei carichi sospesi.

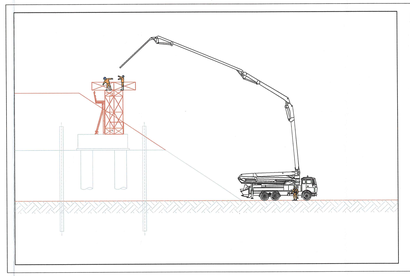

FASE 4

- Completamento rilevato di approccio
- Realizzazione strutture in elevazione
  a. Posa del ferro di armatura
  b. Esecuzione casseforme
  c. Getto del calcestruzzo
- Messa in opera degli appoggi

MISURE DI SICUREZZA

1. L'area di lavoro deve essere segregata con apposita RECINZIONE, la cui integrità dovrà essere verificata periodicamente.
2. In tutte le posizioni sopraelevate (+5.00m) non protette, i lavoratori dovranno indossare IMBRACATURA e CINTURA DI SICUREZZA assicurata ad un punto fisso.
3. L'accesso alle aree di lavoro ubicate al di sopra del piano di campagna dovrà avvenire disponendo PONTEGGI dotati di SCALE, PARAPETTI.
4. Vietato passare e sostare nel raggio di azione dell'autogru, durante la messa in opera degli appoggi.

POSA IMPALCATO (CAMPATA SCAVALCO AUTOSTRADA)

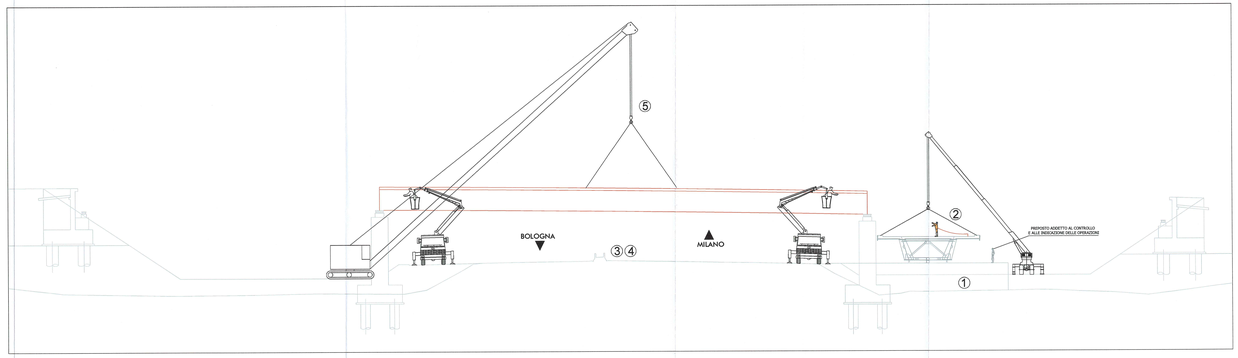

1) PREDISPOSIZIONE PIAZZOLA PREASSEMBLAGGI
2) PREASSEMBLAGGIO CONCIO
3) CHIUSURA TRAFFICO AUTOSTRADALE
4) TRASLAZIONE CONCIO SU SEDIME AUTOSTRADALE
5) MONTAGGIO

LEGENDA

LAVORI IN FASE DI ESECUZIONE
LAVORI REALIZZATI
1 RECINZIONE IN RETE PLASTIFICATA
2 PARAPETTO

IL PRESENTE DOCUMENTO E' VALEVOLE PER LE SEGUENTI OPERE D'ARTE:

CAVALCAVIA CON CONCI PREFABBRICATI

NOTA: LE FASI LAVORATIVE SINTETICAMENTE RIPORTATE NEL PRESENTE ELABORATO, DOVRANNO ESSERE ELABORATE CON MAGGIOR DETTAGLIO NEL POS DELL' IA.

Committente:

AUTOCAMIONALE DELLA CISA S.p.A.
Via Camboara 26/A - Frazione Ponte Taro - 43015 NOCETO (PR)

Impresa Esecutrice:

PIZZAROTTI
FONDATA NEL 1910

AUTOSTRADA DELLA CISA A15
RACCORDO AUTOSTRADALE A15/A22
CORRIDOIO PLURIMODALE TIRRENO-BRENNERO
RACCORDO AUTOSTRADALE FRA L'AUTOSTRADA DELLA CISA, FONTEVIVO (PR) E L' AUTOSTRADA DEL BRENNERO-NOGAROLE ROCCA (VR). I LOTTO.

C.U.P. G61B04000060008 | C.I.G. 3070681E1E

PROGETTO ESECUTIVO

AUTOCAMIONALE DELLA CISA S.p.A.
Il Direttore TIRE: | Il Responsabile del Procedimento: | Il Progettista:
Il Responsabile dei lavori:

IMPRESA PIZZAROTTI & C. S.p.A.
Il Direttore Tecnico: PIZZAROTTI & C. S.p.A. Il Direttore di Progetto Dott. Ing. Luca Rosatelli | Il Geologo:

PROGETTAZIONE DI:
PIZZAROTTI FONDATA NEL 1910
A.T.I.: idroesse engineering | rocksoil | via
MANDATARIA | MANDANTE | MANDANTE

Il Progettista:
Coordinatore per la Sicurezza in fase di Progettazione:
Ing. Giovanni Maria Ceppatelli
Ordine degli Ingegneri della Provincia di Lucca n. 972
Progettista Responsabile integrazione prestazioni specialistiche:
Impresa Pizzarotti & C. S.p.A. Ing. Pietro Mazzoli
Ing. Pietro Mazzoli
Ordine degli Ingegneri della Provincia di Reggio Emilia n. 1251
Consulenza specialistica a cura di:

Titolo Elaborato:

Generale
Sicurezza
Sicurezza
Tipologico fasi realizzative - Impalcato cavalcavia interconnessione

Data Emissione Progetto: 18/03/2014
Scala: 1:200

Identif. Elaborato:

N.RIF. ELEMENTARE	CODICE COMMESSA	LOTTO	FASE	ENTE	AMBITO	CAT. OPERA	N.RIF. OPERA	PARTE OPERA	TIPO DOC.	N.RIF. PROGR. DOC.	REVISIONE
	RAAA	1	E	I		GE	SC	01	P	SC 012	B3

Rev.	Data	DESCRIZIONE REVISIONE	Redatto	Controllato	Approvato
B	24/03/2014	Eliminato lamiglione piazzola mezzi operativi	MORGAGNI	CERPAROTTI	MAZZOLI
A	18/03/2014	PRIMA EMISSIONE PROGETTO ESECUTIVO	MORGAGNI	CERPAROTTI	MAZZOLI

IL PRESENTE DOCUMENTO NON POTRA' ESSERE COPIATO, RIPRODOTTO O ALTRIMENTI PUBBLICATO, IN TUTTO O IN PARTE, SENZA IL CONSENSO SCRITTO DELLA PIZZAROTTI S.P.A. OGNI UTILIZZO NON AUTORIZZATO SARA' PERSEGUITO A NORMA DI LEGGE.
THIS DOCUMENT MAY NOT BE COPIED, REPRODUCED OR PUBLISHED, EITHER IN PART OR IN WHOLE, WITHOUT THE WRITTEN CONSENT OF PIZZAROTTI & CO. S.p.A. ANY UNAUTHORISED USE IS PROHIBITED AND WILL BE PROSECUTED.