PROSPETTO
(1:50)

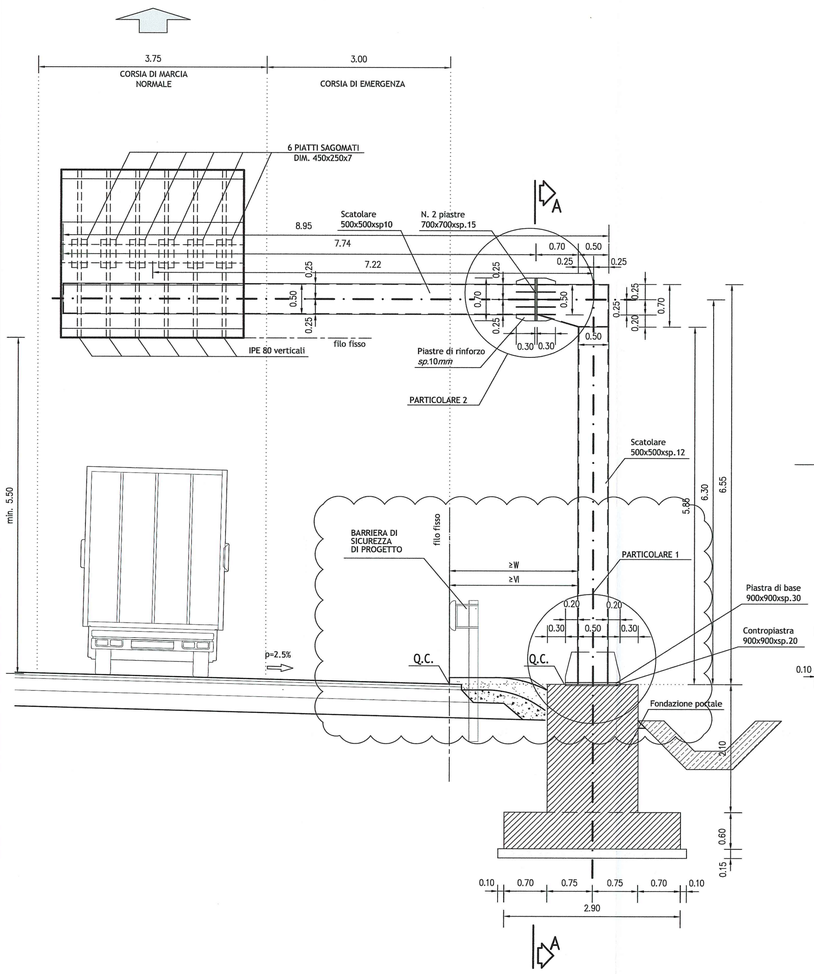

SEZIONE A-A
(1:50)

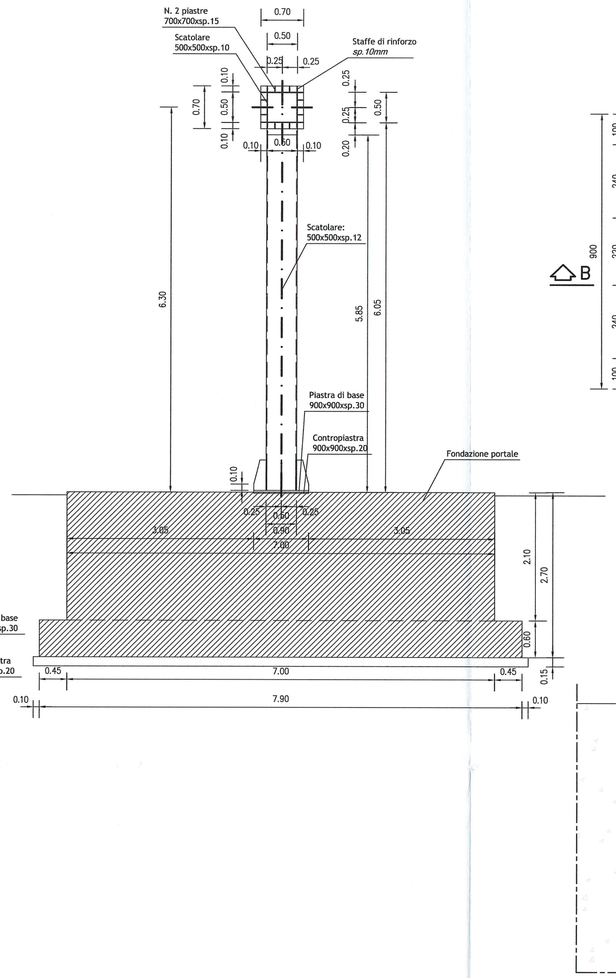

PARTICOLARE 1
(Quote in mm - 1:10)

PIANTA

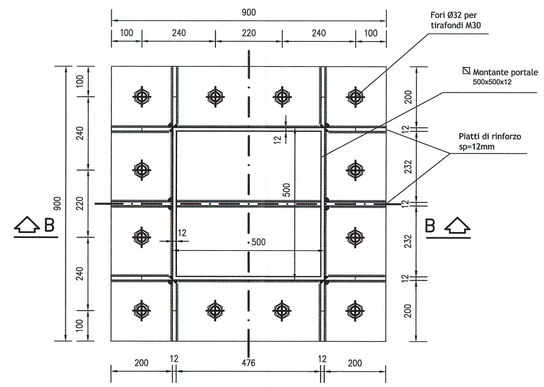

SEZIONE B-B

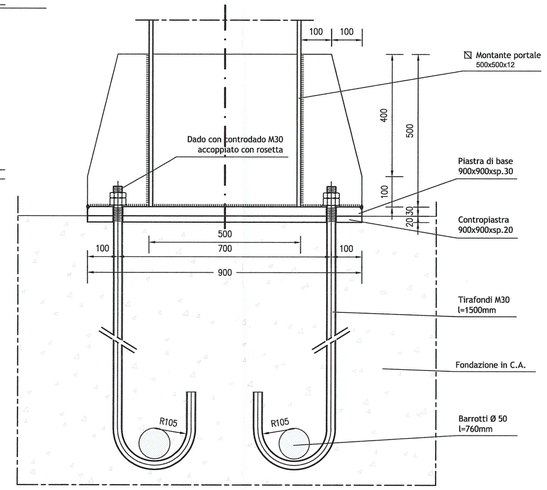

ARMATURA PLINTO DI FONDAZIONE
(1:50)

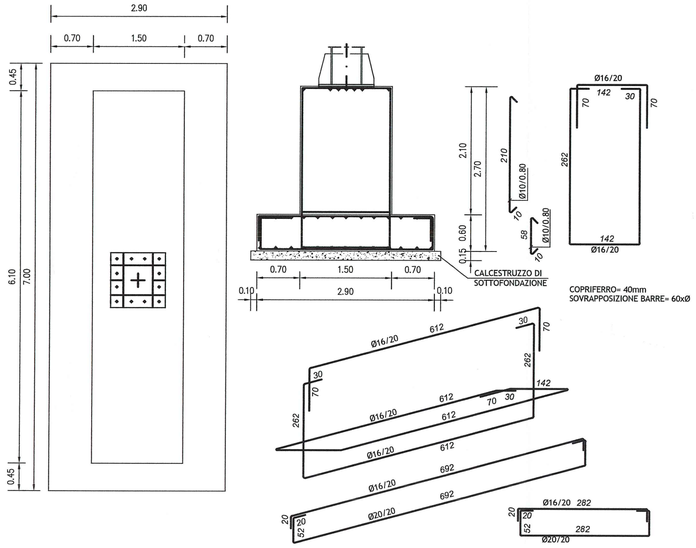

PARTICOLARE 2
(Quote in mm - 1:10)

STRALCIO DI PROGETTO

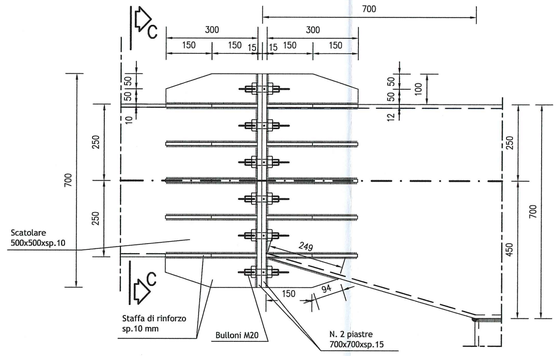

SEZIONE C-C

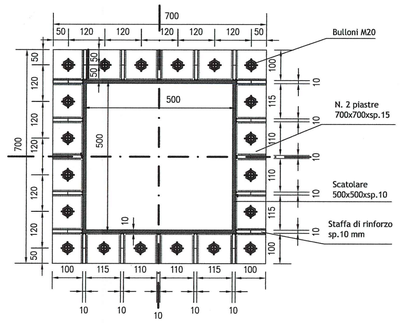

PANNELLI NELLE DIMENSIONI E PITTOGRAMMI CONFORMI AL NUOVO CODICE DELLA STRADA (D.P.R. n°495 dd.16.12.1992 modificato ed integrato dal D.P.R. n°610 dd.16.09.1996), SECONDO I TIPI IN COMMERCIO.

NOTE GENERALI

- TUTTE LE DIMENSIONI SONO ESPRESSE IN METRI TRANNE DOVE DIVERSAMENTE INDICATO
- TUTTE LE QUOTE ALTIMETRICHE E LE COORDINATE SONO ESPRESSE IN METRI
- LE QUOTE ESPRESSE SONO DI PROGETTO

MATERIALI

* Calcestruzzo magro per sottofondazioni di classe Rck=15N/mmq con almeno 200kg/mc di cemento tipo CEM I–V;

* Calcestruzzo di classe Rck=35N/mmq – classe di esposizione XC3–XF2 Rapporto a/c=0.50 – Lavorabilità S4 con cemento tipo CEM III–V;

* Acciai in reti e barre di aderenza migliorata per l'esecuzione delle opere in c.a. rispettivamente del tipo B450C e B450A controllato in stabilimento;

* Acciai per carpenterie metalliche laminati del tipo S355JO rispondenti alle norme UNI EN 10025–1/6;

* Acciai per carpenterie metalliche laminati in forma di profilati cavi del tipo S355JO rispondenti alle norme EN 10210–1 o EN 10219–1;

* Acciai per accessori metallici del tipo S275J2G3 rispondenti alle norme UNI EN 10025–1/6;

* Tirafondi costituiti da barre filettate in acciaio di caratteristiche di resistenza non inferiore alla classe 8.8 secondo UNI EN 898 parte I (riferimento UNI 5712) con dadi di classe 6s UNI EN 20898 parte II (riferimento UNI 5713);

* Rosette in acciaio C50 UNI EN 10083–2/UNI 5714 temprato e rinvenuto (HRC 32–40);

* Bulloni ad alta resistenza per le unioni acciaio–acciaio conformi per le caratteristiche dimensionali delle viti alle UNI EN 898–1 riferimento UNI 5712 e per quelle dei dadi alle UNI EN 20898–2 riferimento UNI 5713, appartenenti alla classe 8.8 e 6s della UNI 3740;

* Saldature manuali effettuate ad arco con elettrodi rivestiti E44 aventi caratteristiche di classe 2, 3, 4 secondo UNI 5132, per spessori inferiori a 30 mm e classe 4B per spessori superiori;

*Zincatura a caldo rispondente alle indicazioni delle norme UNI 5744.

N.B.: NEI GIUNTI DI TESTA OD A "T" (tutti a completa penetrazione) DOVRA' ESSERE PREVISTO UN GRADUALE ALLARGAMENTO DELLA SALDATURA LA CUI LARGHEZZA DOVRA' ESSERE PARI AD 1,3 VOLTE LO SPESSORE "S" DELLA LAMIERA SU CUI VIENE AD INTESTARSI (vedi schema seguente);
LE LAMIERE DEVONO ESSERE PREVENTIVAMENTE SAGOMATE ALL'UOPO.
TUTTE LE SALDATURE DOVRANNO ESSERE EFFETTUATE IN OFFICINA ED ESSERE REALIZZATE SOLO CON PROCEDIMENTO MANUALE.

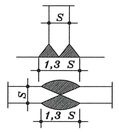

DESCRIZIONE DELLA MODIFICA:
Corretta posizione della barriera di sicurezza e della fondazione del portale a bandiera

Committente:

AUTOCAMIONALE DELLA CISA S.p.A.
Via Camboara 26/A - Frazione Ponte Taro - 43015 NOCETO (PR)

Impresa Esecutrice:

PIZZAROTTI FONDATA NEL 1910

AUTOSTRADA DELLA CISA A15
RACCORDO AUTOSTRADALE A15/A22
CORRIDOIO PLURIMODALE TIRRENO-BRENNERO
RACCORDO AUTOSTRADALE FRA L' AUTOSTRADA DELLA CISA-FONTEVIVO (PR) E L' AUTOSTRADA DEL BRENNERO-NOGAROLE ROCCA (VR). I LOTTO.

C.U.P. G61B04000060008 | C.I.G. 307068161E

PROGETTO ESECUTIVO

AUTOCAMIONALE DELLA CISA S.p.A.
Il Direttore Tecnico: | Il Responsabile del Procedimento: | Il Presidente:

IMPRESA PIZZAROTTI & C. S.p.A.
Il Direttore Tecnico: IMPRESA PIZZAROTTI & C. S.p.A. Il Responsabile di Progetto Dott. Ing. Luca Bondanelli

Il Geologo: NA

PROGETTAZIONE DI:
PIZZAROTTI FONDATA NEL 1910
A.T.I.: idroesse engineering (MANDATARIA) – ROCKSOIL S.p.A. – ViA ARCHITECTURE S.r.l. (MANDANTE)

Il Progettista:
Ing. Fabio Nigrelli
Ordine degli ingegneri della Provincia di Palermo n. 3581

Coordinatore per la Sicurezza in fase di Progettazione:
Ing. Giovanni Maria Cepparotti
Ordine degli Ingegneri della Provincia di Viterbo n. 392

Consulenza specialistica a cura di: NA

Progettista Responsabile Integrazione Prestazioni Specialistiche:
Impresa Pizzarotti & C. S.p.A.
Ing. Pietro Mazzoli
Ordine degli Ingegneri della Provincia di Parma n. 821
Il Ing. PIETRO MAZZOLI IMPRESA PIZZAROTTI ISCRITTO ORDINE INGEGNERI PARMA n.821

Titolo Elaborato:
Generale
Segnaletica
Generale
Segnaletica Verticale - Portale a bandiera - Sbraccio 8.69 mt - Tav.1/1

Data Emissione Progetto: 18/03/2014
Scala: VARIE

Identif. Elaborato:

N.RO IDENTIFICATIVO	CODICE COMMESSA	LOTTO	FASE	ENTE	AMBITO	CAT. OPERA	N.RO OPERA	PARTE OPERA	TIPO DOC.	N.RO PROGR. DOC.	REVISIONE
	RAAA	1	E	I	GE	SE	00	G	PC	006	B

Rev.	Data	DESCRIZIONE REVISIONE	Redatto	Controllato	Approvato
B	30/12/2014	ISTRUTTORIA A15, REFUSO POSIZIONAMENTO BARRIERA DI SICUREZZA	LANDO	NIGRELLI	MAZZOLI
A	06/06/2014	RIEMISSIONE PROGETTO ESECUTIVO	LANDO	NIGRELLI	MAZZOLI

IL PRESENTE DOCUMENTO NON POTRA' ESSERE COPIATO, RIPRODOTTO O ALTRIMENTI PUBBLICATO, IN TUTTO O IN PARTE, SENZA IL CONSENSO SCRITTO DELLA AUTOCAMIONALE DELLA CISA S.p.A.. OGNI UTILIZZO NON AUTORIZZATO SARA' PERSEGUITO A NORMA DI LEGGE.
THIS DOCUMENT MAY NOT BE COPIED, REPRODUCED OR PUBLISHED, EITHER IN PART OR IN ITS ENTIRETY, WITHOUT THE WRITTEN PERMISSION OF AUTOCAMIONALE DELLA CISA S.p.A.. UNAUTHORIZED USE WILL BE PROSECUTED BY LAW.