TABELLA AREE	
SCOTICO	5.52 m
MATERIALE DA RILEVATO	2.91 mq
MISTO DI CAVA	0.64 mq

SEZIONE N. : 1
QT. PROGETTO : 44.016
DIST.PROG. : 7.814
DIST.SUCC. : 24.057

SCALA 1:200

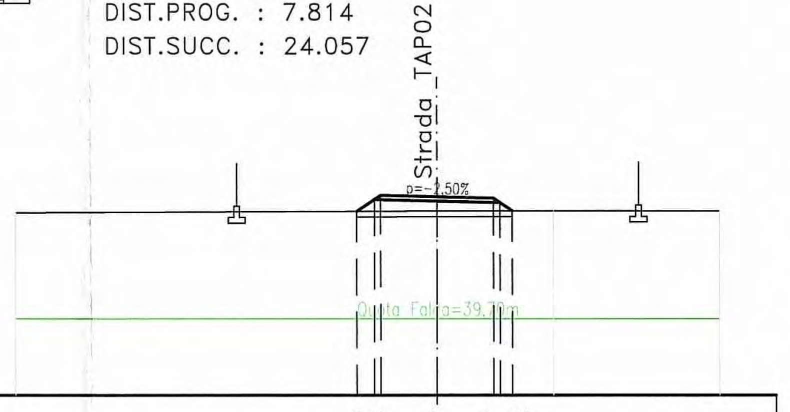

QUOTE PROGETTO	43.50 43.92 44.07 43.87 43.97 43.81 43.52
QUOTE TERRENO	43.46 43.51 43.53 43.52
DIST.PARZ. PROGETTO	0.63 2.00 2.00 0.43
DISTANZE PROGETTO	-7.10 -2.85 -2.22 -2.00 0.00 2.00 2.23 2.67 7.10
DISTANZE TERRENO	-15.00 0.00 4.12 10.00

TABELLA AREE	
SCOTICO	4.82 m
MATERIALE DA RILEVATO	1.53 mq
MISTO DI CAVA	0.64 mq

SEZIONE N. : 5
QT. PROGETTO : 43.470
DIST.PROG. : 125.000
DIST.PREC. : 38.160
DIST.SUCC. : 25.000

SCALA 1:200

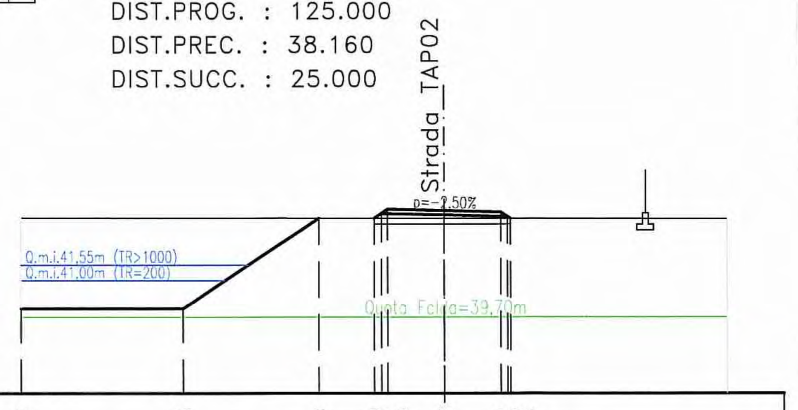

QUOTE PROGETTO	40.00 40.00 43.20 43.20 43.37 43.52 43.32 43.42 43.26 43.20
QUOTE TERRENO	43.21 43.20 43.19
DIST.PARZ. PROGETTO	5.75 4.80 1.97 2.00 2.00
DISTANZE PROGETTO	-15.00 -9.25 -4.45 -2.48 -2.22 -2.00 0.00 2.00 2.23 2.34 7.10
DISTANZE TERRENO	-15.00 0.00 10.00

TABELLA AREE	
SCOTICO	4.99 m
MATERIALE DA RILEVATO	1.85 mq
MISTO DI CAVA	0.64 mq

SEZIONE N. : 8
QT. PROGETTO : 43.233
DIST.PROG. : 200.000
DIST.PREC. : 25.000
DIST.SUCC. : 25.000

SCALA 1:200

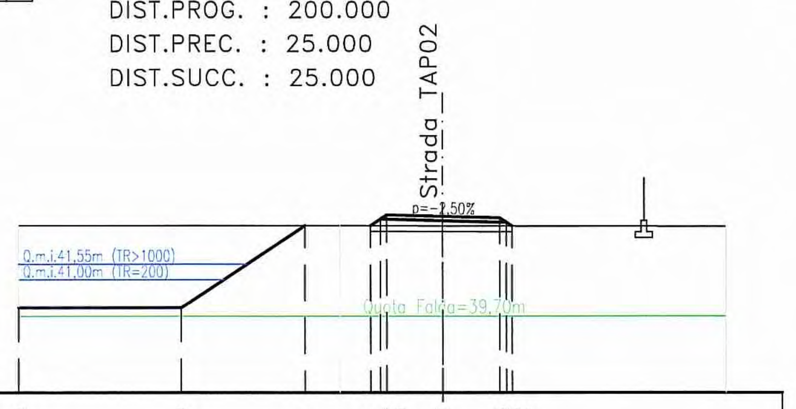

QUOTE PROGETTO	40.00 40.00 42.91 42.91 43.14 43.28 43.08 43.18 43.03 42.89
QUOTE TERRENO	42.92 42.91 42.90 42.88
DIST.PARZ. PROGETTO	5.75 4.37 2.32 0.35 2.00 2.00
DISTANZE PROGETTO	-15.00 -9.25 -4.88 -2.56 -2.22 -2.00 0.00 2.00 2.23 2.43 7.10
DISTANZE TERRENO	-15.00 -3.64 0.00 10.00

TABELLA AREE	
SCOTICO	8.59 m
MATERIALE DA RILEVATO	4.17 mq
MISTO DI CAVA	1.12 mq

SEZIONE N. : 11
QT. PROGETTO : 43.000
DIST.PROG. : 274.113
DIST.PREC. : 25.118
DIST.SUCC. : 25.887

SCALA 1:200

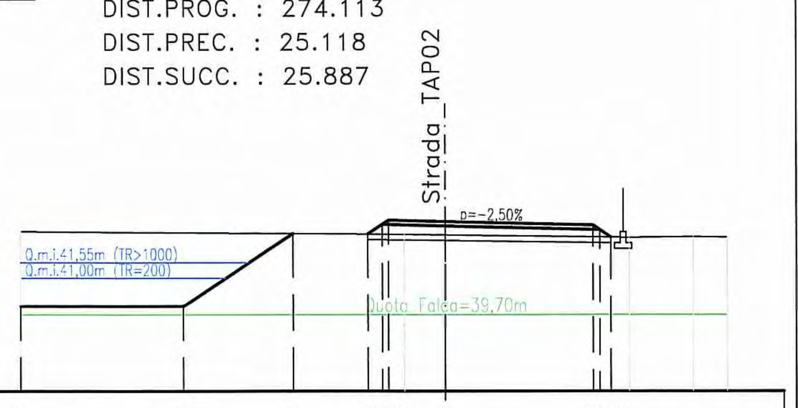

QUOTE PROGETTO	40.00 40.00 42.58 42.56 42.91 43.05 42.85 42.87 42.71 42.45
QUOTE TERRENO	42.65 42.55 42.53 42.44 42.46 42.45
DIST.PARZ. PROGETTO	5.75 3.87 2.65 0.51 2.00 5.23 0.40
DISTANZE PROGETTO	-15.00 -9.25 -5.38 -2.73 -2.22 -2.00 0.00 5.23 5.46 5.86 6.30
DISTANZE TERRENO	-15.00 -1.44 0.00 6.51 8.80 10.00

TABELLA AREE	
SCOTICO	5.30 m
MATERIALE DA RILEVATO	2.47 mq
MISTO DI CAVA	0.64 mq

SEZIONE N. : 2
QT. PROGETTO : 43.886
DIST.PROG. : 31.871
DIST.PREC. : 24.057
DIST.SUCC. : 54.969

SCALA 1:200

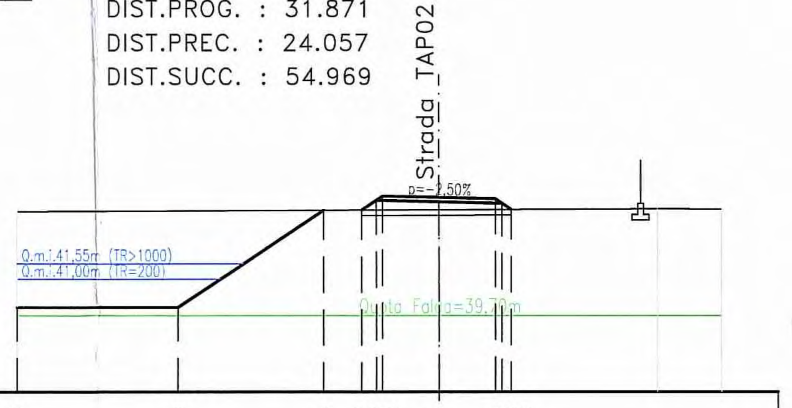

QUOTE PROGETTO	40.00 40.00 43.44 43.44 43.79 43.94 43.74 43.84 43.68 43.46
QUOTE TERRENO	43.39 43.45 43.49 43.48
DIST.PARZ. PROGETTO	5.75 5.16 1.35 0.52 2.00 2.00 0.32
DISTANZE PROGETTO	-15.00 -9.25 -4.09 -2.74 -2.22 -2.00 0.00 2.00 2.23 2.56 7.10
DISTANZE TERRENO	-15.00 0.00 7.70 10.00

TABELLA AREE	
SCOTICO	5.02 m
MATERIALE DA RILEVATO	1.89 mq
MISTO DI CAVA	0.64 mq

SEZIONE N. : 6
QT. PROGETTO : 43.391
DIST.PROG. : 150.000
DIST.PREC. : 25.000
DIST.SUCC. : 25.000

SCALA 1:200

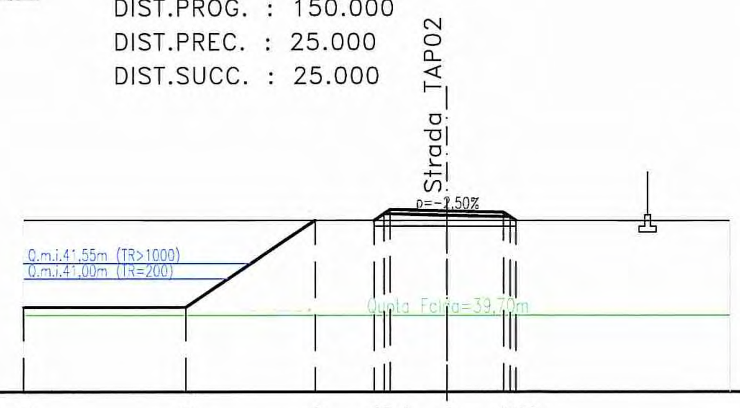

QUOTE PROGETTO	40.00 40.00 43.06 43.05 43.30 43.44 43.24 43.34 43.18 43.05
QUOTE TERRENO	43.07 43.05 43.04
DIST.PARZ. PROGETTO	5.75 4.59 2.09 0.36 2.00 2.00
DISTANZE PROGETTO	-15.00 -9.25 -4.66 -2.58 -2.22 -2.00 0.00 2.00 2.23 2.44 7.10
DISTANZE TERRENO	-15.00 0.00 10.00

TABELLA AREE	
SCOTICO	5.05 m
MATERIALE DA RILEVATO	1.94 mq
MISTO DI CAVA	0.64 mq

SEZIONE N. : 9
QT. PROGETTO : 43.155
DIST.PROG. : 225.000
DIST.PREC. : 25.000
DIST.SUCC. : 23.995

SCALA 1:200

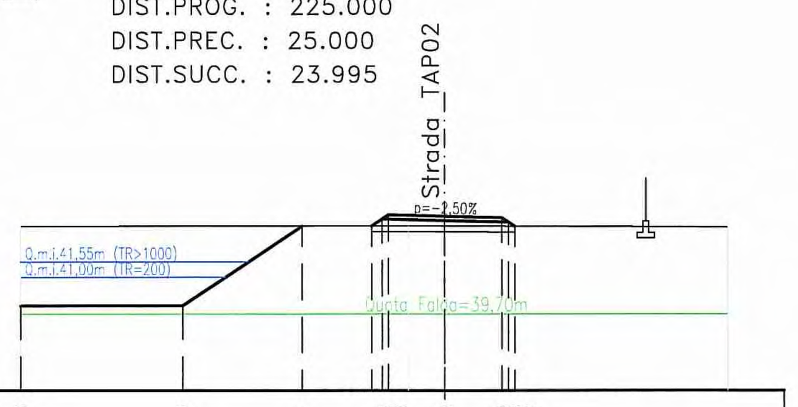

QUOTE PROGETTO	40.00 40.00 42.81 42.81 43.06 43.20 43.00 43.10 42.95 42.80
QUOTE TERRENO	42.80 42.81 42.81 42.77
DIST.PARZ. PROGETTO	5.75 4.21 2.45 0.38 2.00 2.00
DISTANZE PROGETTO	-15.00 -9.25 -5.04 -2.59 -2.22 -2.00 0.00 2.00 2.23 2.46 7.10
DISTANZE TERRENO	-15.00 -1.29 0.00 10.00

SEZIONE N. : 11
QT. PROGETTO : 43.048
DIST.PROG. : 300.000
DIST.PREC. : 25.887
DIST.SUCC. : 30.378

SCALA 1:200

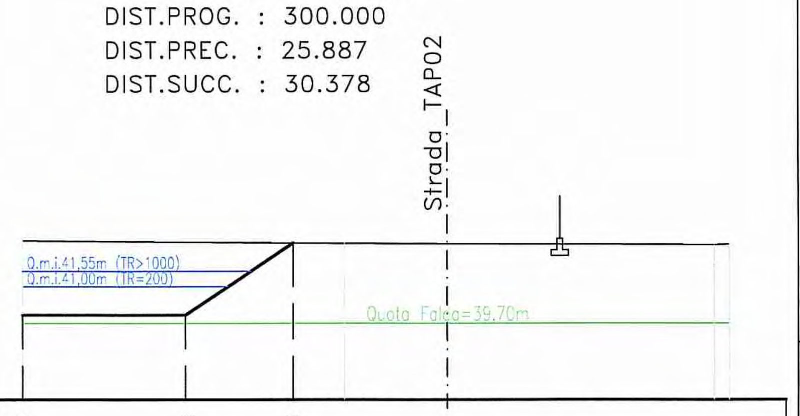

QUOTE PROGETTO	40.00 40.00 42.54
QUOTE TERRENO	42.62 42.53 42.52 42.48 42.49
DIST.PARZ. PROGETTO	5.75 3.82
DISTANZE PROGETTO	-15.00 -9.25 -5.43 4.01
DISTANZE TERRENO	-15.00 -3.62 0.00 9.47 10.00

TABELLA AREE	
SCOTICO	4.64 m
MATERIALE DA RILEVATO	1.21 mq
MISTO DI CAVA	0.64 mq

SEZIONE N. : 4
QT. PROGETTO : 43.593
DIST.PROG. : 86.840
DIST.PREC. : 54.969
DIST.SUCC. : 38.160

SCALA 1:200

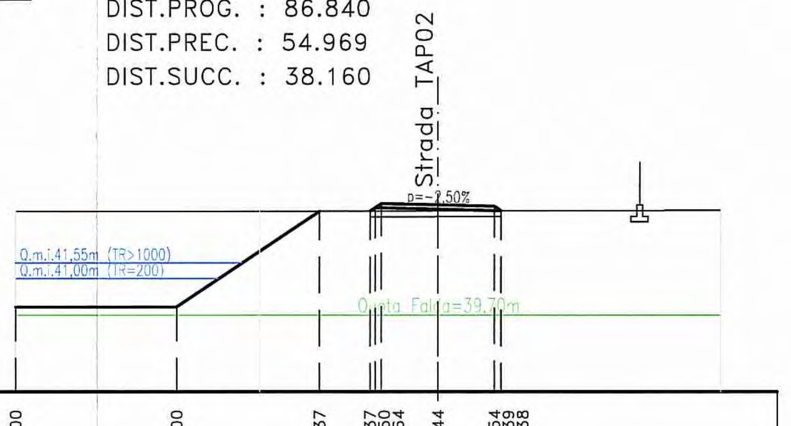

QUOTE PROGETTO	40.00 40.00 43.37 43.37 43.50 43.64 43.44 43.54 43.39 43.38
QUOTE TERRENO	43.37 43.37 43.38 43.40
DIST.PARZ. PROGETTO	5.75 5.06 1.79 2.00 2.00
DISTANZE PROGETTO	-15.00 -9.25 -4.19 -2.40 -2.22 -2.00 0.00 2.00 2.23 2.24 7.10
DISTANZE TERRENO	-15.00 -6.31 0.00 10.00

TABELLA AREE	
SCOTICO	5.08 m
MATERIALE DA RILEVATO	2.00 mq
MISTO DI CAVA	0.64 mq

SEZIONE N. : 7
QT. PROGETTO : 43.312
DIST.PROG. : 175.000
DIST.PREC. : 25.000
DIST.SUCC. : 25.000

SCALA 1:200

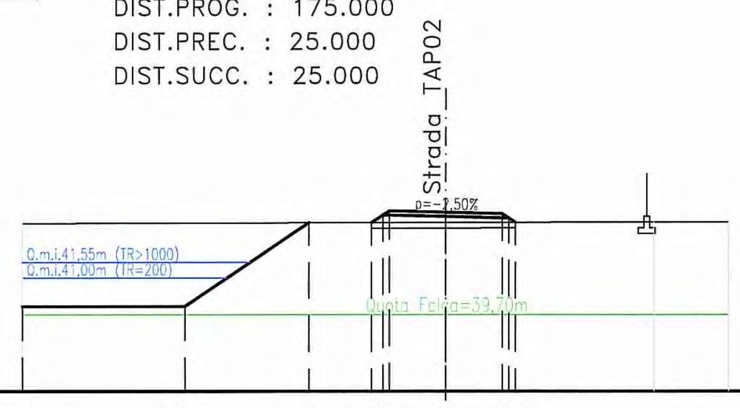

QUOTE PROGETTO	40.00 40.00 42.94 42.95 43.22 43.36 43.16 43.26 43.11 42.96
QUOTE TERRENO	42.92 42.95 42.96 42.96
DIST.PARZ. PROGETTO	5.75 4.41 2.22 0.41 2.00 2.00
DISTANZE PROGETTO	-15.00 -9.25 -4.84 -2.62 -2.22 -2.00 0.00 2.00 2.23 2.46 7.10
DISTANZE TERRENO	-15.00 0.00 7.36 10.00

TABELLA AREE	
SCOTICO	5.44 m
MATERIALE DA RILEVATO	2.74 mq
MISTO DI CAVA	0.64 mq

SEZIONE N. : 10
QT. PROGETTO : 43.079
DIST.PROG. : 248.995
DIST.PREC. : 23.995
DIST.SUCC. : 25.118

SCALA 1:200

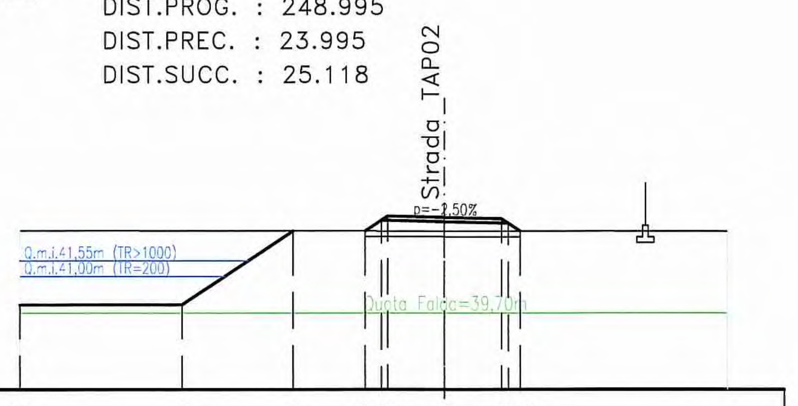

QUOTE PROGETTO	40.00 40.00 42.60 42.60 42.98 43.13 42.93 43.03 42.87 42.59
QUOTE TERRENO	42.61 42.60 42.59
DIST.PARZ. PROGETTO	5.75 3.91 2.55 0.58 2.00 2.00 0.42
DISTANZE PROGETTO	-15.00 -9.25 -5.34 -2.79 -2.22 -2.00 0.00 2.00 2.23 2.65 7.10
DISTANZE TERRENO	-15.00 0.00 10.00

NOTA:
NEL PRESENTE ELABORATO E' STATA COMPUTATA SOLO LA STRADA DI ACCESSO AL BACINO DI LAMINAZIONE

PER I COMPUTI DELLO STERRO DEL BACINO DI LAMINAZIONE SI RIMANDA ALLE SEZIONI TRASVERSALI SPECIFICHE

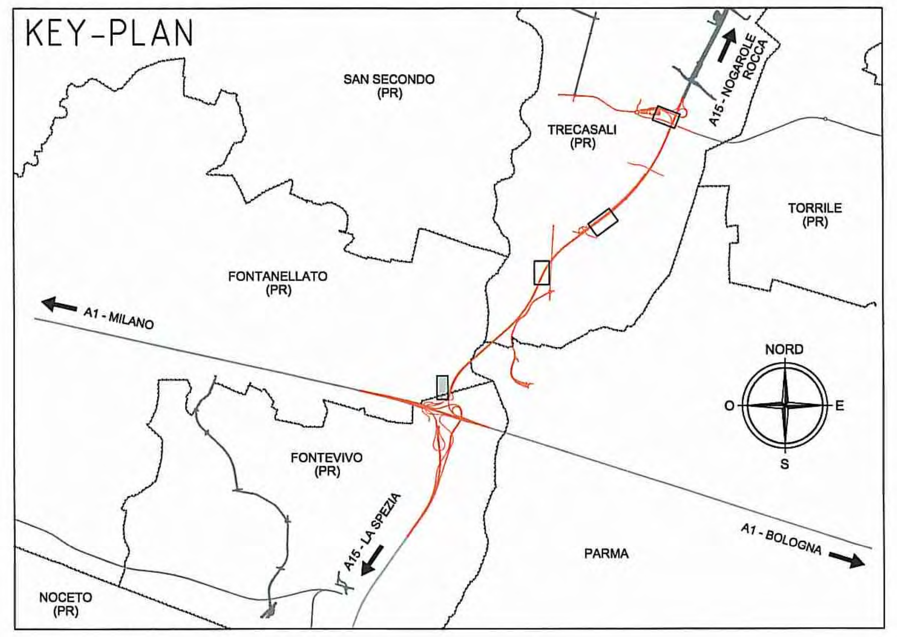

LEGENDA ESPLICATIVA DELLE VOCI DI COMPUTO

TABELLA AREE
SCOTICO
MATERIALE DA ARGINE (*)
MISTO DI CAVA (**)

(*) GRUPPI CL, CI, SC, SECONDO LA CLASSIFICAZIONE DI CASAGRANDE
(**) C.B.R. MAGGIORE DEL 60% IN CONDIZIONI DI SATURAZIONE

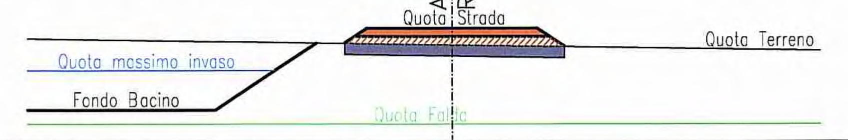

Committente:

AUTOCAMIONALE DELLA CISA S.p.A.
Via Camboara 26/A - Frazione Ponte Taro - 43015 NOCETO (PR)

Impresa Esecutrice:

PIZZAROTTI FONDATA NEL 1910

AUTOSTRADA DELLA CISA A15
RACCORDO AUTOSTRADALE A15/A22
CORRIDOIO PLURIMODALE TIRRENO-BRENNERO
RACCORDO AUTOSTRADALE FRA L' AUTOSTRADA DELLA CISA-FONTEVIVO (PR) E L' AUTOSTRADA DEL BRENNERO-NOGAROLE ROCCA (VR). I LOTTO.

C.U.P. G61B04000060008 | C.I.G. 307068161E

PROGETTO ESECUTIVO

AUTOCAMIONALE DELLA CISA S.p.A.
Il Direttore TIBRE: | Il Responsabile del Procedimento: | Il Presidente:

IMPRESA PIZZAROTTI & C. S.p.A.
Il Direttore Tecnico: IMPRESA PIZZAROTTI & C. S.p.A. Il Responsabile di Progetto Dott. Ing. Luca Bondanelli

Il Geologo: NA

PROGETTAZIONE DI: PIZZAROTTI FONDATA NEL 1910
A.T.I.: idroesse engineering MANDATARIA; ROCKSOIL S.p.A. MANDANTE; VIA INGEGNERIA S.r.l. MANDANTE

Il Progettista: Ing. Fabio Nigrelli, Ordine degli Ingegneri della Provincia di Palermo n. 3581

Coordinatore per la Sicurezza in fase di Progettazione: Ing. Giovanni Maria Cepparotti, Ordine degli Ingegneri della Provincia di Viterbo n. 392

Consulenza specialistica a cura di: NA

Progettista Responsabile Integrazione Prestazioni Specialistiche: Impresa Pizzarotti & C. S.p.A., Ing. Pietro Mazzoli, Ordine degli Ingegneri della Provincia di Parma n. 921
(stamp: Dott. Ing. PIETRO MAZZOLI IMPRESA PIZZAROTTI ISCRITTO ORDINE INGEGNERI PARMA n.921)

Titolo Elaborato:
Asse principale
Smaltimento e trattamento acque di piattaforma
Asse ATST da Km -2+350 A Sp. Sud Ponte Fiume Taro(Km 0+450,78)
TA-P02 - Bacino di laminazione e di riequilibrio ecologico: Sezioni principali - Tav. 2/2

Data Emissione Progetto: 18/03/2014
Scala: 1:500/1:100

Identif. Elaborato:

N.RO IDENTIFICATIVO	CODICE COMMESSA	LOTTO	FASE	ENTE	AMBITO	CAT. OPERA	N.RO OPERA	PARTE OPERA	TIPO DOC.	N.RO PROGR. DOC.	REVISIONE
	RAAA	1	E	I	AP	ST	01	G	SZ	002	C

Rev.	Data	DESCRIZIONE REVISIONE	Redatto	Controllato	Approvato
C	20/02/2015	REVISIONE GENERALE	COSTANTINI	NIGRELLI	MAZZOLI
B	16/09/2014	ADEGUAMENTO PLANIMETRICO VASCA DI LAMINAZIONE	R. COSTANTINI	F. NIGRELLI	MAZZOLI
A	30/06/2014	RIEMISSIONE PROGETTO ESECUTIVO	R. COSTANTINI	F. NIGRELLI	MAZZOLI