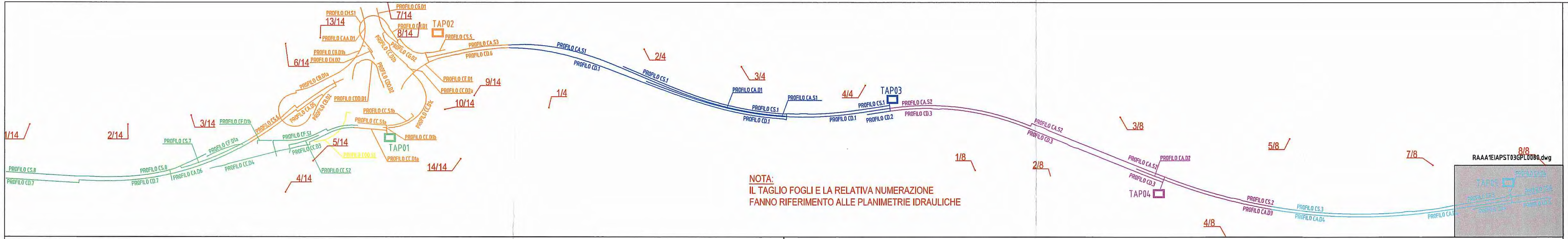

NOTA:
IL TAGLIO FOGLI E LA RELATIVA NUMERAZIONE
FANNO RIFERIMENTO ALLE PLANIMETRIE IDRAULICHE

TIPOLOGIA OPERA DI SMALTIMENTO		FOSSO "A"												
DISTANZA		20.036	20.035	25.045	21.548	13.491	20.000	20.000	20.000	20.000	20.000	20.000	20.000	3.105
PENDENZA		-0.100%	-0.100%	-0.120%	-0.093%	-0.074%	-0.100%	-0.100%	-0.100%	-0.100%	-0.100%	-0.100%	-0.100%	

PROFILO CS.4

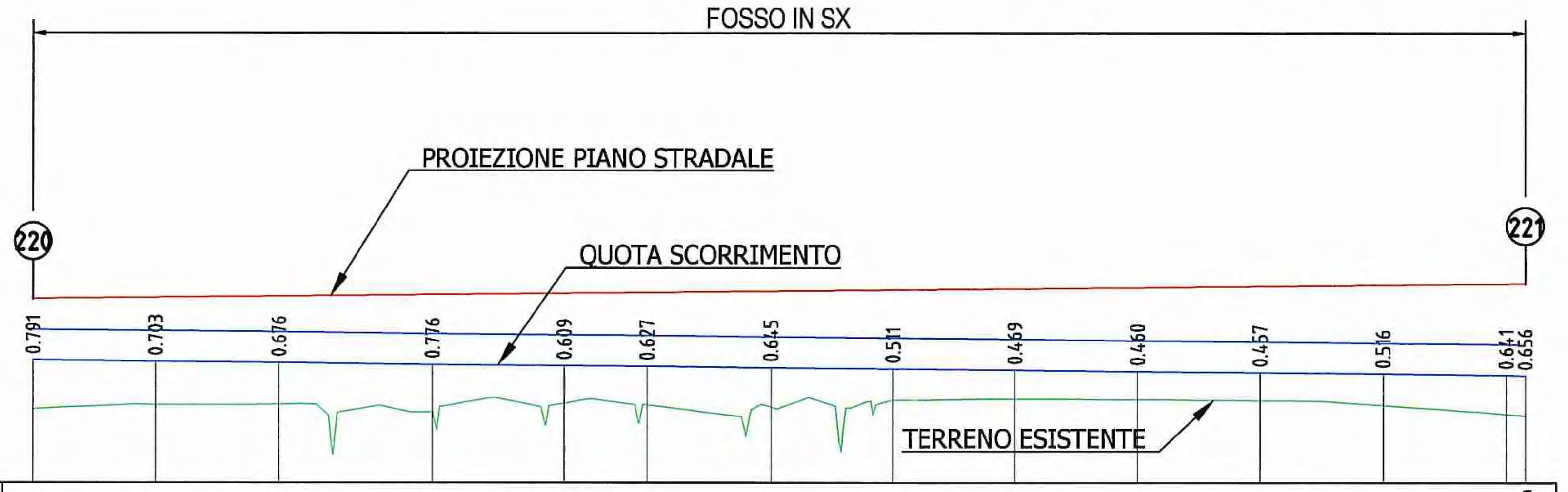

SCALA QUOTE 1:100
SCALA DISTANZE 1:1000

QT.RIF. 30.000

NUMERO SEZIONI	427	426	425	424	423	422	421	420	419	418	417	416	415	414a
DISTANZE PARZIALI	20.04	20.03	25.04	21.55	13.49	20.00	20.00	20.00	20.00	20.00	20.00	20.00	3.11	
DISTANZE PROGRESSIVE	0.00	20.04	40.07	65.12	86.66	100.16	120.16	140.16	160.16	180.16	200.16	220.16	240.16	243.26
QUOTE TERRENO	31.199	31.267	31.274	31.144	31.291	31.263	31.225	31.339	31.361	31.350	31.333	31.254	31.109	31.084
QUOTE STRADA	32.99													33.23
QUOTE SCORRIMENTO	31.990	31.970	31.950	31.920	31.900	31.890	31.870	31.850	31.830	31.810	31.790	31.770	31.750	31.740

TIPOLOGIA OPERA DI SMALTIMENTO		FOSSO "A"												ACCIAIO ϕ1000	
DISTANZA		12.505	20.001	20.000	20.000	20.000	20.000	20.000	13.334	21.666	25.000	19.703	17.212	17.225	
PENDENZA		-1.519%	-1.000%	-0.100%	-0.100%	-0.100%	-0.100%	-0.100%	-0.100%	-0.100%	-0.100%	-0.152%	-0.174%	-0.116%	

PROFILO CD.4

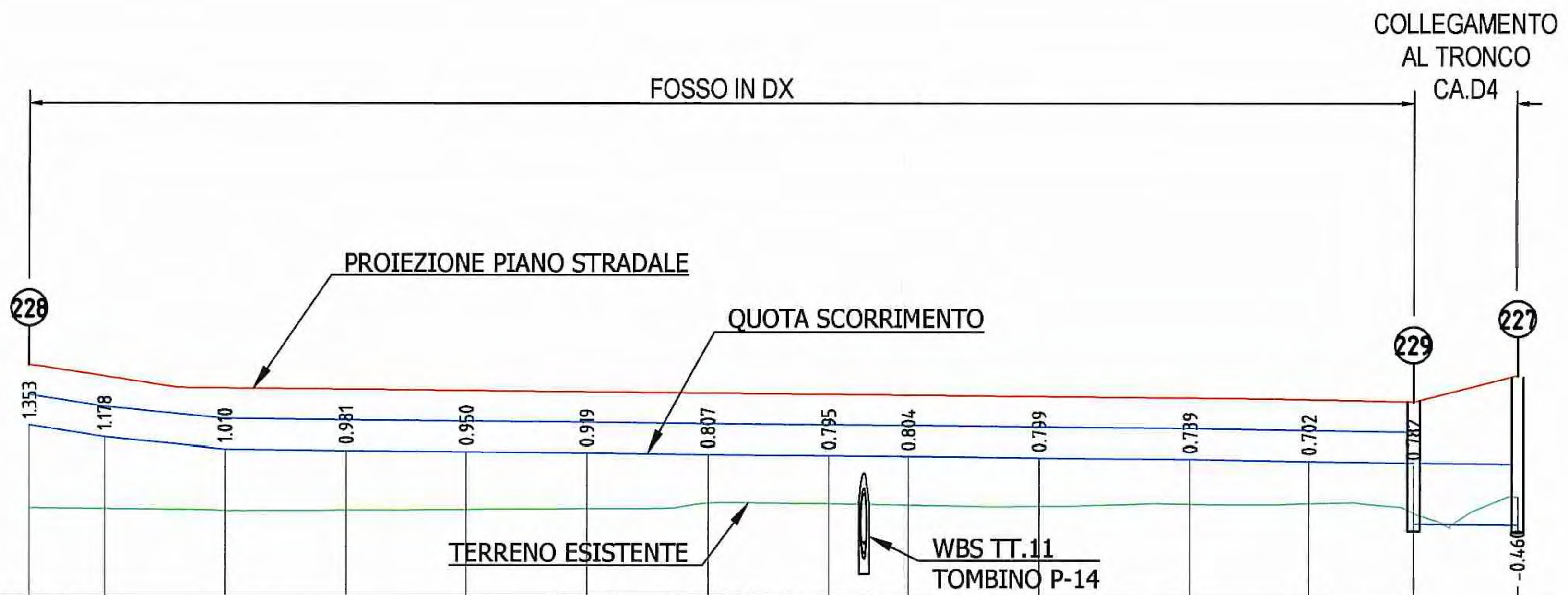

SCALA QUOTE 1:100
SCALA DISTANZE 1:1000

QT.RIF. 30.000

NUMERO SEZIONI	403a	404	405	406	407	408	409	410	411	412	413	414	414a	414b
DISTANZE PARZIALI	12.50	20.00	20.00	20.00	20.00	20.00	20.00	13.33	21.67	25.00	19.70	17.21	17.22	
DISTANZE PROGRESSIVE	0.00	12.51	32.51	52.51	72.51	92.51	112.51	132.51	145.84	167.51	192.51	212.21	229.42	246.65
QUOTE TERRENO	31.467	31.452	31.420	31.429	31.440	31.451	31.543	31.535	31.513	31.496	31.531	31.538	31.383	31.650
QUOTE STRADA	33.82												33.21	33.64
QUOTE SCORRIMENTO	32.820	32.630	32.430	32.410	32.390	32.370	32.350	32.330	32.317	32.295	32.270	32.240	32.210 31.210	31.190

TIPOLOGIA OPERA DI SMALTIMENTO		FOSSO "A"												
DISTANZA		4.100	17.962	23.578	21.472	13.489	20.000	20.000	20.000	20.375	20.000	20.000	20.000	
PENDENZA			-0.056%	-0.127%	-0.093%	-0.074%	-0.100%	-0.100%	-0.100%	-0.098%	-0.100%	-0.100%	-0.100%	

PROFILO CD.5

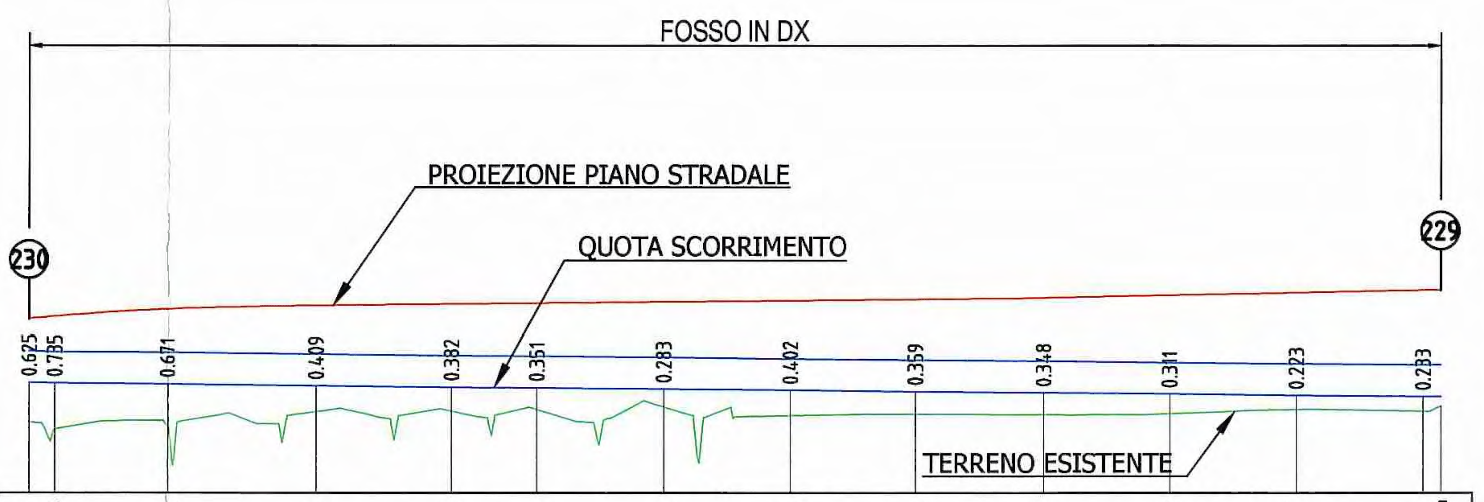

SCALA QUOTE 1:100
SCALA DISTANZE 1:1000

QT.RIF. 30.000

NUMERO SEZIONI	426a	426	425	424	423	422	421	420	419	418	417	416	415	414a
DISTANZE PARZIALI	4.10	17.96	23.58	21.47	13.49	20.00	20.00	20.00	20.38	20.00	20.00	20.00	2.79	
DISTANZE PROGRESSIVE	0.00	4.10	22.06	45.64	67.11	80.60	100.60	120.60	140.60	160.97	180.97	200.97	220.97	223.76
QUOTE TERRENO	31.125	31.005	31.059	31.291	31.298	31.319	31.367	31.228	31.251	31.242	31.259	31.327	31.297	31.383
QUOTE STRADA	32.75													33.21
QUOTE SCORRIMENTO	31.750	31.740	31.730	31.700	31.680	31.670	31.650	31.630	31.610	31.590	31.570	31.550	31.530	

LEGENDA

- LINEA PROFILO STRADALE
- LINEE OPERE IDRAULICHE
- LINEA TERRENO ESISTENTE
- LINEA PROIEZIONE CIGLIO DI PROGETTO
- TAP03 — IMPIANTO DI TRATTAMENTO ACQUE DI PRIMA PIOGGIA
- (N) — NODO IDRAULICO

SEZIONI TIPOLOGICHE CONDOTTI

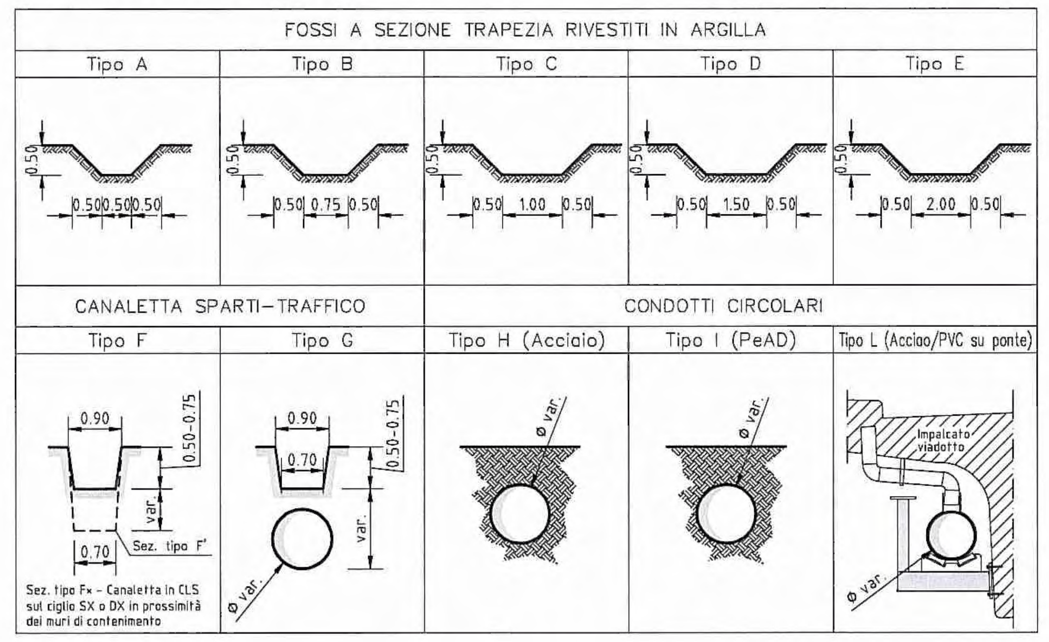

Al fine di garantire la funzionalità idraulica del sistema di evacuazione delle acque di piattaforma (fossi in argilla, canalette in CLS, condotti in PeAD ed Acciaio) dovranno essere rigorosamente rispettate le pendenze di progetto. In fase di realizzazione dell'opera la posa di tutti gli elementi di drenaggio dovrà avvenire con l'ausilio di idonee strumentazioni topografiche di alta precisione nel rispetto delle norme tecniche di riferimento e secondo le specifiche dettagliate nelle tavole di particolari costruttivi e nelle relazioni tecniche.

Committente:

AUTOCAMIONALE DELLA CISA S.p.A.
Via Camboara 26/A - Frazione Ponte Taro - 43015 NOCETO (PR)

Impresa Esecutrice:

PIZZAROTTI FONDATA NEL 1910

AUTOSTRADA DELLA CISA A15
RACCORDO AUTOSTRADALE A15/A22
CORRIDOIO PLURIMODALE TIRRENO-BRENNERO
RACCORDO AUTOSTRADALE FRA L' AUTOSTRADA DELLA CISA-FONTEVIVO (PR)
E L' AUTOSTRADA DEL BRENNERO-NOGAROLE ROCCA (VR). I LOTTO.

C.U.P. G61B04000060008 — C.I.G. 307068161E

PROGETTO ESECUTIVO

AUTOCAMIONALE DELLA CISA S.p.A.
Il Direttore TIBRE: — Il Responsabile del Procedimento: — Il Presidente:

IMPRESA PIZZAROTTI & C. S.p.A.
Il Direttore Tecnico: PIZZAROTTI & C. S.p.A. Il Responsabile di Progetto Dott. Ing. Luca Bondanelli

Il Geologo: NA

PROGETTAZIONE DI: PIZZAROTTI FONDATA NEL 1910
A.T.I.: idroesse engineering MANDATARIA — ROCKSOIL S.p.A. MANDANTE — ViA INGEGNERIA S.r.l. MANDANTE

Il Progettista:
Ing. Fabio Nigrelli
Ordine degli ingegneri della Provincia di Palermo n. 3581

Coordinatore per la Sicurezza in fase di Progettazione:
Ing. Giovanni Maria Cepparotti
Ordine degli Ingegneri della Provincia di Viterbo n. 392

Consulenza specialistica a cura di: NA

Progettista Responsabile Integrazione Prestazioni Specialistiche:
Impresa Pizzarotti & C. S.p.A.
Ing. Pietro Mazzoli
Ordine degli Ingegneri della Provincia di Parma n. 821

Titolo Elaborato:
Asse principale
Smaltimento e trattamento acque di piattaforma
Asse ATST da sp. nord ponte fiume Taro (km 2+371,62) a casello Trecasali (km 7+150)
Profili idraulici smaltimento acque piattaforma - Tav. 8/8

Data Emissione Progetto: 18/03/2014
Scala: 1:1'000/100

Identif. Elaborato:

N.RO IDENTIFICATIVO	CODICE COMMESSA	LOTTO	FASE	ENTE	AMBITO	CAT. OPERA	N.RO OPERA	PARTE OPERA	TIPO DOC.	N.RO PROGR. DOC.	REVISIONE
	RAAA	1	E	I	AP	ST	03	G	PR	008	B

Rev.	Data	DESCRIZIONE REVISIONE	Redatto	Controllato	Approvato
B	19/02/2015	REVISIONE GENERALE	COSTANTINI	NIGRELLI	MAZZOLI
A	30/06/2014	RIEMISSIONE PROGETTO ESECUTIVO	A. ZANELLATO	F. NIGRELLI	MAZZOLI