DOCUMENTI DI RIFERIMENTO	
DESCRIZIONE	CODIFICA
CARATTERISTICHE DEI MATERIALI E SPECIFICHE TECNICHE	RAAA1EVAPCA08GSP001.dwg

ISOLATORI ELASTOMERICI PILE

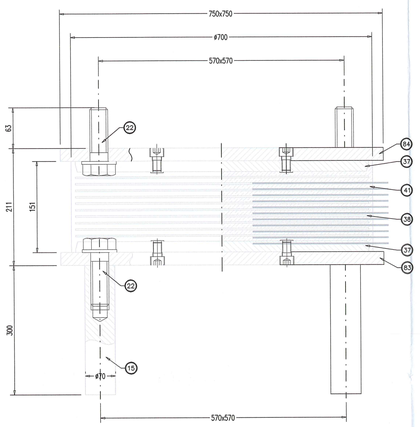

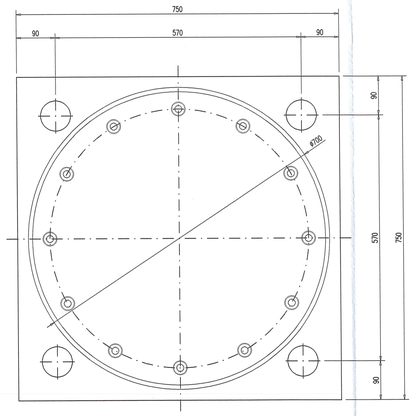

84	1	Piastra d'ancoraggio superiore	S275JR EN 10025
83	1	Piastra d'ancoraggio inferiore	S275JR EN 10025
41		Gomma vulcanizzata	Gdv=1.4 MPa
38		Lamiera di rinforzo vulcanizzata	S275JR EN 10025
37	2	Piastra vulcanizzata	S275JR EN 10025
22	8	Vite d'ancoraggio TE M42	Classe 8.8 EN 20898
15	4	Zanca d'ancoraggio	1C40 TQ+T EN 10083
POS.	PEZZI	DESCRIZIONE – DIMENSIONI	MATERIALE

ISOLATORI ELASTOMERICI SPALLE

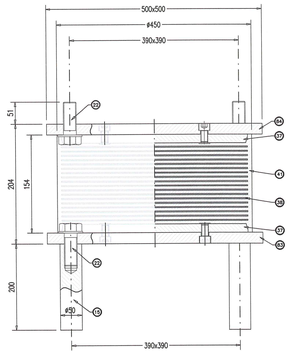

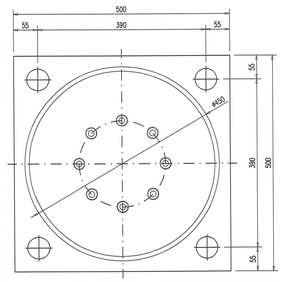

84	1	Piastra d'ancoraggio superiore	S275JR EN 10025
83	1	Piastra d'ancoraggio inferiore	S275JR EN 10025
41		Gomma vulcanizzata	Gdv=1.4 MPa
38		Lamiera di rinforzo vulcanizzata	S275JR EN 10025
37	2	Piastra vulcanizzata	S275JR EN 10025
22	8	Vite d'ancoraggio TE M30	Classe 8.8 EN 20898
15	4	Zanca d'ancoraggio	1C40 TQ+T EN 10083
POS.	PEZZI	DESCRIZIONE – DIMENSIONI	MATERIALE

GIUNTO DI DILATAZIONE SU MARCIAPIEDI E CORDOLI

scala 1:10

SEZIONE B–B

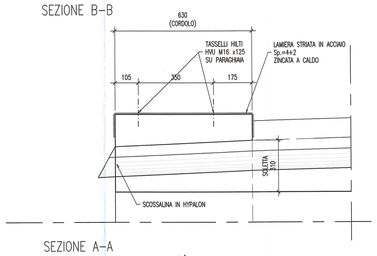

SEZIONE A–A

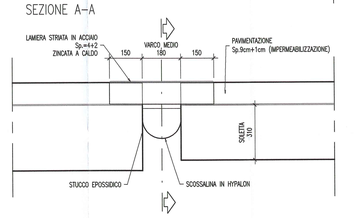

SCHEMA DI VINCOLO

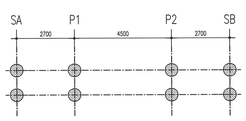

LEGENDA :

ISOLATORE ELASTOMERICO

CARATTERISTICHE ISOLATORI ELASTOMERICI

LEGENDA

ξ	Coefficiente di smorzamento viscoso equivalente
smax	spostamento massimo di progetto agli SLU, d2 moltiplicato per 1.2 (par. 10.8.2 O.P.C.M. 3431
V	Carico verticale massimo ammesso in presenza di sisma che provoca uno spostamento smax
Fzd	Carico verticale massimo ammesso allo SLU
Ke	Rigidezza orizzontale equivalente
Kv	Rigidezza verticale
Dg	Diametro elastomero
H	Altezza totale incluse piastre di ancoraggio
Z	Lato piastre di ancoraggio

CV.08 - CAVALCAVIA CISPADANA SU A1

Allineamento	ξ [%]	smax [mm]	V [kN]	Fzd [kN]	Ke [kN/mm]	Kv [kN/mm]	Dg [mm]
SPA	15	± 150	4220	7510	2,86	1794	450
P1	15	± 150	8310	11370	6,74	4209	700
P2	15	± 150	8310	11370	6,74	4209	700
SPB	15	± 150	4220	7510	2,86	1794	450

27		Adesivo SQ 6300 per tappo	
26		Tappo di protezione per dado M20	Polietilene
25		Vite T.E. M20x90 UNI 5739	Classe 8.8 EN 20898
24		Zanca di ancoraggio multidirezionale	S355J2G3 EN 10025
23		Trafolato A.M. Ø16x200	Fe 6 440
22		Allettamento in malta predosata	Betaclip
21		Impermeabilizzazione impalcato	
20		Manto d'usura	
19		Strato	
18		Massello	EPOBLOCK ME 3C
17		Dado M20 UNI 5588	Classe 8 EN 20898
16		Barra filettata M20x160	Classe 8? ASTM
15		Resina di ancoraggio	Primer P 150
14		Testata solette	
13		Magatera	S235JR EN 10025
12		Piastra ponte	S355J2G3 EN 10025
11		Piatto	S275JR EN 10025
10		Piastra ponte	S355J2G3 EN 10025
9		Scossalina riscossa acqua sp. 1.2 mm	Hypalon
8		Lamiera di scorrimento	AS CHN 18V2 EN 10088
7		Stesa e rasatura stucco pareti vert.	2 FIP 180
6		Stuccatura	EPOBLOCK 180
5		Bocciardatura a mano d'attacco	Primer P 150
4a		Rondella	UNI 6592
4		Rondelle ossido 62x41x6	C40
3		Stuccatura	2 FIP 180
2		Profilo di drenaggio a "L"	AS CHN 18V2 EN 10088
1		Elemento modulare	Gomma vulc.60±5 Sh/A
POS.		DESCRIZIONE – DIMENSIONI	MATERIALE

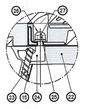

GIUNTO DI DILATAZIONE

ESCURSIONE ±150mm

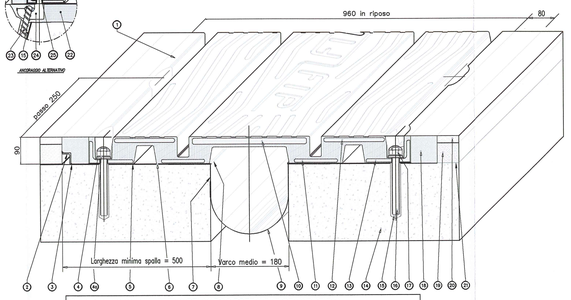

* LA DIMENSIONE EFFETTIVA DEL VARCO POTRA' SUBIRE VARIAZIONI IN FUNZIONE DELLA TEMPERATURA AL MOMENTO DEL GETTO SOLETTA O PARAGHIAIA.

GIUNTI DI DILATAZIONE

GIUNTO SU PIANO VIABILE

SI PREVEDONO GIUNTI DEL TIPO IN GOMMA ARMATA (elementi piani in neoprene armato con elementi metallici, posti a livello pavimentazione).

Posizione	ESCURSIONE (mm)
SA	± 150
SB	± 150

RITEGNI SISMICI TRASVERSALI 1:10

SEZIONE (in asse pila/spalla)

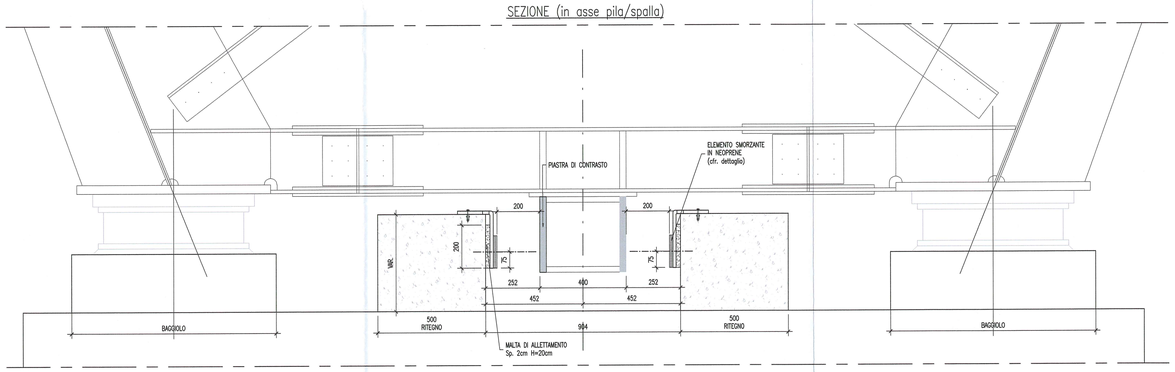

PIANTA

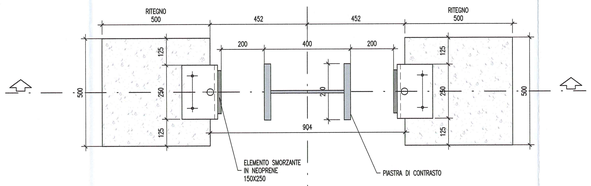

PARTICOLARE ELEMENTO SMORZANTE IN NEOPRENE

scala 1:5

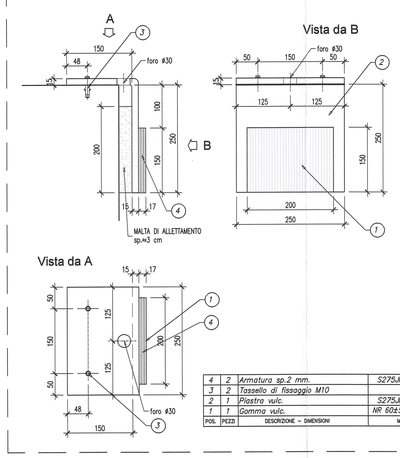

4	2	Armatura sp.2 mm.	S275JR EN 10025
3	2	Tassello di fissaggio M10	
2	1	Piastra vulc.	S275JR EN 10025
1	1	Gomma vulc.	NR 60±5 Sh/A EN1337
POS.	PEZZI	DESCRIZIONE – DIMENSIONI	MATERIALE

Committente:

AUTOCAMIONALE DELLA CISA S.P.A.
Via Camboara 26/A - Frazione Ponte Taro - 43015 NOCETO (PR)

Impresa Esecutrice:

PIZZAROTTI FONDATA NEL 1910

AUTOSTRADA DELLA CISA A15
RACCORDO AUTOSTRADALE A15/A22
CORRIDOIO PLURIMODALE TIRRENO-BRENNERO
RACCORDO AUTOSTRADALE FRA L' AUTOSTRADA DELLA CISA-FONTEVIVO (PR) E L' AUTOSTRADA DEL BRENNERO-NOGAROLE ROCCA (VR). I LOTTO.

C.U.P. G61B04000060008 | C.I.G. 307068161E

PROGETTO ESECUTIVO

AUTOCAMIONALE DELLA CISA S.p.A.
Il Direttore TIBRE:
Il Responsabile del Procedimento:
Il Presidente:

IMPRESA PIZZAROTTI & C. S.p.A.
Il Direttore Tecnico: IMPRESA PIZZAROTTI & C. S.p.A. Ing. Giuseppe Pandolfelli

Il Geologo: NA

PROGETTAZIONE DI:
PIZZAROTTI FONDATA NEL 1910
A.T.I.: idroesse engineering MANDATARIA | rock soil S.p.A. MANDANTE | ViA ENGINEERING S.r.l. MANDANTE

Il Progettista:
Ing. Giovanni Maria Cepparotti
Ordine degli Ingegneri della Provincia di Roma n. A-27296

Coordinatore per la Sicurezza in fase di Progettazione:
Ing. Giovanni Maria Cepparotti
Ordine degli Ingegneri della Provincia di Viterbo n. 392

Consulenza specialistica a cura di: NA

Prog. Integrata Strutture Speciali e Specialistiche:
Impresa PIZZAROTTI
Ing. Pietro Mazzoli
Ordine degli Ingegneri della Provincia di Parma n. 821
DOTT. ING. PIETRO MAZZOLI
IMPRESA PIZZAROTTI
ISCRITTO ORDINE INGEGNERI PARMA n.821

Titolo Elaborato:
Asse principale
Cavalcavia
Cavalcavia P5A su Cispadana
Schema appoggi, giunti e dispositivi di protezione sismica

Data Emissione Progetto: 18/03/2014
Scala: varie

Identif. Elaborato:

N.RO IDENTIFICATIVO	CODICE COMMESSA	LOTTO	FASE	ENTE	AMBITO	CAT. OPERA	N.RO OPERA	PARTE OPERA	TIPO DOC.	N.RO PROGR. DOC.	REVISIONE
	RAAA	1	E	V	AP	CA	08	R	SC	001	A

Rev.	Data	DESCRIZIONE REVISIONE	Redatto	Controllato	Approvato
A	13/06/2014	RIEMISSIONE PROGETTO ESECUTIVO	A. CANTARELLA	G. PIAZZA	MAZZOLI

IL PRESENTE DOCUMENTO NON POTRA' ESSERE COPIATO, RIPRODOTTO O ALTRIMENTI PUBBLICATO, IN TUTTO O IN PARTE, SENZA IL CONSENSO SCRITTO DELLA AUTOCAMIONALE DELLA CISA S.p.A. OGNI UTILIZZO NON AUTORIZZATO SARA' PERSEGUITO A NORMA DI LEGGE
THIS DOCUMENT MAY NOT BE COPIED, REPRODUCED OR PUBLISHED, EITHER IN PART OR IN ITS ENTIRETY, WITHOUT THE WRITTEN PERMISSION OF AUTOCAMIONALE DELLA CISA S.p.A.. UNAUTHORIZED USE WILL BE PROSECUTED BY LAW.