VISTA IN DIREZIONE TRASVERSALE
SCALA 1:50

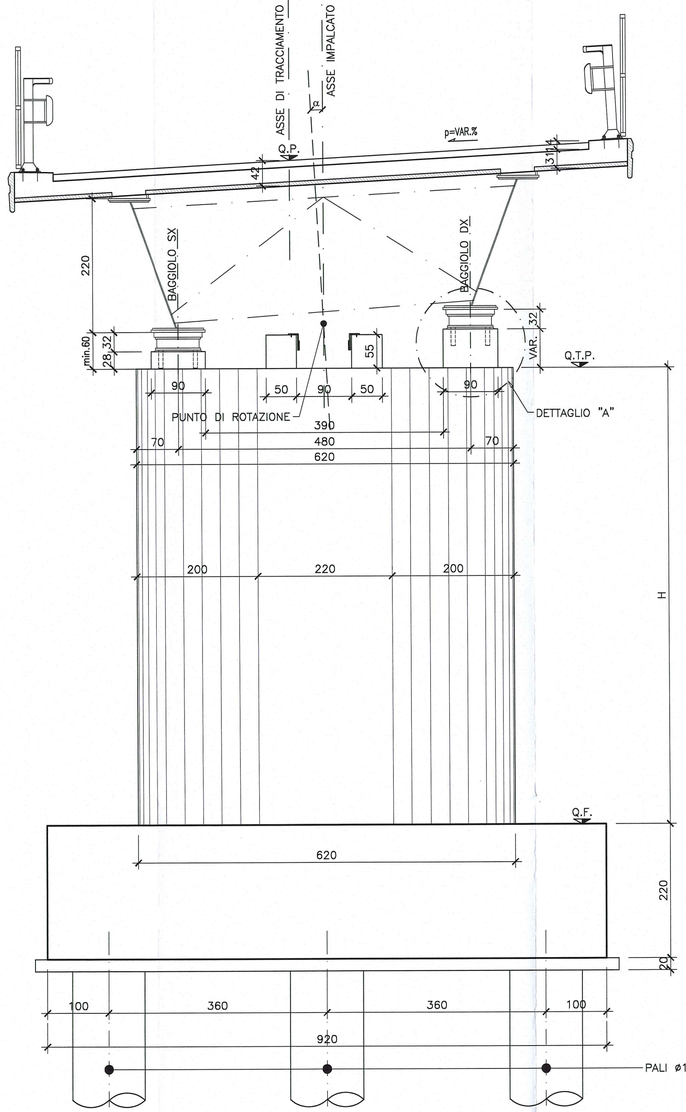

VISTA IN DIREZIONE LONGITUDINALE
SCALA 1:50

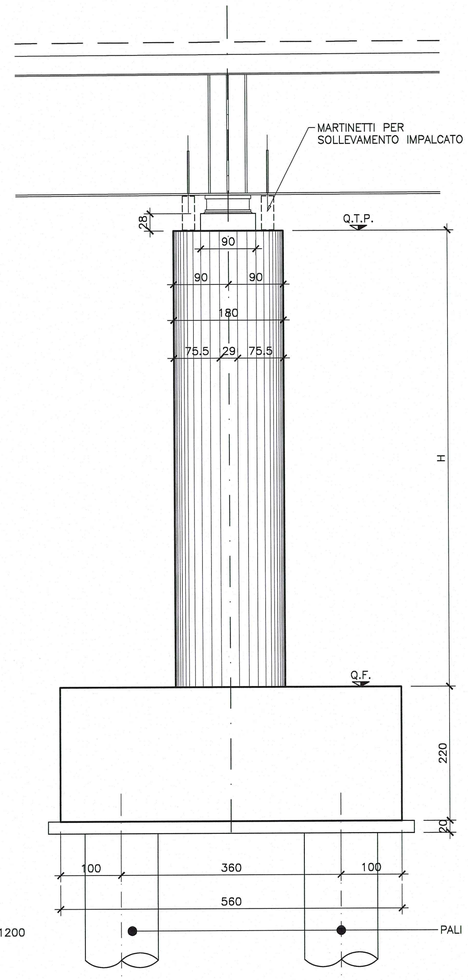

DETTAGLIO "A"
Scala 1:10

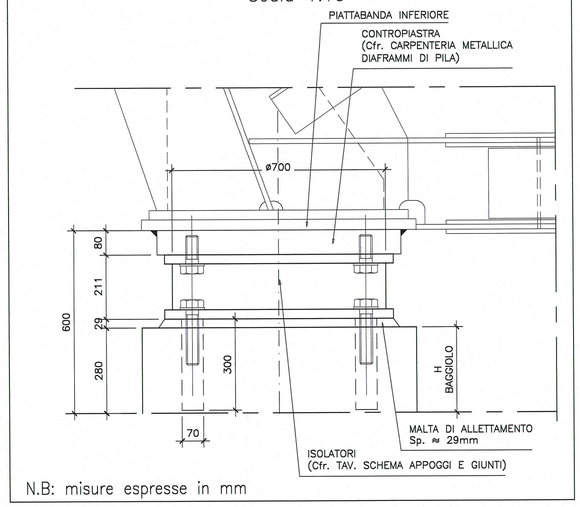

N.B: misure espresse in mm

PIANTA PULVINO
SCALA 1:50

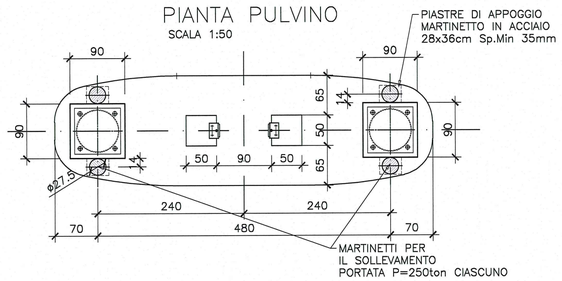

PIANTA FONDAZIONE
SCALA 1:50

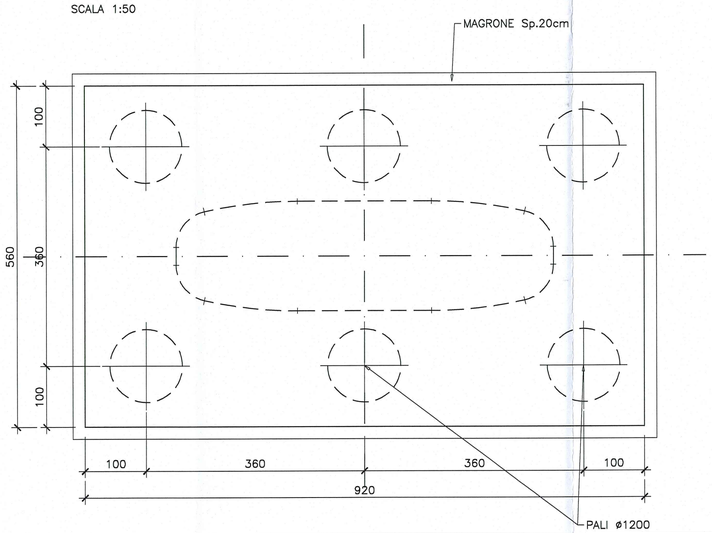

PIANTA SPICCATO
SCALA 1:50

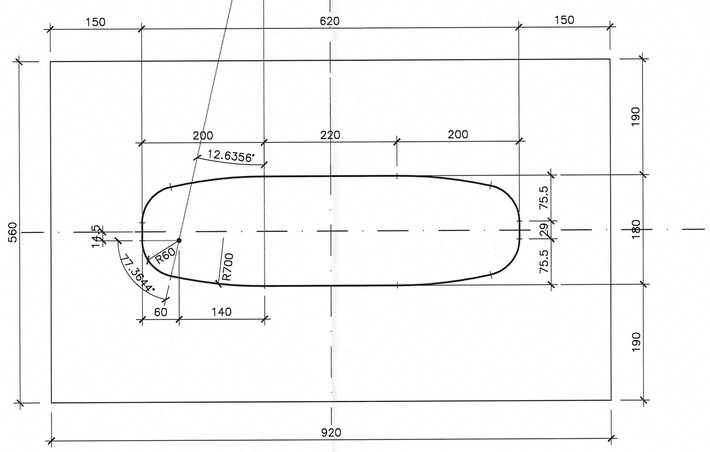

DOCUMENTI DI RIFERIMENTO

DESCRIZIONE	CODIFICA
CARATTERISTICHE DEI MATERIALI E SPECIFICHE TECNICHE	RAAA1EVAPCA02GSP001.dwg

	Pend. Trasv.	Q.P.	Q.T.P.	Q.F	Hbag. SX	Hbag. DX	H
PILA 1	0,0445	51,489	48,113	42,613	0,28	0,57	5,50
PILA 2	0,0649	53,188	49,745	42,245	0,28	0,70	7,50
PILA 5	0,0649	55,823	52,380	43,380	0,28	0,70	9,00
PILA 6	0,0649	55,162	51,719	42,719	0,28	0,70	9,00
PILA 7	0,0649	54,393	50,950	42,950	0,28	0,70	8,00
PILA 8	0,0403	53,307	49,944	42,944	0,28	0,54	7,00
PILA 9	0,0231	51,862	48,550	43,050	0,28	0,43	5,50

LEGENDA	
Pend. Trasv.	Pendenza trasversale impalcato
Q.P.	Quota progetto
Q.T.P.	Quota Testa pila
Q.F	Quota estradosso fondazione
Hbag. SX	Altezza baggiolo sinistro
Hbag. DX	Altezza baggiolo destro
H	Altezza fusto pila

Committente:

AUTOCAMIONALE DELLA CISA S.p.A.
Via Camboara 26/A - Frazione Ponte Taro - 43015 NOCETO (PR)

Impresa Esecutrice:

PIZZAROTTI FONDATA NEL 1910

AUTOSTRADA DELLA CISA A15
RACCORDO AUTOSTRADALE A15/A22
CORRIDOIO PLURIMODALE TIRRENO-BRENNERO
RACCORDO AUTOSTRADALE FRA L' AUTOSTRADA DELLA CISA-FONTEVIVO (PR)
E L' AUTOSTRADA DEL BRENNERO-NOGAROLE ROCCA (VR). I LOTTO.

C.U.P. G61B04000060008 | C.I.G. 307068161E

PROGETTO ESECUTIVO

AUTOCAMIONALE DELLA CISA S.p.A.
Il Direttore TIBRE: | Il Responsabile del Procedimento: | Il Presidente:

IMPRESA PIZZAROTTI & C. S.p.A.
Il Direttore Tecnico: IMPRESA PIZZAROTTI & C. S.p.A. Il Responsabile di Progetto Dott. Ing. Paolo Bondanelli

Il Geologo: NA

PROGETTAZIONE DI:
PIZZAROTTI FONDATA NEL 1910
A.T.I.: idroesse engineering MANDATARIA | ROCKSOIL S.p.A. MANDANTE | ViA ENGINEERING S.r.l. MANDANTE

Il Progettista:
Ing. Giovanni Piazza
Ordine degli Ingegneri della Provincia di Roma n. A-27296

Coordinatore per la Sicurezza in fase di Progettazione:
Ing. Giovanni Maria Cepparotti
Ordine degli Ingegneri della Provincia di Viterbo n. 392

Consulenza specialistica a cura di: NA

Progettista Opere Specialistiche:
Impresa Piazza
Ing. Pietro Mazzoli
Dott. Ing. PIETRO MAZZOLI IMPRESA PIZZAROTTI ISCRITTO ORDINE INGEGNERI PARMA n.821
Ordine degli Ingegneri della Provincia di Parma n. 821

Titolo Elaborato:
Asse principale
Cavalcavia
Cavalcavia svincolo A1 su A1 (ramo H)
Carpenteria Pile P1-P2-P5-P6-P7-P8-P9

Data Emissione Progetto: 18/03/2014
Scala: 1:50

Identif. Elaborato:

N.RO IDENTIFICATIVO	CODICE COMMESSA	LOTTO	FASE	ENTE	AMBITO	CAT. OPERA	N.RO OPERA	PARTE OPERA	TIPO DOC.	N.RO PROGR. DOC.	REVISIONE
	RAAA	1	E	V	AP	CA	02	G	CA	003	A

Rev.	Data	DESCRIZIONE REVISIONE	Redatto	Controllato	Approvato
A	18/06/2014	RIEMISSIONE PROGETTO ESECUTIVO	A. CANTARELLA	G. PIAZZA	MAZZOLI