DOCUMENTI DI RIFERIMENTO	
DESCRIZIONE	CODIFICA
CARATTERISTICHE DEI MATERIALI E SPECIFICHE TECNICHE	RAAA1EVAPCA03GSP001.dwg

ISOLATORI ELASTOMERICI PILE

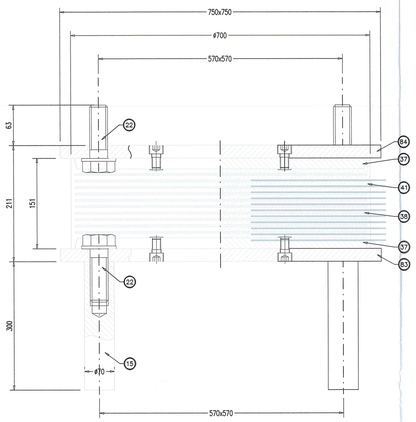

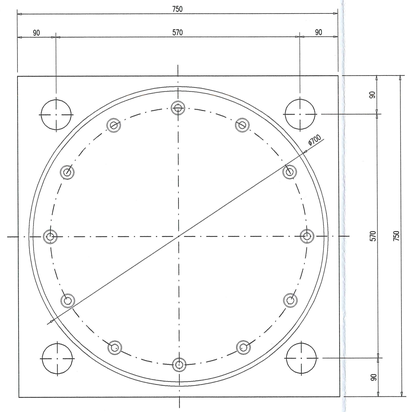

84	1	Piastra d'ancoraggio superiore	S275JR EN 10025
83	1	Piastra d'ancoraggio inferiore	S275JR EN 10025
41		Gomma vulcanizzata	Gas=1.4 MPa
38		Lamiera di rinforzo vulcanizzata	S275JR EN 10025
37	2	Piastra vulcanizzata	S275JR EN 10025
22	8	Vite d'ancoraggio TE M42	Classe 8.8 EN 20898
15	4	Zanca d'ancoraggio	1C40 TO+T EN 10083
POS.	PEZZI	DESCRIZIONE – DIMENSIONI	MATERIALE

ISOLATORI ELASTOMERICI SPALLE

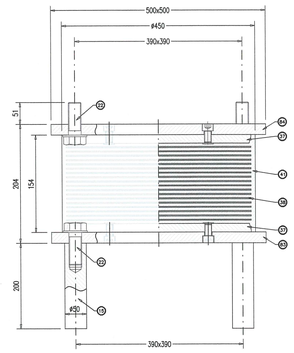

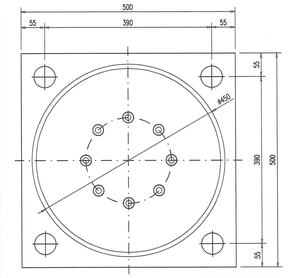

84	1	Piastra d'ancoraggio superiore	S275JR EN 10025
83	1	Piastra d'ancoraggio inferiore	S275JR EN 10025
41		Gomma vulcanizzata	Gas=1.4 MPa
38		Lamiera di rinforzo vulcanizzata	S275JR EN 10025
37	2	Piastra vulcanizzata	S275JR EN 10025
22	8	Vite d'ancoraggio TE M30	Classe 8.8 EN 20898
15	4	Zanca d'ancoraggio	1C40 TO+T EN 10083
POS.	PEZZI	DESCRIZIONE – DIMENSIONI	MATERIALE

GIUNTO DI DILATAZIONE SU MARCIAPIEDI E CORDOLI

scala 1:10

SEZIONE B–B

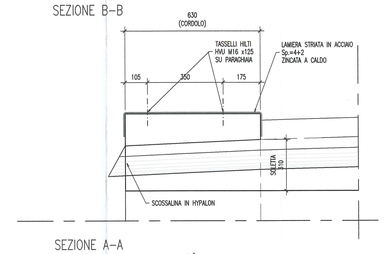

SEZIONE A–A

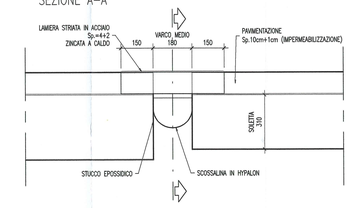

SCHEMA DI VINCOLO

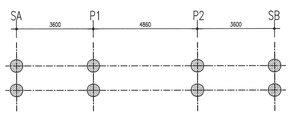

LEGENDA :

⊕ ISOLATORE ELASTOMERICO

CARATTERISTICHE ISOLATORI ELASTOMERICI

LEGENDA

ξ	Coefficiente di smorzamento viscoso equivalente
smax	spostamento massimo di progetto agli SLU, d2 moltiplicato per 1.2 (par. 10.8.2 O.P.C.M. 3431
V	Carico verticale massimo ammesso in presenza di sisma che provoca uno spostamento smax
Fzd	Carico verticale massimo ammesso allo SLU
Kv	Rigidezza verticale
Dg	Diametro elastomero
H	Altezza totale incluse piastre di ancoraggio
Z	Lato piastre di ancoraggio

CV.03 -SV.A1-A15 CAVALCAVIA SC BIANCONESE SU A1

Allineamento	ξ [%]	smax [mm]	V [kN]	Fzd [kN]	Ke [kN/mm]	Kv [kN/mm]	Dg [mm]
SPA	15	± 150	4220	7510	2,86	1794	450
P1	15	± 150	8310	11370	6,74	4209	700
P2	15	± 150	8310	11370	6,74	4209	700
SPB	15	± 150	4220	7510	2,86	1794	450

27	1	Adesivo SQ 8300 per tappo	
26	1	Tappo di protezione per dado M20	Polietilene
25	1	Vite T.E. M20x50 UNI 5739	Classe 8.8 EN 20898
24	1	Zanca di ancoraggio multidirezionale	S355J2G3 EN 10025
23	1	Tirafondo A.M ø16x200	Fe b 44K
22	1	Martinetto a molle predoste	Belleville
21	1	Impermeabilizzazione impalcato	
20	1	Manto d'usura	
19	1	Binder	
18	1	Massetto	EPOBLOCK WE 3C
17	1	Dado M20 UNI 5588	Classe 8 EN 20898
16	1	Barra filettata M20x160	Classe 8T ASTM
14	1	Fissaggio di ancoraggio	Primer P 150
14	1	Testata soletta	
13	1	Angolare	S235JR EN 10025
12	1	Piastra parete	S355J2G3 EN 10025
11	1	Piatto	S275JR EN 10025
10	1	Piastra parete	S355J2G3 EN 10025
9	1	Guaina recinta acqua sp. 1.2 mm	Vigolaio
8	1	Lamiera di scorrimento	X5 CrNi 1810 EN 10088
7	1	Stesa e rasatura stucco parati vert.	2 FIP 180
6	1	Stuccatura	EPOBLOCK 180
5	1	Boccardatura e mano d'attacco	Primer P 150
4a	1	Rondella zoiata	UNI 6592
4	1	Rondella zoiata 62x41x6	C40
3	1	Stuccatura	2 FIP 180
2	1	Profilo di arenaggio a 5°	X5 CrNi 1810 EN 10088
1	1	Elemento modulare	Gomma vulc.65±5 Sh/A
POS.		DESCRIZIONE – DIMENSIONI	MATERIALE

GIUNTI DI DILATAZIONE

GIUNTO SU PIANO VIABILE

SI PREVEDONO GIUNTI DEL TIPO IN GOMMA ARMATA (elementi piani in neoprene armato con elementi metallici, posti a livello pavimentazione).

Posizione	ESCURSIONE (mm)
SA	± 150
SB	± 150

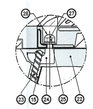

GIUNTO DI DILATAZIONE

ESCURSIONE ±150mm

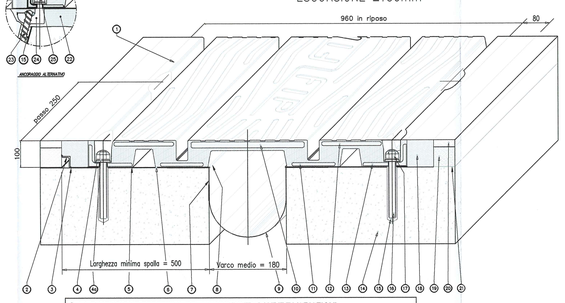

* LA DIMENSIONE EFFETTIVA DEL VARCO POTRA' SUBIRE VARIAZIONI IN FUNZIONE DELLA TEMPERATURA AL MOMENTO DEL GETTO SOLETTA O PARAGHIAIA.

RITEGNI SISMICI TRASVERSALI 1:10

SEZIONE (in asse pila/spalla)

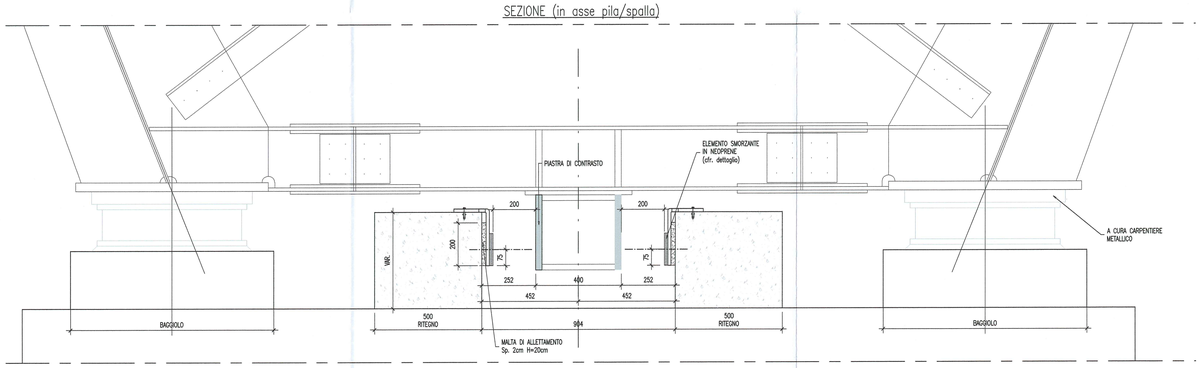

PIANTA

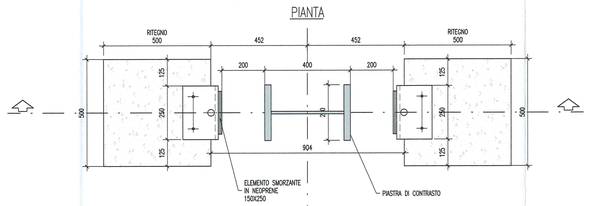

PARTICOLARE ELEMENTO SMORZANTE IN NEOPRENE

scala 1:5

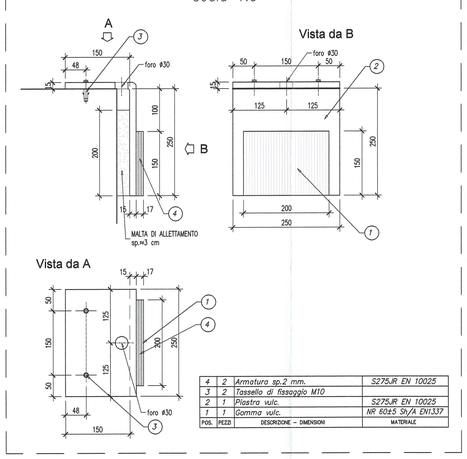

4	2	Armatura sp.2 mm.	S275JR EN 10025
3	2	Tassello di fissaggio M10	
2	1	Piastra vulc.	S275JR EN 10025
1	1	Gomma vulc.	NR 60±5 Sh/A EN1337
POS.	PEZZI	DESCRIZIONE – DIMENSIONI	MATERIALE

Committente:

AUTOCAMIONALE DELLA CISA S.p.A.
Via Camboara 26/A - Frazione Ponte Taro - 43015 NOCETO (PR)

Impresa Esecutrice:

PIZZAROTTI FONDATA NEL 1910

AUTOSTRADA DELLA CISA A15
RACCORDO AUTOSTRADALE A15/A22
CORRIDOIO PLURIMODALE TIRRENO-BRENNERO
RACCORDO AUTOSTRADALE FRA L' AUTOSTRADA DELLA CISA-FONTEVIVO (PR) E L' AUTOSTRADA DEL BRENNERO-NOGAROLE ROCCA (VR). I LOTTO.

C.U.P. G61B04000060008 | C.I.G. 307068161E

PROGETTO ESECUTIVO

AUTOCAMIONALE DELLA CISA S.p.A.
Il Direttore TIBRE: | Il Responsabile del Procedimento: | Il Presidente:

IMPRESA PIZZAROTTI & C. S.p.A.
Il Direttore Tecnico:
IMPRESA PIZZAROTTI & C. S.p.A. Il Direttore Progetto Dott. Ing. Carlo Bellamoli

Il Geologo: NA

PROGETTAZIONE DI: PIZZAROTTI FONDATA NEL 1910
A.T.I.: idroesse engineering MANDATARIA; ROCKSOIL S.p.A. MANDANTE; VIA MANDANTE

Il Progettista:
Ing. Giovanni Piazza
Ordine degli Ingegneri della Provincia di Reggio Emilia n. 692
ING. GIOVANNI PIAZZA ORDINE INGEGNERI REGGIO EMILIA N. 692

Coordinatore per la Sicurezza in fase di Progettazione:
Ing. Giovanni Maria Cepparotti
Ordine degli Ingegneri della Provincia di Viterbo n. 392

Consulenza specialistica a cura di:
NA

Progettista Specialistico:
Impresa Pizzarotti & C. S.p.A.
Ing. Pietro Mazzoli
Ordine degli Ingegneri della Provincia di Parma n. 982
Dott. Ing. PIETRO MAZZOLI ISCRITTO ORDINE INGEGNERI PARMA N. 982

Titolo Elaborato:
Asse principale
Cavalcavia
Cavalcavia svincolo A1 su A1 (S.C. Bianconese)
Schema appoggi, giunti e dispositivi di protezione sismica

Data Emissione Progetto: 18/03/2014
Scala: varie

Identif. Elaborato:

N.RO IDENTIFICATIVO		CODICE COMMESSA	LOTTO	FASE	ENTE	AMBITO	CAT. OPERA	N.RO OPERA	PARTE OPERA	TIPO DOC.	N.RO PROGR. DOC.	REVISIONE
		RAAA	1	E	V	AP	CA	03	R	SC	001	A

Rev.	Data	DESCRIZIONE REVISIONE	Redatto	Controllato	Approvato
A	18/08/2014	RIEMISSIONE PROGETTO ESECUTIVO	A. CANTARELLA	G. PIAZZA	MAZZOLI

QUESTO DISEGNO NON DEVE ESSERE RIPRODOTTO O COPIATO, NÉ MENOMATO O RESO NOTO A TERZI, MA VIENE RESTituito A RICHIESTA