SEZIONE A-A

SCALA 1:50

CONCIO 12-18

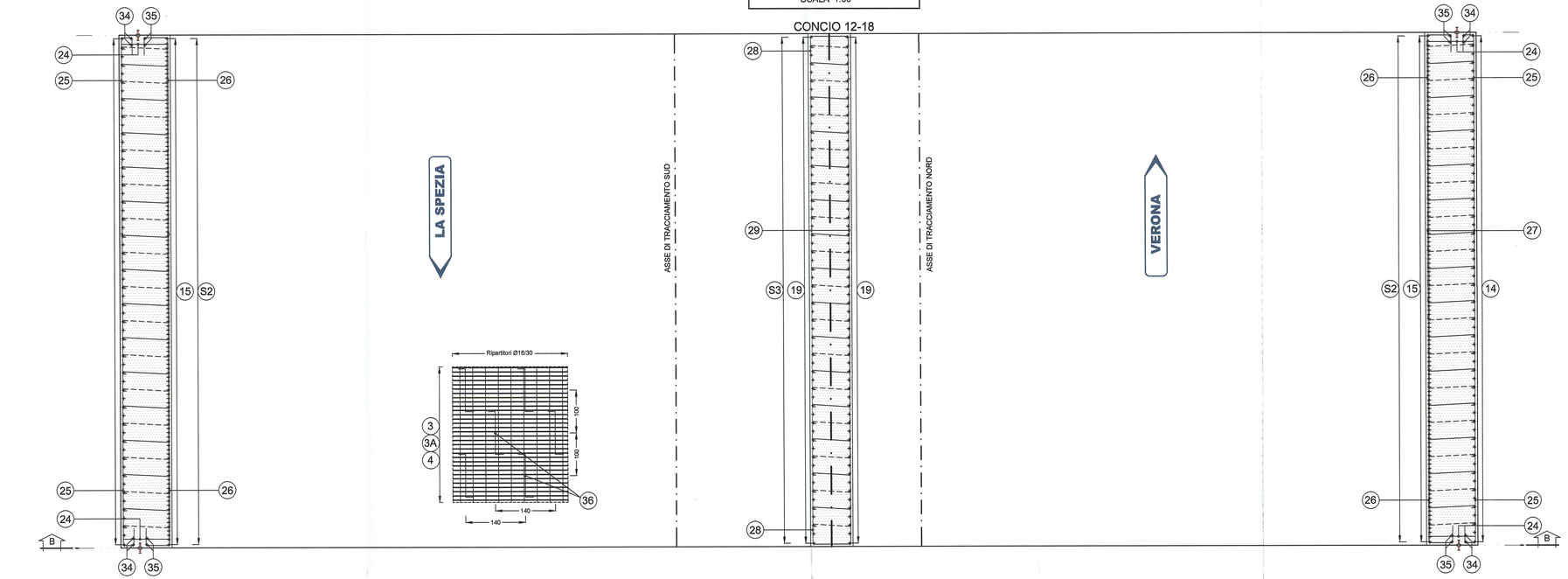

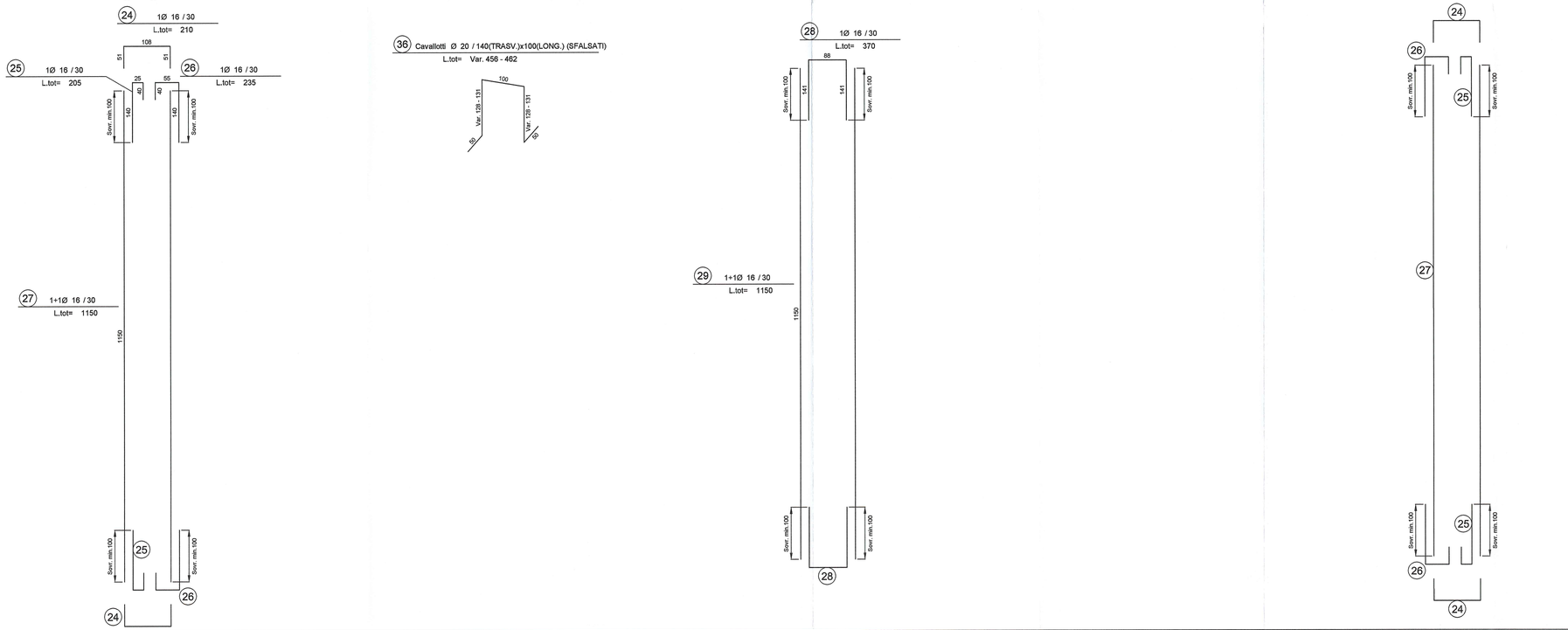

NOTA BENE

- PER I DETTAGLI DELL'IMPERMEABILIZZAZIONE VEDI ELABORATO SPECIFICO: RAAA1ERAPGA01SPC003

- PER LE CARATTERISTICHE DEI MATERIALI STRUTTURALI SI RIMANDA ALL'ELABORATO SPECIFICO: RAAA1ERAPGA01GSP001

Committente:

AUTOCAMIONALE DELLA CISA S.p.A.
Via Camboara 26/A - Frazione Ponte Taro - 43015 NOCETO (PR)

Impresa Esecutrice:

PIZZAROTTI FONDATA NEL 1910

AUTOSTRADA DELLA CISA A15
RACCORDO AUTOSTRADALE A15/A22
CORRIDOIO PLURIMODALE TIRRENO-BRENNERO
RACCORDO AUTOSTRADALE FRA L' AUTOSTRADA DELLA CISA-FONTEVIVO (PR) E L' AUTOSTRADA DEL BRENNERO-NOGAROLE ROCCA (VR). I LOTTO.

C.U.P. G61B04000060008 | C.I.G. 307068161E

PROGETTO ESECUTIVO

AUTOCAMIONALE DELLA CISA S.p.A.
Il Direttore TIBRE: | Il Responsabile del Procedimento: | Il Presidente:

IMPRESA PIZZAROTTI & C. S.p.A.
Il Direttore Tecnico: IMPRESA PIZZAROTTI & C. S.p.A. Il Responsabile di Progetto Dott. Ing. Luca Bondanelli

Il Geologo: NA

PROGETTAZIONE DI: PIZZAROTTI FONDATA NEL 1910
A.T.I.: idroesse engineering (MANDATARIA) ROCKSOIL S.p.A. (MANDANTE) VIA ENGINEERING S.r.l. (MANDANTE)

Il Progettista: Dott. Ing. Giovanna Cassani
Ordine degli Ingegneri della Provincia di Milano n.20996A
GIOVANNA CASSANI ORDINE INGEGNERI DI MILANO 20997

Coordinatore per la Sicurezza in fase di Progettazione: Ing. Giovanni Maria Cepparotti
Ordine degli Ingegneri della Provincia di Viterbo n. 392

Consulenza specialistica a cura di: NA

Progettista Responsabile Integrazione Prestazioni Specialistiche: Impresa Pizzarotti & C. S.p.A. - Ing. Pietro Mazzoli
Ordine degli Ingegneri della Provincia di Parma n.1221
Dott. Ing. PIETRO MAZZOLI IMPRESA PIZZAROTTI & C. S.p.A. PARMA N. 1221

Titolo Elaborato:

Asse principale
Galleria artificiale A1
Struttura
Sezione scatolare Conci da 12 a 18 - Armatura - Tav. 1/4

Data Emissione Progetto: 18/03/2014

Scala: 1:50

Identif. Elaborato:

N.RO IDENTIFICATIVO	CODICE COMMESSA	LOTTO	FASE	ENTE	AMBITO	CAT. OPERA	N.RO OPERA	PARTE OPERA	TIPO DOC.	N.RO PROGR. DOC.	REVISIONE
	RAAA	1	E	R	AP	GA	01	S	AR	029	A

Rev.	Data	DESCRIZIONE REVISIONE	Redatto	Controllato	Approvato
A	27/06/2014	RIEMISSIONE PROGETTO ESECUTIVO	G. MONDIN	G. CASSANI	MAZZOLI

IL PRESENTE DOCUMENTO NON POTRA' ESSERE COPIATO, RIPRODOTTO O ALTRIMENTI PUBBLICATO, IN TUTTO O IN PARTE, SENZA IL CONSENSO SCRITTO DELLA AUTOCAMIONALE DELLA CISA S.p.A. CHI VIOLERA' QUANTO SOPRA PROCEDERA' A TERMINI DI LEGGE
THIS DOCUMENT MAY NOT BE COPIED, REPRODUCED OR PUBLISHED, EITHER IN PART OR IN ITS ENTIRETY, WITHOUT THE WRITTEN PERMISSION OF AUTOCAMIONALE DELLA CISA S.p.A., UNAUTHORIZED USE WILL BE PROSECUTED BY LAW.

025.46/M/14.1004.02.DWG 11.06.14 – REV.02 EC