CONCIO 2

PIANTA
Scala 1:50

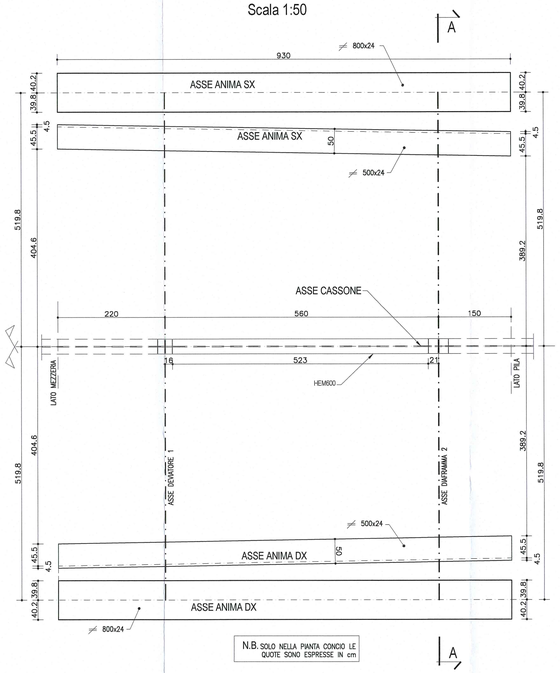

N.B. SOLO NELLA PIANTA CONCIO LE QUOTE SONO ESPRESSE IN cm

SEZIONE LONGITUDINALE
Scala 1:50

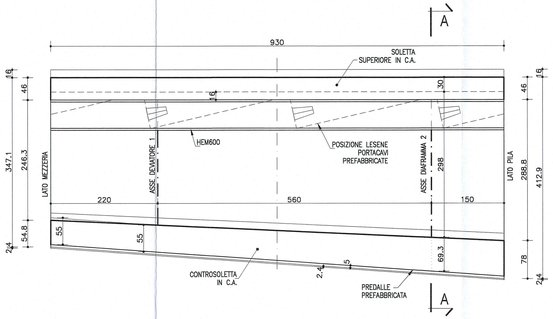

SEZIONE A-A_DIAFRAMMA 2
Scala 1:25

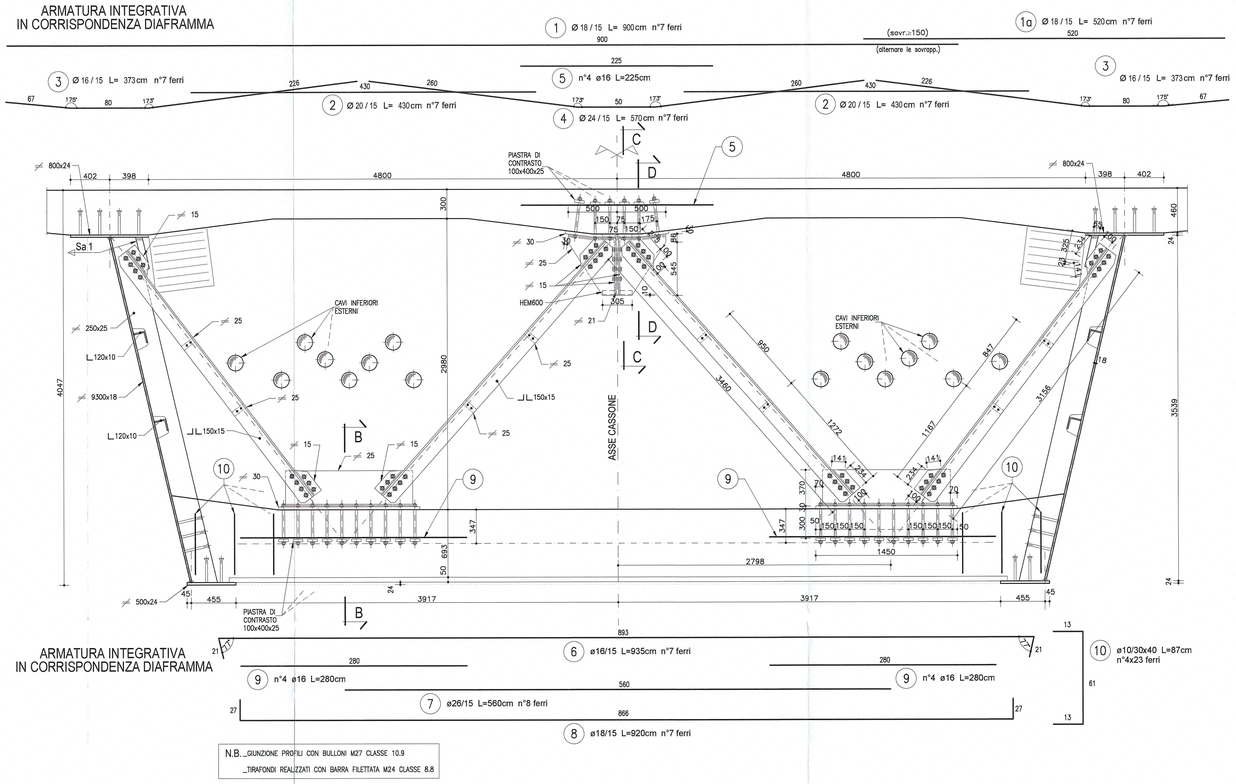

N.B. _GIUNZIONE PROFILI CON BULLONI M27 CLASSE 10.9
_TIRAFONDI REALIZZATI CON BARRA FILETTATA M24 CLASSE 8.8

SEZIONE B-B
Scala 1:10

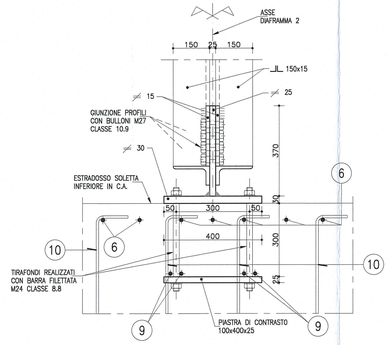

SEZIONE C-C
Scala 1:10

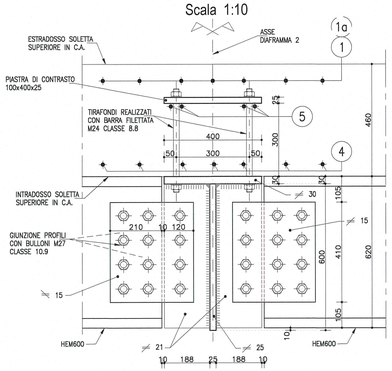

SEZIONE D-D
Scala 1:10

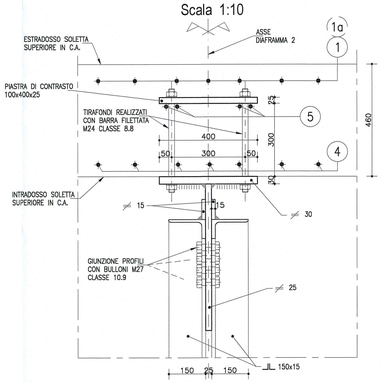

NOTA:
PER CARATTERISTICHE DEI MATERIALI E SPECIFICHE TECNICHE VEDI TAVOLA RAAA1EAPCS01GPC001

SALDATURE RELATIVE A DIAFRAMMI E DEVIATORI

DOVE NON SPECIFICATO
Cordone d'angolo
Scala 1:2

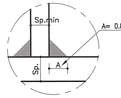

SALDATURA 1
Completa penetrazione
Scala 1:2

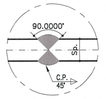

SCHEMA DISTANZE DEI BULLONI

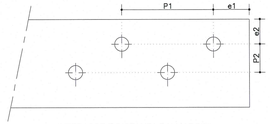

INTERASSE E DISTANZA DAI MARGINI

Bullone	Fora: do [mm]	P1 [mm]	e1 [mm]	P2 [mm]	e2 [mm]
		Minimi			
M12	13	28,6	15,6	31,2	15,6
M14	15	33,0	18,0	36,0	18,0
M16	17	37,4	20,4	40,8	20,4
M18	19	41,8	22,8	45,6	22,8
M20	21	46,2	25,2	50,4	25,2
M22	23,5	51,7	28,2	56,4	28,2
M24	25,5	56,1	30,6	61,2	30,6
M27	28,5	62,7	34,2	68,4	34,2
M30	31,5	69,3	37,8	75,6	37,8

DESCRIZIONE DELLA MODIFICA:
Inserita nota
Inserito dettaglio passo e distanza minima dal bordo dei bulloni

Committente:
AUTOCAMIONALE DELLA CISA S.p.A.
Via Camboara 26/A - Frazione Ponte Taro - 43015 NOCETO (PR)

Impresa Esecutrice:
PIZZAROTTI FONDATA NEL 1910

AUTOSTRADA DELLA CISA A15
RACCORDO AUTOSTRADALE A15/A22
CORRIDOIO PLURIMODALE TIRRENO-BRENNERO
RACCORDO AUTOSTRADALE FRA L' AUTOSTRADA DELLA CISA-FONTEVIVO (PR) E L' AUTOSTRADA DEL BRENNERO-NOGAROLE ROCCA (VR). I LOTTO.

C.U.P. G61B04000060008 | C.I.G. 307068161E

PROGETTO ESECUTIVO

AUTOCAMIONALE DELLA CISA S.p.A.
Il Direttore TIBRE: | Il Responsabile del Procedimento: | Il Presidente:

IMPRESA PIZZAROTTI & C. S.p.A.
Il Responsabile di Progetto
Dott. Ing. Luca Bondanelli
Il Direttore Tecnico:

Il Geologo: NA

PROGETTAZIONE DI:
PIZZAROTTI FONDATA NEL 1910
A.T.I.: idroesse engineering (MANDATARIA) | ROCKSOIL S.p.A. (MANDANTE) | VIA S.r.l. (MANDANTE)

Il Progettista:
Ing. Giovanni Maria Cappiarotti
Ordine degli Ingegneri della Provincia di Viterbo n. 392

Coordinatore per la sicurezza in fase di Progettazione:
Ing. Giovanni Maria Cappiarotti
Ordine degli Ingegneri della Provincia di Viterbo n. 392

Consulenza specialistica a cura di:
NA

Progettista Responsabile Integrazione Prestazioni Specialistiche:
Impresa Pizzarotti & C. S.p.A.
Ing. Pietro Mazzoli
Ordine degli Ingegneri della Provincia di Parma n. 621

Dott. Ing. PIETRO MAZZOLI
IMPRESA PIZZAROTTI & C. S.p.A.
INGEGNERE
PROVINCIA DI PARMA n.621

Titolo Elaborato:
Asse principale
Grandi Strutture - Ponte sul fiume Taro
Carreggiata Nord - Impalcato SP1-P11 L=13.15÷16.90m
Concio C2 - Diaframma 2

Data Emissione Progetto: 18/03/2014
Scala: 1:50 1:25 1:10 1:2

Identif. Elaborato:

N.RO IDENTIFICATIVO	CODICE COMMESSA	LOTTO	FASE	ENTE	AMBITO	CAT. OPERA	N.RO OPERA	PARTE OPERA	TIPO DOC.	N.RO PROGR. DOC.	REVISIONE
	RAAA	1	E	I	AP	GS	01	I	CA	190	B

Rev.	Data	DESCRIZIONE REVISIONE	Redatto	Controllato	Approvato
B	19/10/2014	Istruttoria RINA prot. n° 730 del 08/09/2014	UGOLINI	MAZZOLI	MAZZOLI
A	25/06/2014	REMISSIONE PROGETTO ESECUTIVO	UGOLINI	MAZZOLI	MAZZOLI