CONCIO 3
SEZIONE TRASVERSALE B-B
Scala 1:25

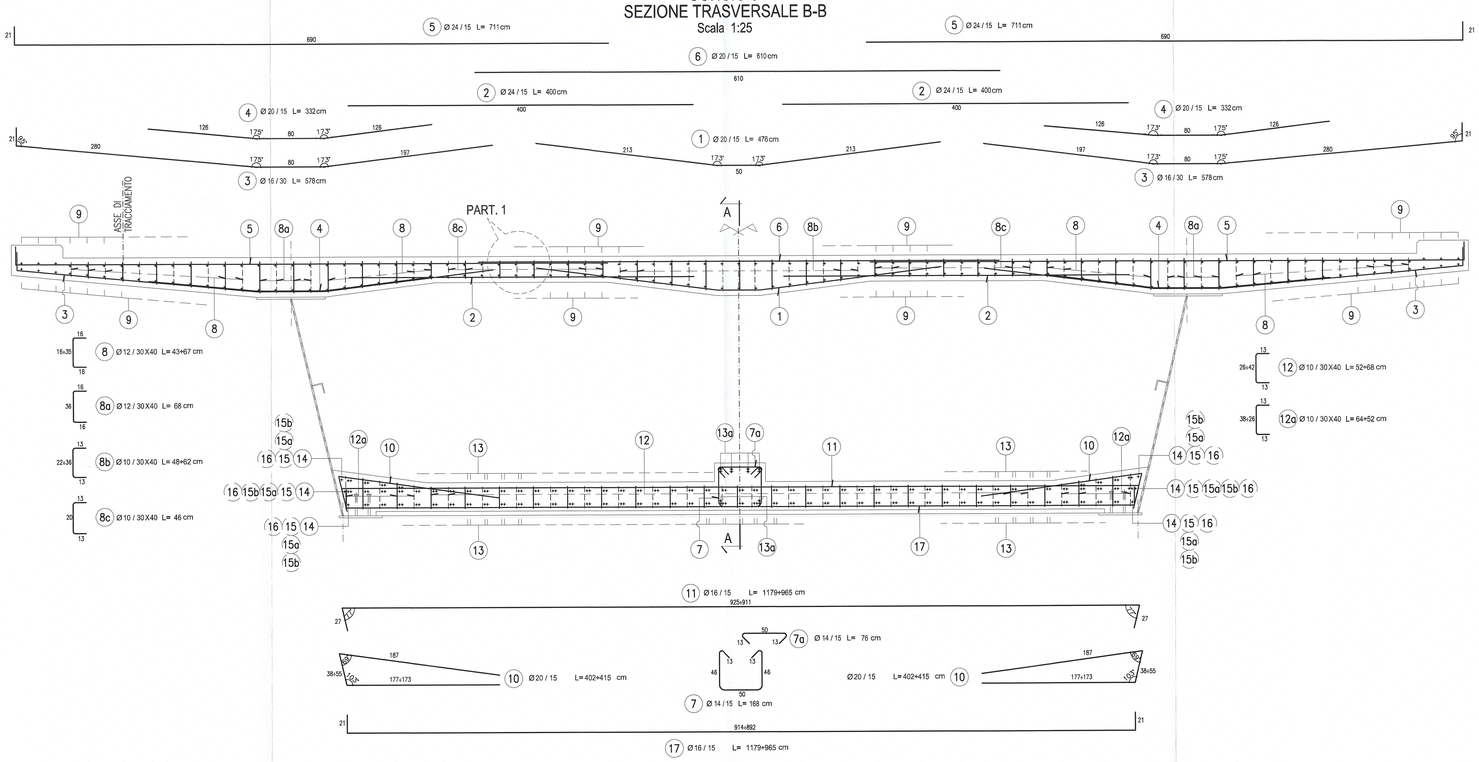

PARTICOLARE 1
Scala 1:10

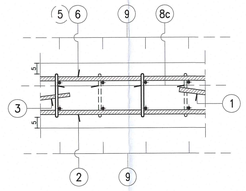

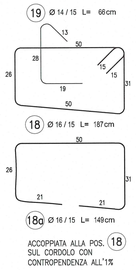

PARTICOLARE CORDOLO SEZIONE CORRENTE B-B
Scala 1:10

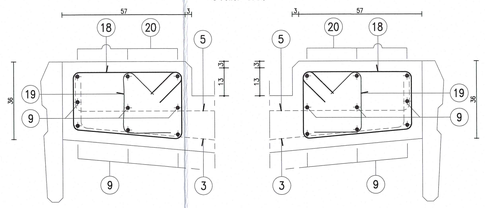

PARTICOLARE 2
Scala 1:10

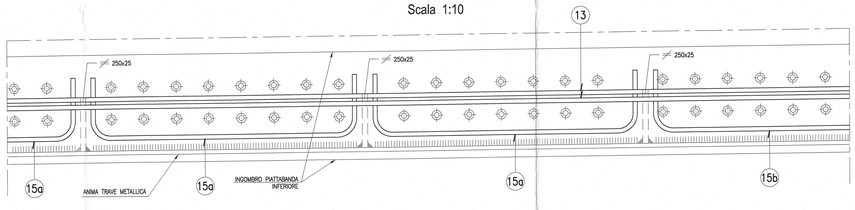

PIANTA IMPALCATO SOLETTA SUPERIORE
Scala 1:50

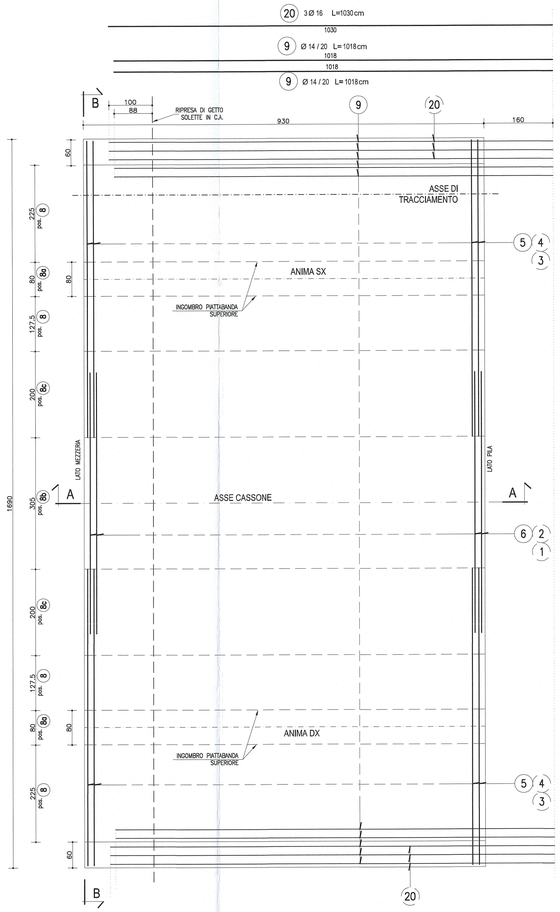

PIANTA IMPALCATO SOLETTA INFERIORE
Scala 1:50

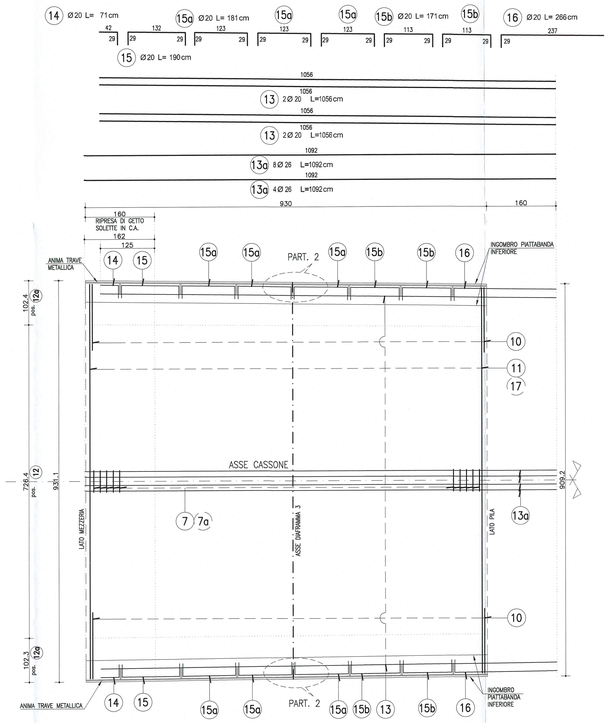

SEZIONE A-A
ANIMA TRAVE SX
Scala 1:50

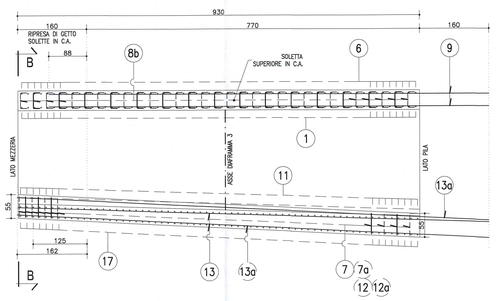

NOTA
N.B. NEI CONCI COMPRESI TRA LE PK 458.07 E PK 686.65 POSIZIONARE LE PREDISPOSIZIONI PER I PALI DI ILLUMINAZIONE

PARTICOLARE PREDISPOSIZIONE PALO D'ILLUMINAZIONE
Scala 1:10

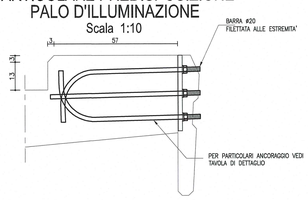

DESCRIZIONE DELLA MODIFICA:
Inserita nota

NOTA:
PER CARATTERISTICHE DEI MATERIALI E SPECIFICHE TECNICHE VEDI TAVOLA RAA1EMPGS01GRC001

Committente:

AUTOCAMIONALE DELLA CISA S.P.A.
Via Camboara 26/A - Frazione Ponte Taro - 43015 NOCETO (PR)

Impresa Esecutrice:

PIZZAROTTI FONDATA NEL 1910

AUTOSTRADA DELLA CISA A15
RACCORDO AUTOSTRADALE A15/A22
CORRIDOIO PLURIMODALE TIRRENO-BRENNERO
RACCORDO AUTOSTRADALE FRA L' AUTOSTRADA DELLA CISA-FONTEVIVO (PR) E L' AUTOSTRADA DEL BRENNERO-NOGAROLE ROCCA (VR). I LOTTO.

C.U.P. G61B04000060008 | C.I.G. 307068161E

PROGETTO ESECUTIVO

AUTOCAMIONALE DELLA CISA S.p.A.
Il Direttore I.SBRE: | Il Responsabile del Procedimento: | Il Presidente:

IMPRESA PIZZAROTTI & C. S.p.A.
Il Responsabile di Progetto
Dott. Ing. Luca Bondanelli

Il Direttore Tecnico:

Il Geologo: NA

PROGETTAZIONE DI:
PIZZAROTTI FONDATA NEL 1910
A.T.I.: idroesse engineering MANDATARIA; ROCKSOIL S.p.A. MANDANTE; VIA ASSOCIATI S.r.l. MANDANTE

Il Progettista:
Ing. Pietro Mazzoli
Ordine degli Ingegneri della Provincia di Parma n.821

Dott. Ing. PIETRO MAZZOLI
IMPRESA PIZZAROTTI
ORDINE INGEGNERI PARMA n.821

Coordinatore per la Sicurezza in fase di Progettazione:
Ing. Giovanni Maria Cepparotti
Ordine degli Ingegneri della Provincia di Verbo n. 392

Consulenza specialistica a cura di: NA

Progettista Responsabile Integrazione Prestazioni Specialistiche:
Impresa Pizzarotti & C. S.p.A.
Ing. Pietro Mazzoli
Ordine degli Ingegneri della Provincia di Parma n. 821

Dott. Ing. PIETRO MAZZOLI
IMPRESA PIZZAROTTI
ORDINE INGEGNERI PARMA n.821

Titolo Elaborato:
Asse principale
Grandi Strutture - Ponte sul fiume Taro
Carreggiata Nord - Impalcato SP1-P11 L=13.15+16.90m
Concio C3 - Armatura

Data Emissione Progetto: 18/03/2014
Scala: 1:50 1:25 1:10

Identif. Elaborato:

N.RO IDENTIFICATIVO	CODICE COMMESSA	LOTTO	FASE	ENTE	AMBITO	CAT. OPERA	N.RO OPERA	PARTE OPERA	TIPO DOC.	N.RO PROGR. DOC.	REVISIONE
	RAAA	1	E	I	AP	GS	01	I	AR	041	B

Rev.	Data	DESCRIZIONE REVISIONE	Redatto	Controllato	Approvato
B	10/10/2014	Istruttoria RINA prot. n° 730 del 06/09/2014	UGOLINI	MAZZOLI	MAZZOLI
A	20/06/2014	REEMISSIONE PROGETTO ESECUTIVO	UGOLINI	MAZZOLI	MAZZOLI