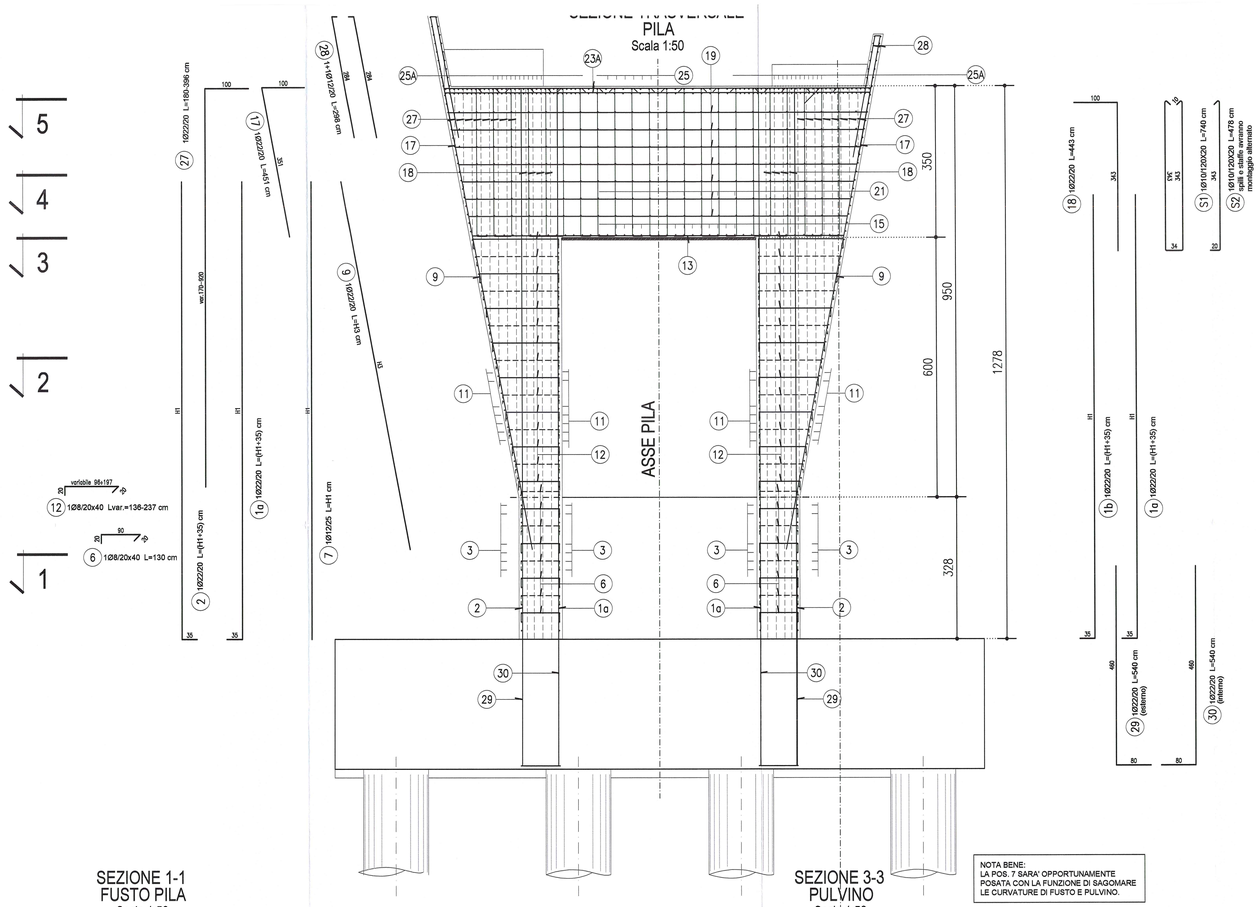

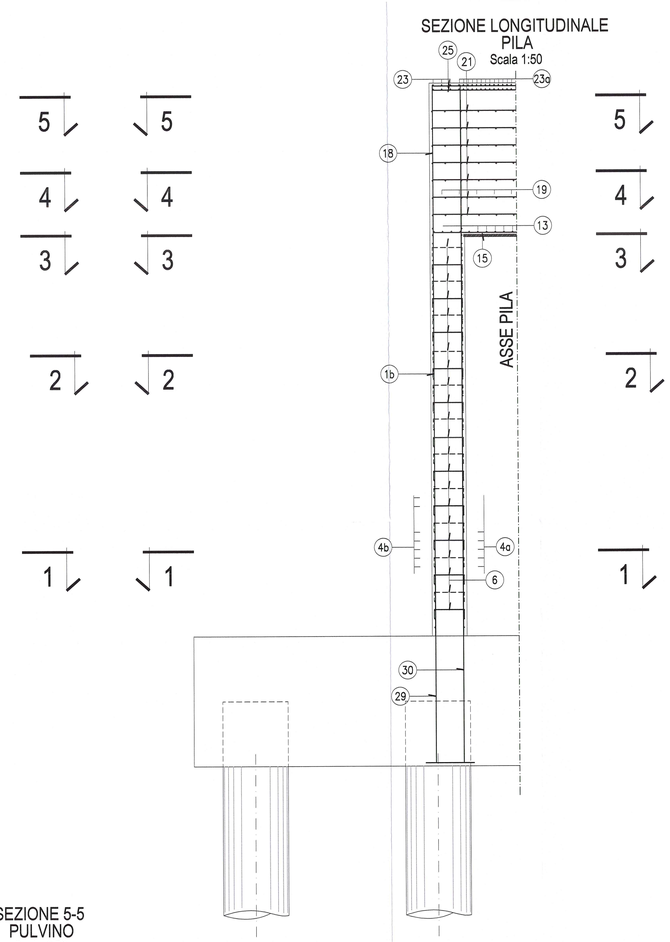

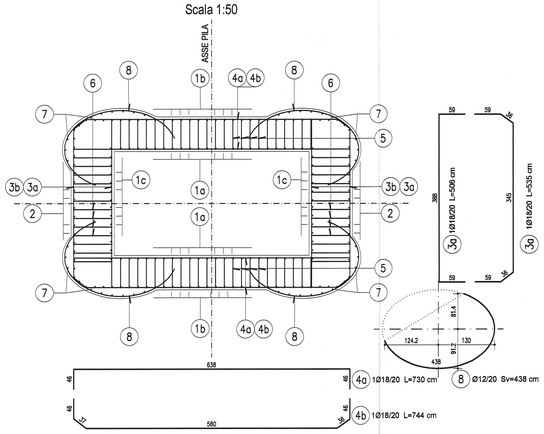

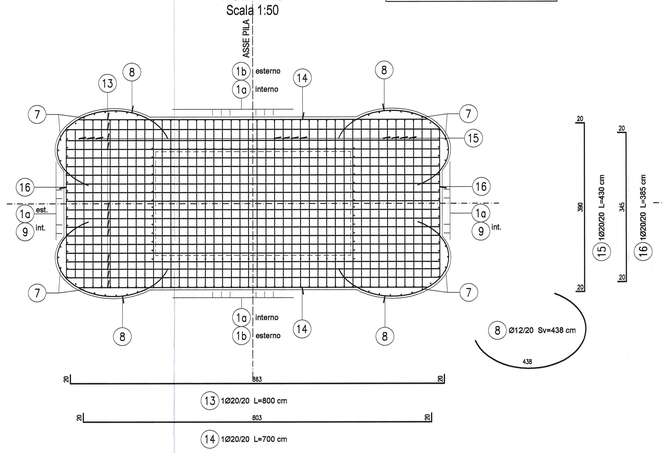

NOTA BENE:
LA POS. 7 SARA' OPPORTUNAMENTE POSATA CON LA FUNZIONE DI SAGOMARE LE CURVATURE DI FUSTO E PULVINO.

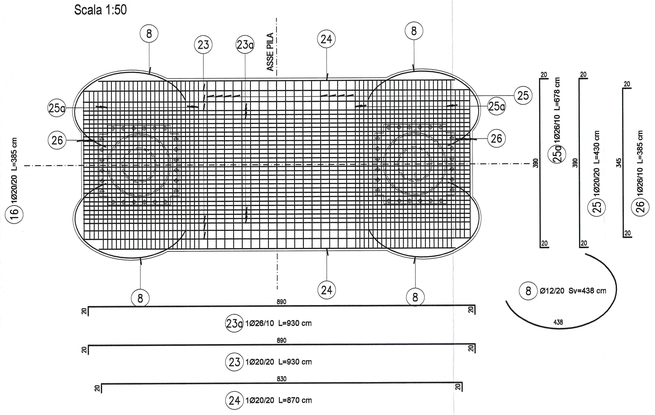

DESCRIZIONE DELLA MODIFICA:
Inserita nota

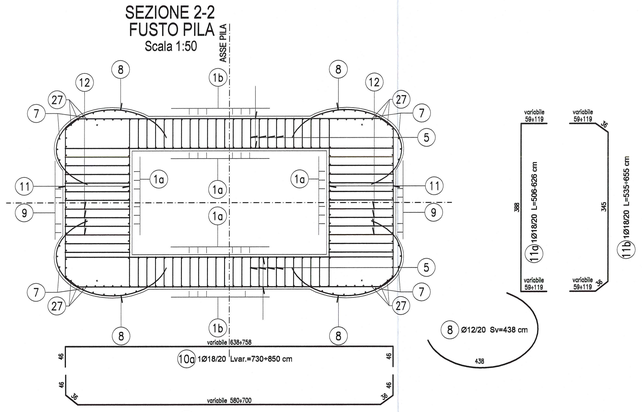

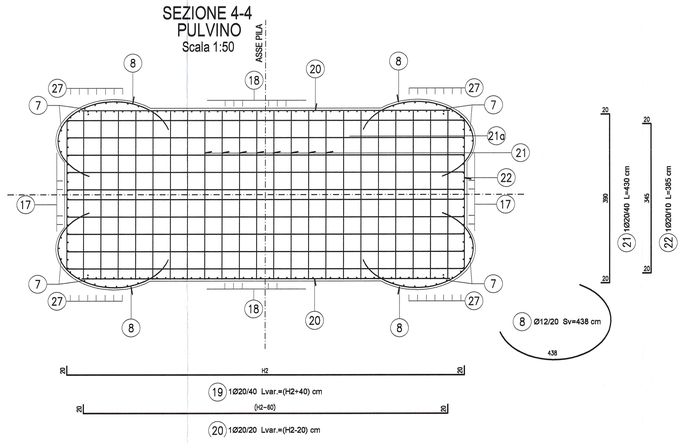

PILE 3-4-5-6-7-8 CARREGGIATA SUD TIPOLOGIA C		
H1	H2	H3
P3S: 1060	VAR.875-965	865
P4S: 1062	VAR.790-923	595
P5S: 1060	VAR.695-785	370
P6S: 1057	VAR.695-785	370
P7S: 1050	VAR.695-785	370
P8S: 1049	VAR.658-745	270

NOTA:
PER CARATTERISTICHE DEI MATERIALI E SPECIFICHE TECNICHE VEDI TAVOLA IIAA01EIAP0001IPC001

Committente:
AUTOCAMIONALE DELLA CISA S.P.A.
Via Camboara 26/A - Frazione Ponte Taro - 43015 NOCETO (PR)

Impresa Esecutrice:
IMPRESA PIZZAROTTI & C. S.p.A.
FONDATA NEL 1910

AUTOSTRADA DELLA CISA A15
RACCORDO AUTOSTRADALE A15/A22
CORRIDOIO PLURIMODALE TIRRENO-BRENNERO
RACCORDO AUTOSTRADALE FRA L' AUTOSTRADA DELLA CISA-FONTEVIVO (PR) E L' AUTOSTRADA DEL BRENNERO-NOGAROLE ROCCA (VR). I LOTTO.

C.U.P. G61B04000060008 | C.I.G. 307068161E

PROGETTO ESECUTIVO

AUTOCAMIONALE DELLA CISA S.p.A.
Il Direttore Tecnico: | Il Responsabile del Procedimento: | Il Presidente:

IMPRESA PIZZAROTTI & C. S.p.A.
Il Direttore Tecnico:
IMPRESA PIZZAROTTI & C. S.p.A.
Il Direttore Tecnico
Dott. Ing. Carlo Simonelli

Il Geologo:
NA

PROGETTAZIONE DI:
IMPRESA PIZZAROTTI & C. S.p.A. FONDATA NEL 1910
A.T.I.: idroesse engineering; ROCKSOIL; ViA

Il Progettista:
Ing. Pietro Mazzoli
Ordine degli Ingegneri della Provincia di Parma n. 821
Dott. Ing. PIETRO MAZZOLI
IMPRESA PIZZAROTTI & C. S.p.A.
Il Direttore Tecnico
Ingegneria Civile
Iscritto all'Ordine degli Ingegneri della Provincia di Parma n. 821

Coordinatore per la Sicurezza in fase di Progettazione:
Ing. Giovanni Maria Cepparotti
Ordine degli Ingegneri della Provincia di Viterbo n. 392

Consulenza specialistica a cura di:
NA

Progettista Responsabile Integrazione Prestazioni Specialistiche:
Impresa Pizzarotti & C. S.p.A.
Ing. Pietro Mazzoli
Ordine degli Ingegneri della Provincia di Parma n. 821
Dott. Ing. PIETRO MAZZOLI
IMPRESA PIZZAROTTI & C. S.p.A.
Il Direttore Tecnico
Ingegneria Civile
Iscritto all'Ordine degli Ingegneri della Provincia di Parma n. 821

Titolo Elaborato:
Asse principale
Grandi Strutture
Ponte sul fiume Taro
Carreggiata Sud - Armatura pile da P3 a P8 - Tipologia C

Data Emissione Progetto: 18/03/2014
Scala: 1:50

Identif. Elaborato:

N.RO IDENTIFICATIVO	CODICE COMMESSA	LOTTO	FASE	ENTE	AMBITO	DOC. OPERA	N.RO OPERA	PARTE OPERA	TIPO DOC.	N.RO PROGR. DOC.	REVISIONE
	RAAA	1	E	I	AP	G6	01	V	AR	003	B

Rev.	Data	DESCRIZIONE REVISIONE	Redatto	Controllato	Approvato
B	10/10/2014	Istruttoria RINA prot. n° 730 del 06/08/2014	UGOLINI	MAZZOLI	MAZZOLI
A	28/06/2014	EMISSIONE PROGETTO ESECUTIVO	UGOLINI	MAZZOLI	MAZZOLI