VISTA FRONTALE
VISTA B-B
Scala 1:100

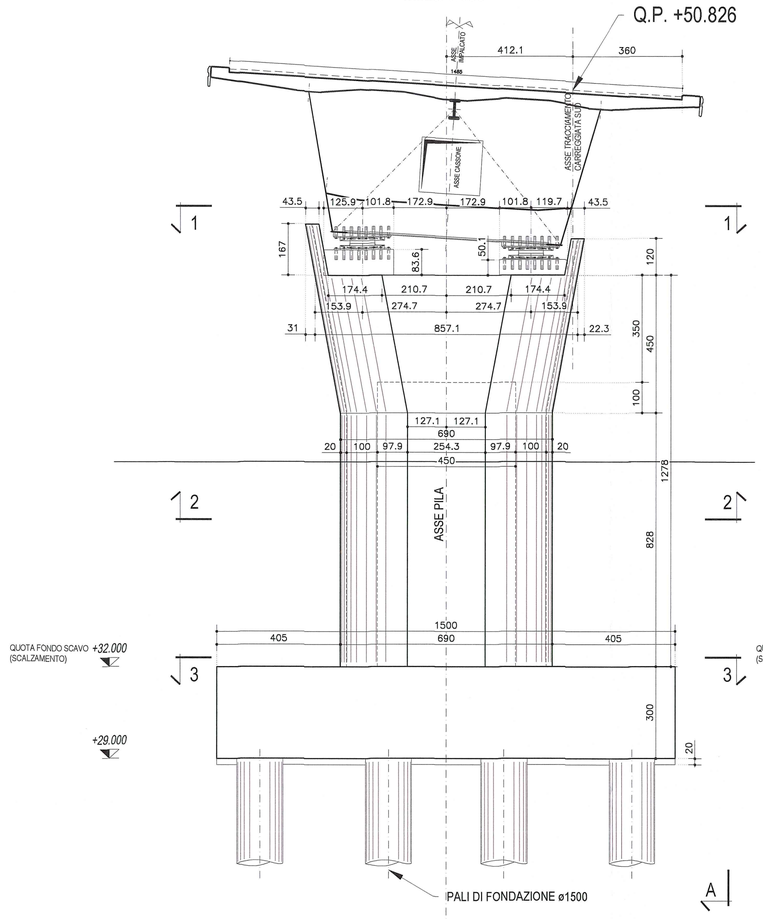

VISTA LATERALE
VISTA A-A
Scala 1:100

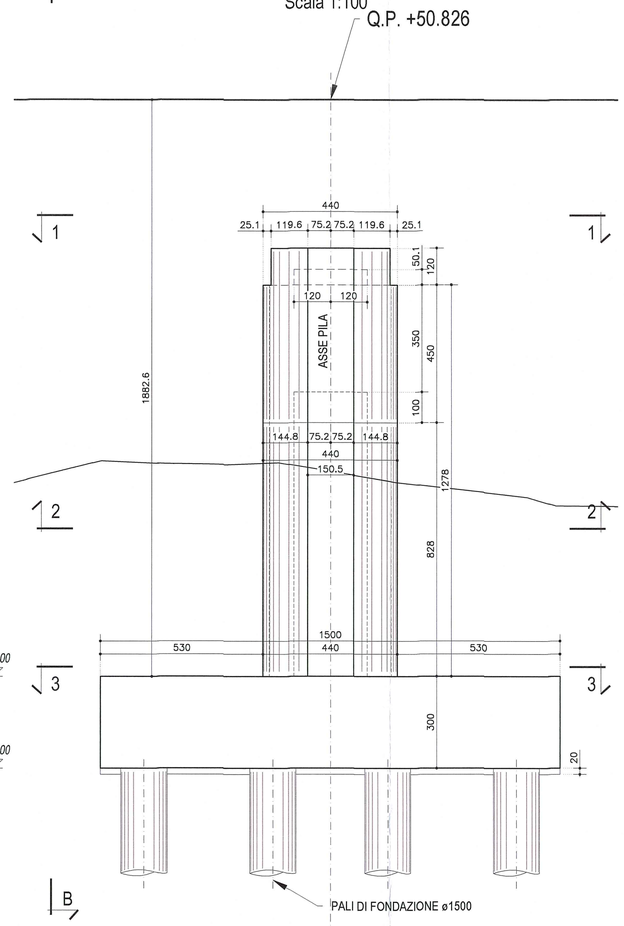

SEZIONE 1-1
FUSTO PILA
Scala 1:50

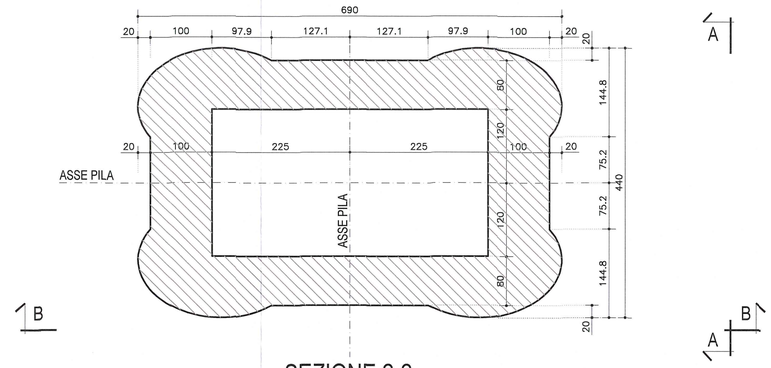

SEZIONE 2-2
PIANTA PULVINO PILA
Scala 1:50

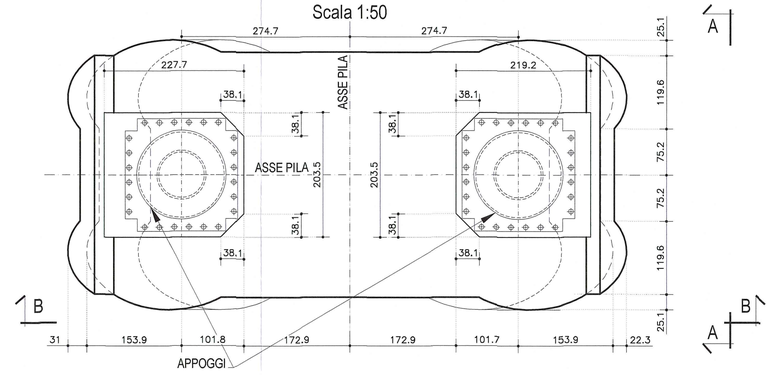

LUNGHEZZE PALI DI FONDAZIONE		
PILA	L palo (Carr.Sud)	N.Pali (Carr.Sud)
5	46.00m	14

DESCRIZIONE DELLA MODIFICA:
Inserita nota caratteristiche dei materiali
Inserita nota posizionamento barre e martinetti

SEZIONE 3-3
PIANTA PLINTO DI FONDAZIONE
Scala 1:100

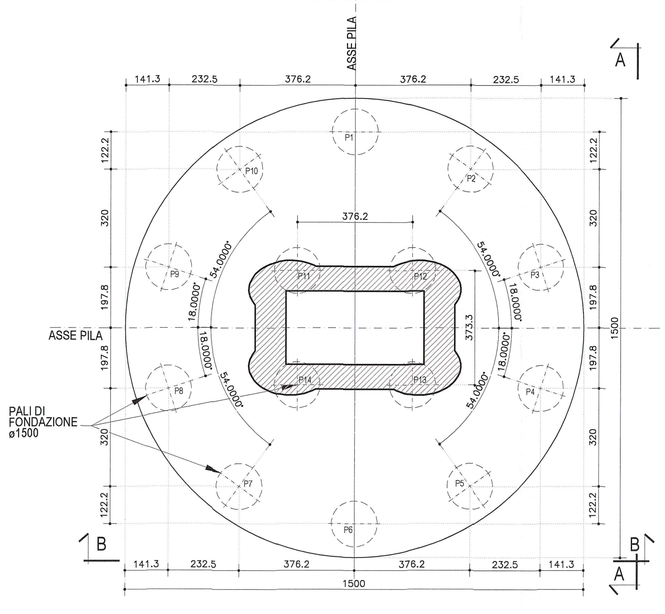

SEZIONE 3-3
PIANTA PLINTO DI FONDAZIONE
Scala 1:100

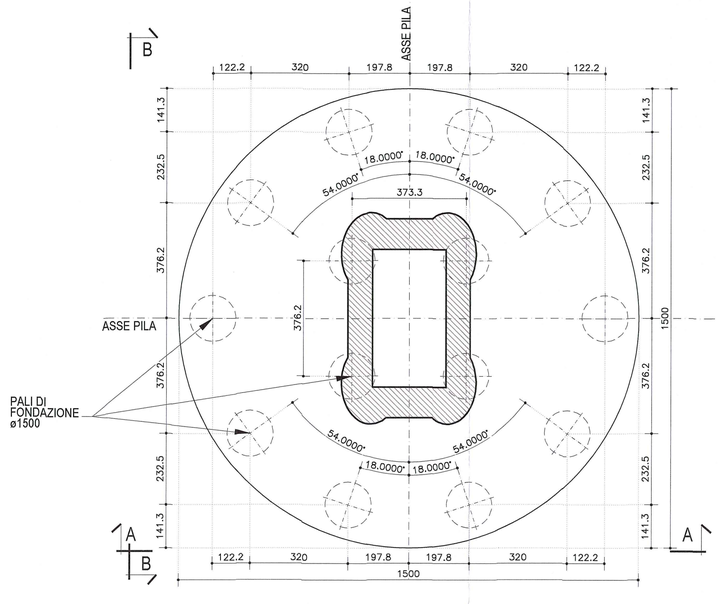

NOTA:
PER CARATTERISTICHE DEI MATERIALI E SPECIFICHE TECNICHE VEDI TAVOLA RAAA1EIAPGS01GPC001

NOTA:
PER POSIZIONAMENTO BARRE #50 PER BLOCCAGGIO STAMPELLA IN COSTRUZIONE E MARTINETTI DI SOLLEVAMENTO VEDI TAVOLA: RAAA1EIAPGS01HSC005

Committente:

AUTOCAMIONALE DELLA CISA S.P.A.
Via Camboara 26/A - Frazione Ponte Taro - 43015 NOCETO (PR)

Impresa Esecutrice:

PIZZAROTTI
FONDATA NEL 1910

AUTOSTRADA DELLA CISA A15
RACCORDO AUTOSTRADALE A15/A22
CORRIDOIO PLURIMODALE TIRRENO-BRENNERO
RACCORDO AUTOSTRADALE FRA L' AUTOSTRADA DELLA CISA-FONTEVIVO (PR) E L' AUTOSTRADA DEL BRENNERO-NOGAROLE ROCCA (VR). I LOTTO.

C.U.P. G61B04000060008 | C.I.G. 307068161E

PROGETTO ESECUTIVO

AUTOCAMIONALE DELLA CISA S.p.A.
Il Direttore TIBRE: | Il Responsabile del Procedimento: | Il Presidente:

IMPRESA PIZZAROTTI & C. S.p.A.
Il Direttore Tecnico: IMPRESA PIZZAROTTI & C. S.p.A. Il Responsabile di Progetto Dott. Ing. Luca Bondanelli

Il Geologo: NA

PROGETTAZIONE DI:
PIZZAROTTI FONDATA NEL 1910
A.T.I.: idroesse engineering MANDATARIA; ROCK SOIL S.p.A. MANDANTE; VIA ENGINEERING S.r.l. MANDANTE

Il Progettista:
Ing. Pietro Mazzoli
Dott. Ing. PIETRO MAZZOLI IMPRESA PIZZAROTTI ISCRITTO ORDINE INGEGNERI PARMA n.821
Ordine degli Ingegneri della Provincia di Parma

Coordinatore per la Sicurezza in fase di Progettazione:
Ing. Giovanni Maria Cepparotti
Ordine degli Ingegneri della Provincia di Viterbo n. 392

Consulenza specialistica a cura di:
NA

Progettista Responsabile Integrazione Prestazioni Specialistiche:
Impresa Pizzarotti & C. S.p.A.
Ing. Pietro Mazzoli
Dott. Ing. PIETRO MAZZOLI IMPRESA PIZZAROTTI ISCRITTO ORDINE INGEGNERI PARMA n.821
Ordine degli Ingegneri della Provincia di Parma

Titolo Elaborato:
Asse principale
Grandi Strutture
Ponte sul fiume Taro
Carreggiata Sud - Carpenteria Pila P5

Data Emissione Progetto: 18/03/2014
Scala: 1:100/1:50

Identif. Elaborato:

N.RO IDENTIFICATIVO	CODICE COMMESSA	LOTTO	FASE	ENTE	AMBITO	CAT. OPERA	N.RO OPERA	PARTE OPERA	TIPO DOC.	N.RO PROGR. DOC.	REVISIONE
	RAAA	1	E	I	AP	GS	01	V	CA	005	C

Rev.	Data	DESCRIZIONE REVISIONE	Redatto	Controllato	Approvato
C	12/12/2014	Istruttoria A15	UGOLINI	MAZZOLI	MAZZOLI
B	10/10/2014	Istruttoria RINA prot. n° 730 del 08/09/2014	UGOLINI	MAZZOLI	MAZZOLI
A	25/06/2014	RIEMISSIONE PROGETTO ESECUTIVO	UGOLINI	MAZZOLI	MAZZOLI