CARPENTERIA LESENA da 15 trefoli

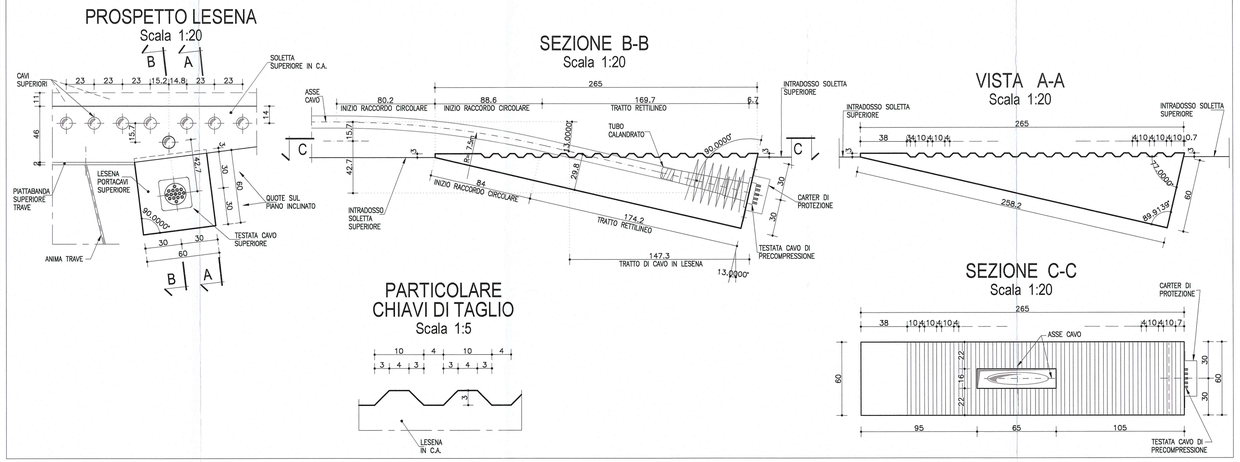

PIANTA LESENE STAMPELLA TIPO

Scala 1:100

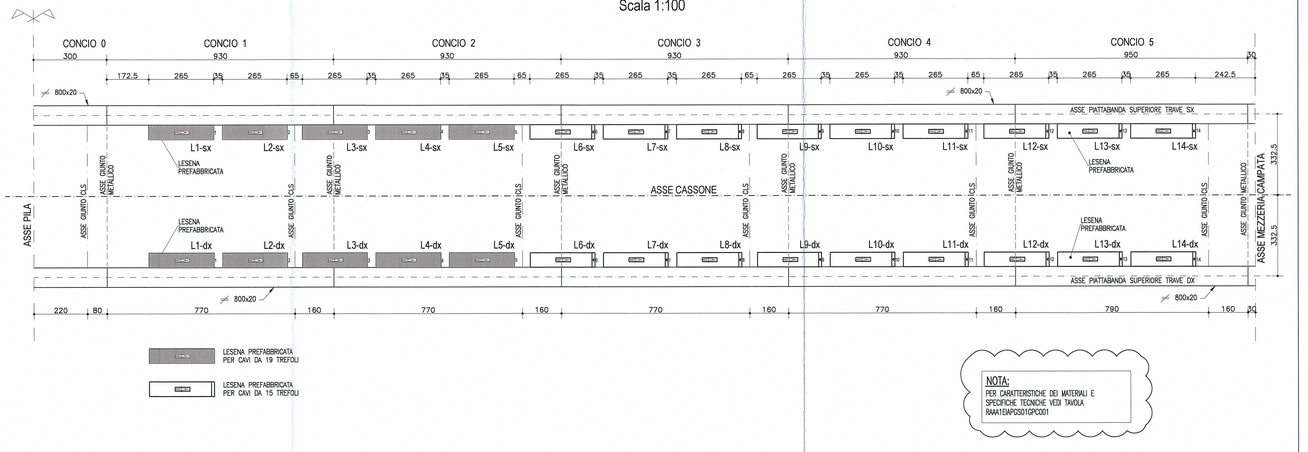

NOTA:
PER CARATTERISTICHE DEI MATERIALI E SPECIFICHE TECNICHE VEDI TAVOLA PAMATESMPCS01GPC0001

ARMATURA LESENA da 15 trefoli

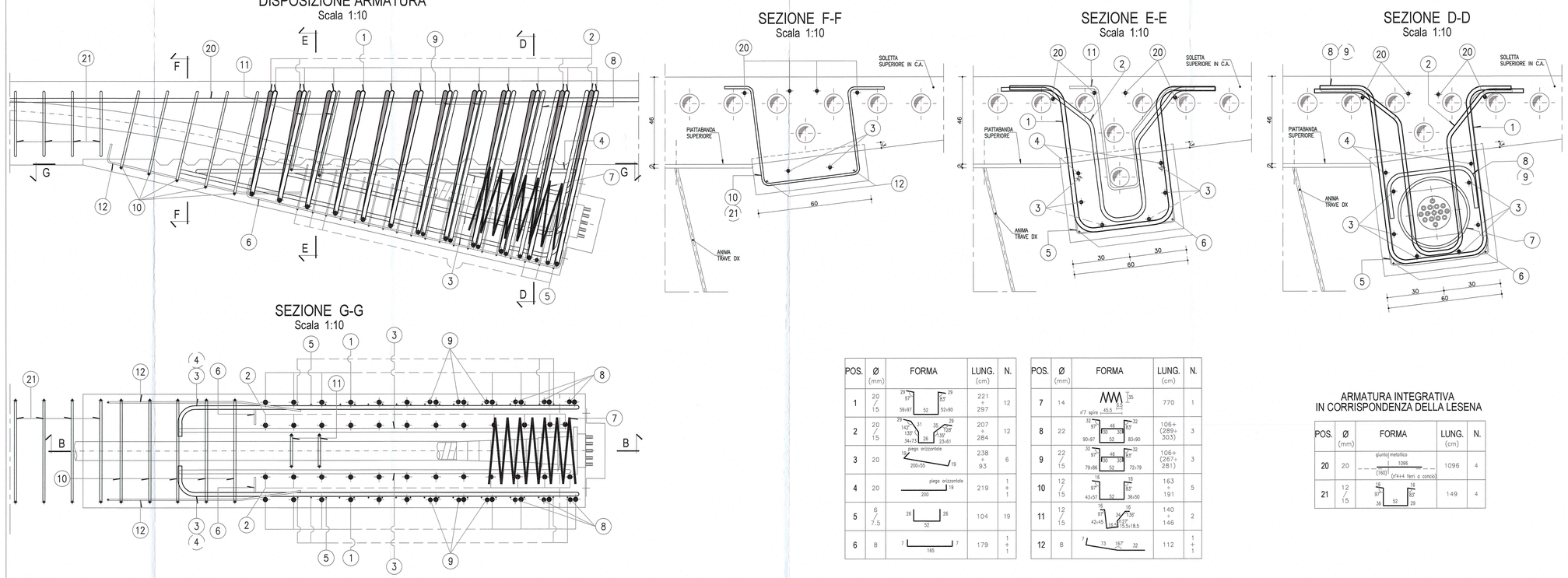

POS.	Ø (mm)	FORMA	LUNG. (cm)	N.
1	20 / 15	29 97° 29 83° 59÷97 52 52÷90	221 ÷ 297	12
2	20 / 15	29 142° 31 35 29 130° 35° 34÷73 26 25÷61	207 ÷ 284	12
3	20	piega orizzontale 19 200÷55 19	238 ÷ 93	6
4	20	piega orizzontale 19 200	219	1 ÷ 1
5	6 / 7.5	26 26 52	104	19
6	8	7 7 165	179	1 ÷ 1

POS.	Ø (mm)	FORMA	LUNG. (cm)	N.
7	14	n°7 spire 35 ø55	770	1
8	22	32 97° 46 50 52 83° 32 90÷97 52 83÷90	106÷ (289÷ 303)	3
9	22 / 15	32 97° 46 50 52 83° 32 79÷86 52 72÷79	106÷ (267÷ 281)	3
10	12 / 15	16 97° 16 83° 43÷57 52 36÷50	163 ÷ 191	5
11	12 / 15	16 87° 16 87° 42÷45 34 34 12.5÷18.5	140 ÷ 146	2
12	8	7 73 187° 32	112	1 ÷ 1

ARMATURA INTEGRATIVA
IN CORRISPONDENZA DELLA LESENA

POS.	Ø (mm)	FORMA	LUNG. (cm)	N.
20	20	giunto metallico 1096 (140) (n°4+4 ferri a concio)	1096	4
21	12 / 15	16 97° 16 83° 34 52 29	149	4

DESCRIZIONE DELLA MODIFICA:
Inserita nota

Committente:

AUTOCAMIONALE DELLA CISA S.p.A.
Via Camboara 26/A - Frazione Ponte Taro - 43015 NOCETO (PR)

Impresa Esecutrice:

PIZZAROTTI FONDATA NEL 1910

AUTOSTRADA DELLA CISA A15
RACCORDO AUTOSTRADALE A15/A22
CORRIDOIO PLURIMODALE TIRRENO-BRENNERO
RACCORDO AUTOSTRADALE FRA L' AUTOSTRADA DELLA CISA-FONTEVIVO (PR) E L' AUTOSTRADA DEL BRENNERO-NOGAROLE ROCCA (VR). I LOTTO.

C.U.P. G61B04000060008 | C.I.G. 307068161E

PROGETTO ESECUTIVO

AUTOCAMIONALE DELLA CISA S.p.A.
Il Direttore Tecnico: | Il Responsabile del Procedimento: | Il Presidente:

IMPRESA PIZZAROTTI & C. S.p.A.
Il Direttore Tecnico Responsabile di Progetto
Dott. Ing. Luca Bortolaelli

Il Geologo:
NA

PROGETTAZIONE DI:
PIZZAROTTI FONDATA NEL 1910
A.T.I.: idroesse engineering MANDATARIA | ROCKSOIL S.p.A. MANDANTE | ViA S.r.l. MANDANTE

Il Progettista:
Ing. Pietro Mazzoli
Ordine degli Ingegneri della Provincia di Parma n. 821
Dott. Ing. PIETRO MAZZOLI
IMPRESA PIZZAROTTI
ISCRITTO ORDINE INGEGNERI PARMA n.821

Coordinatore per la Sicurezza in fase di Progettazione:
Ing. Giovanni Maria Cepparotti
Ordine degli Ingegneri della Provincia di Viterbo n. 392

Consulenza specialistica a cura di:
NA

Progettista Responsabile integrazione prestazioni specialistiche:
Impresa Pizzarotti & C. S.p.A.
Ing. Pietro Mazzoli
Dott. Ing. PIETRO MAZZOLI
IMPRESA PIZZAROTTI
ISCRITTO ORDINE INGEGNERI PARMA n.821
Ordine degli Ingegneri della Provincia di Parma n. 821

Titolo Elaborato:
Asse principale
Grandi Strutture - Ponte sul fiume Taro
Carreggiata Sud - Impalcato P11-SP2
Lesena per cavi da 15T15 - Carpenteria e Armatura

Data Emissione Progetto: 18/03/2014
Scala: 1:20/1:10

Identif. Elaborato:

N.RO IDENTIFICATIVO	CODICE COMMESSA	LOTTO	FASE	ENTE	AMBITO	CAT. OPERA	N.RO OPERA	PARTE OPERA	TIPO DOC.	N.RO PROGR. DOC.	REVISIONE
	RAAA	1	E	I	AP	GS	01	I	CA	046	B

Rev.	Data	DESCRIZIONE REVISIONE	Redatto	Controllato	Approvato
B	10/10/2014	Istruttoria RINA prot. n° 730 del 08/09/2014	UGOLINI	MAZZOLI	MAZZOLI
A	25/06/2014	REMISSIONE PROGETTO ESECUTIVO	UGOLINI	MAZZOLI	MAZZOLI