CARPENTERIA LESENA da 19 trefoli

PROSPETTO LESENA
Scala 1:20

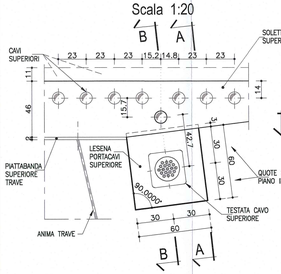

SEZIONE B-B
Scala 1:20

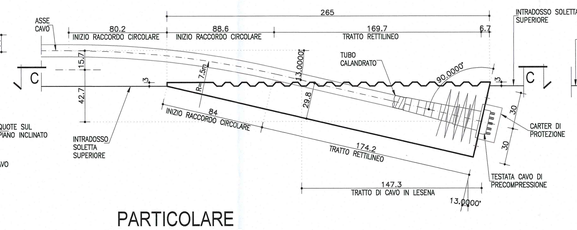

VISTA A-A
Scala 1:20

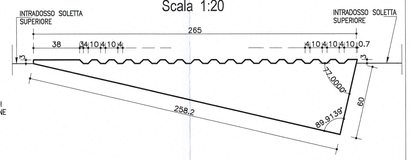

PARTICOLARE CHIAVI DI TAGLIO
Scala 1:5

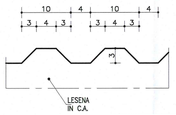

SEZIONE C-C
Scala 1:20

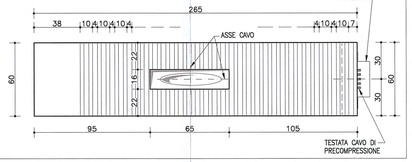

PIANTA LESENE STAMPELLA TIPO
Scala 1:100

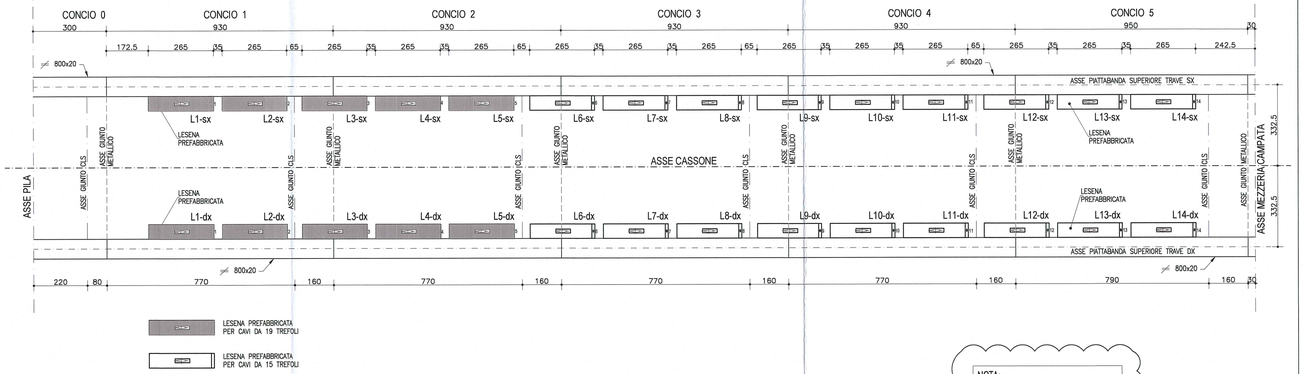

NOTA:
PER CARATTERISTICHE DEI MATERIALI E SPECIFICHE TECNICHE VEDI TAVOLA RAAA1EAPOS01GPC001

ARMATURA LESENA da 19 trefoli

SEZIONE B-B
DISPOSIZIONE ARMATURA
Scala 1:10

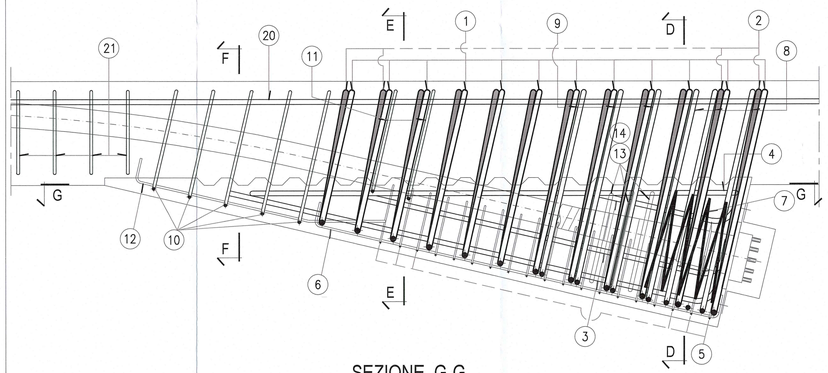

SEZIONE F-F
Scala 1:10

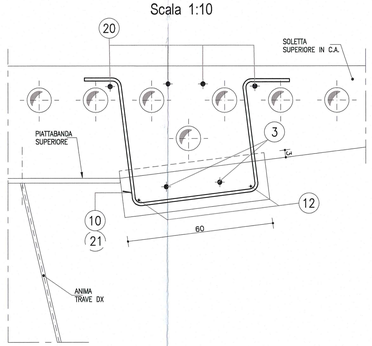

SEZIONE E-E
Scala 1:10

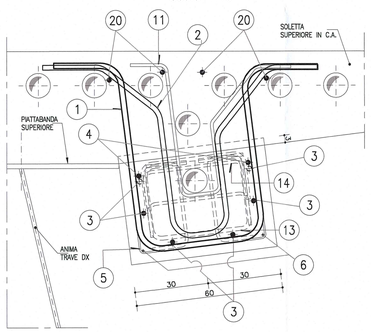

SEZIONE D-D
Scala 1:10

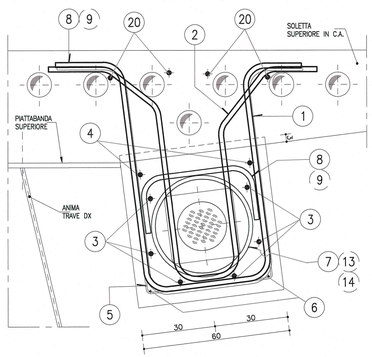

SEZIONE G-G
Scala 1:10

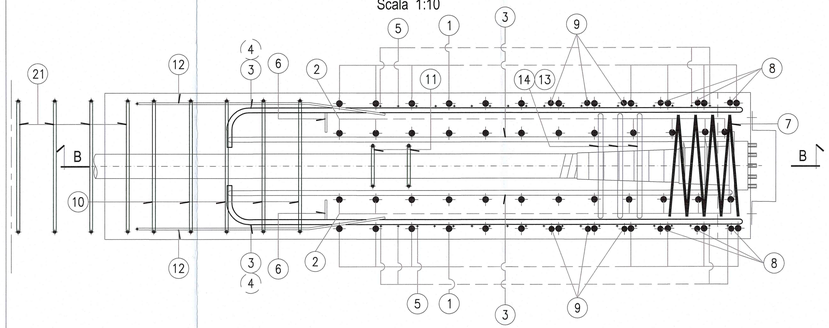

POS.	Ø (mm)	FORMA	LUNG. (cm)	N.
1	24 / 15	35 97° 35 83° 59÷97 52 52÷90	233 + 309	12
2	18 / 15	37 142° 31 35 128° 132° 37 133° 34÷73 28 23÷61	203 + 280	12
3	20	piego orizzontale 19 200÷55 19	238 + 93	6
4	20	piego orizzontale 19 200	219	1 + 1
5	6 / 7.5	26 26 52	104	19
6	8	7 7 165	179	1 + 1
7	16	40 12 28 n°4 spire	503	1

POS.	Ø (mm)	FORMA	LUNG. (cm)	N.
8	24	35 97° 46 35 83° 135 31 90÷97 52 83÷90	116+ (295+ 309)	3
9	20 / 15	29 97° 46 29 83° 132° 30 79÷86 52 72÷79	106+ (261+ 275)	3
10	12 / 15	16 97° 16 83° 43÷57 52 36÷50	163 + 191	5
11	12 / 15	16 97° 16 136° 42÷45 12 12 15.5÷18.5	140 + 146	2
12	8	7 73 157° 32	112	1 + 1
13	16 / 7.5	21 21 21 21 42 36÷40 42 36÷40	84+ (156+ 164)	3
14	12 / 7.5	16 40 12 cavo 16 16 16 16 16 16 16 16 16 16	(68x2) + (74x2)	3

ARMATURA INTEGRATIVA IN CORRISPONDENZA DELLA LESENA

POS.	Ø (mm)	FORMA	LUNG. (cm)	N.
20	20	giunto metallico 1096 (160) (n°4+4 ferri a concio)	1096	4
21	12 / 15	16 97° 16 83° 36 52 29	149	4

DESCRIZIONE DELLA MODIFICA:
Inserita nota

Committente:
AUTOCAMIONALE DELLA CISA S.p.A.
Via Camboara 26/A - Frazione Ponte Taro - 43015 NOCETO (PR)

Impresa Esecutrice:
PIZZAROTTI FONDATA NEL 1910

AUTOSTRADA DELLA CISA A15
RACCORDO AUTOSTRADALE A15/A22
CORRIDOIO PLURIMODALE TIRRENO-BRENNERO
RACCORDO AUTOSTRADALE FRA L' AUTOSTRADA DELLA CISA-FONTEVIVO (PR) E L' AUTOSTRADA DEL BRENNERO-NOGAROLE ROCCA (VR). I LOTTO.

C.U.P. G61B04000060008 | C.I.G. 307068161E

PROGETTO ESECUTIVO

AUTOCAMIONALE DELLA CISA S.p.A.
Il Direttore Tecnico: | Il Responsabile del Procedimento: | Il Presidente:

IMPRESA PIZZAROTTI & C. S.p.A.
Il Direttore Tecnico: Impresa Pizzarotti & C. S.p.A.
Il Responsabile di Progetto
Dott. Ing. Luca SCUDELLARI

Il Geologo:
NA

PROGETTAZIONE DI:
PIZZAROTTI FONDATA NEL 1910
A.T.I.: idroesse engineering MANDATARIA | ROCKSOIL S.p.A. MANDANTE | VIA S.r.l. MANDANTE

Il Progettista:
Ing. Pietro Mazzoli
Ordine degli Ingegneri della Provincia di Parma n.821
Dott. Ing. PIETRO MAZZOLI
IMPRESA PIZZAROTTI
ISCRITTO ORDINE
INGEGNERI PARMA n.821

Coordinatore per la Sicurezza in fase di Progettazione:
Ing. Giovanni Maria Cepparotti
Ordine degli Ingegneri della Provincia di Viterbo n. 392

Consulenza specialistica a cura di:
NA

Progettista Responsabile Integrazione Prestazioni Specialistiche:
Impresa Pizzarotti & C. S.p.A.
Ing. Pietro Mazzoli
Ordine degli Ingegneri della Provincia di Parma n. 821
Dott. Ing. PIETRO MAZZOLI
IMPRESA PIZZAROTTI
ISCRITTO ORDINE
INGEGNERI PARMA n.821

Titolo Elaborato:
Asse principale
Grandi Strutture - Ponte sul fiume Taro
Carreggiata Sud - Impalcato P11-SP2
Lesena per cavi da 19T15 - Carpenteria e Armatura

Data Emissione Progetto: 18/03/2014
Scala: 1:100/1:20/1:10

Identif. Elaborato:

N.RO IDENTIFICATIVO	CODICE COMMESSA	LOTTO	FASE	ENTE	AMBITO	CAT. OPERA	N.RO OPERA	PARTE OPERA	TIPO DOC.	N.RO PROGR. DOC.	REVISIONE
	RAAA	1	E	I	AP	GS	01	I	CA	045	B

Rev.	Data	DESCRIZIONE REVISIONE	Redatto	Controllato	Approvato
B	10/10/2014	Istruttoria RINA prot. n° 730 del 08/09/2014	UGOLINI	MAZZOLI	MAZZOLI
A	25/09/2014	RIEMISSIONE PROGETTO ESECUTIVO	UGOLINI	MAZZOLI	MAZZOLI