CONCIO 0
SEZIONE TRASVERSALE B-B
Scala 1:25

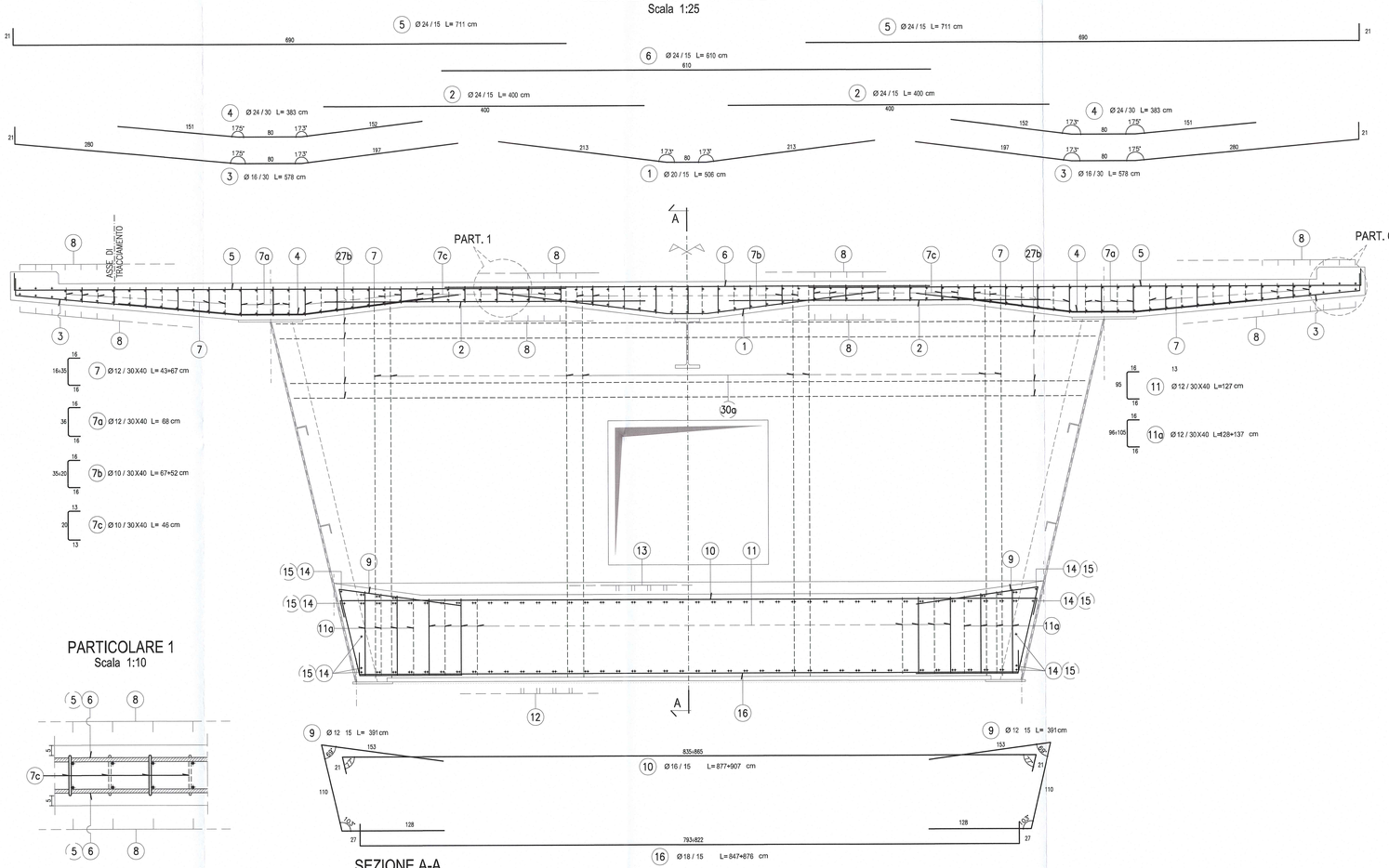

PARTICOLARE 1
Scala 1:10

SEZIONE A-A
Scala 1:25

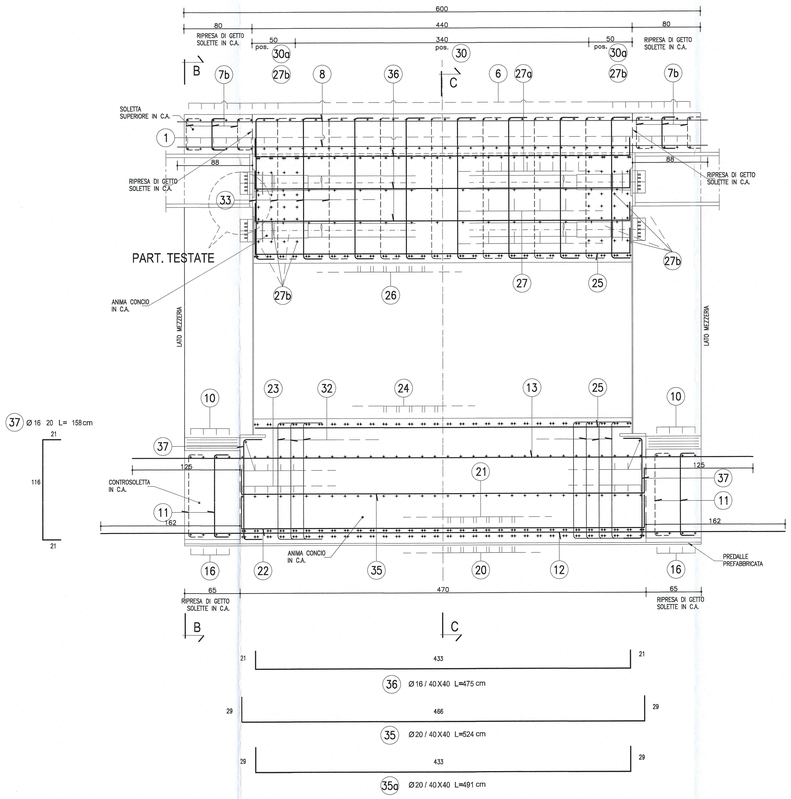

PARTICOLARE CORDOLO
SEZIONE CORRENTE B-B
Scala 1:10

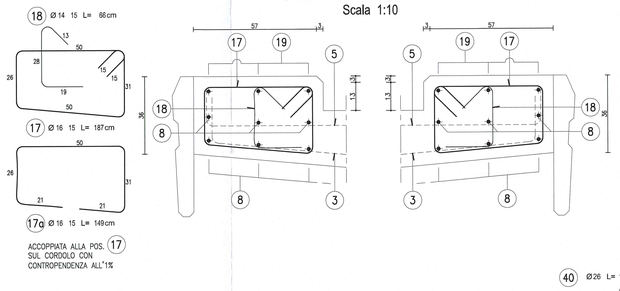

PARTICOLARE 2
Scala 1:10

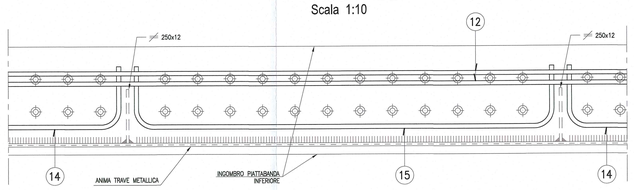

PIANTA IMPALCATO
SOLETTA SUPERIORE
Scala 1:50

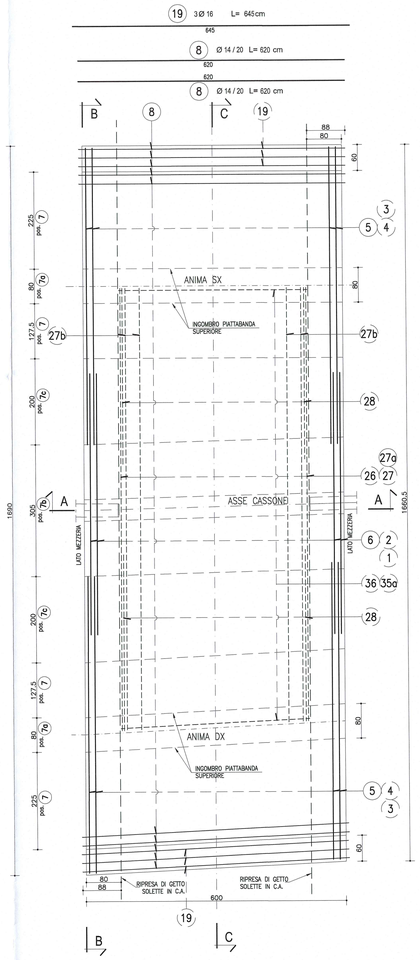

PIANTA IMPALCATO
SOLETTA INFERIORE
Scala 1:50

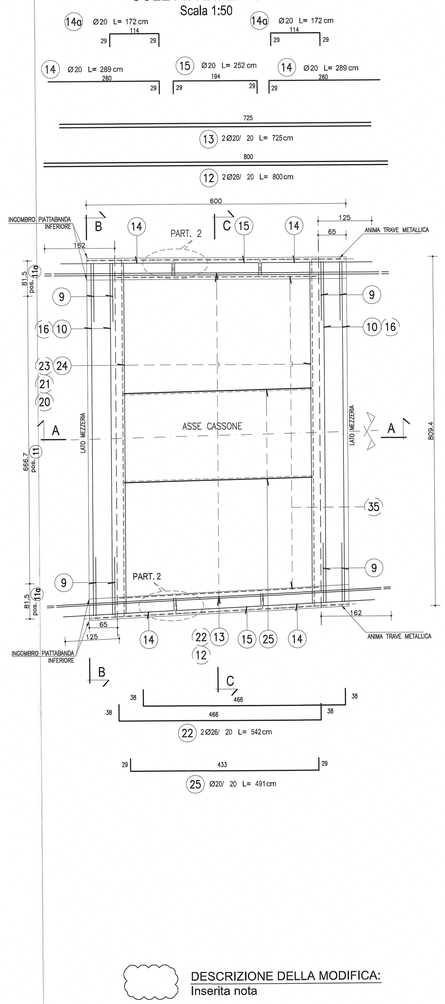

PARTICOLARE TESTATE
Scala 1:25

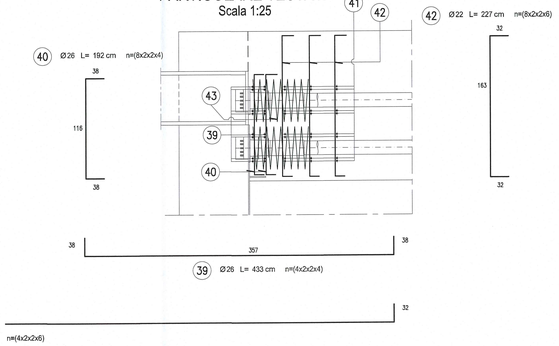

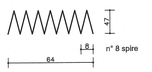

43 Ø 20 L=1181 cm
n° 1 spirale dietro ogni testata

NOTA:
PER CARATTERISTICHE DEI MATERIALI E SPECIFICHE TECNICHE VEDI TAVOLA RAAA1EAPDS01GPC001

DESCRIZIONE DELLA MODIFICA:
Inserita nota

Committente:
AUTOCAMIONALE DELLA CISA S.p.A.
Via Camboara 26/A - Frazione Ponte Taro - 43015 NOCETO (PR)

Impresa Esecutrice:
PIZZAROTTI FONDATA NEL 1910

AUTOSTRADA DELLA CISA A15
RACCORDO AUTOSTRADALE A15/A22
CORRIDOIO PLURIMODALE TIRRENO-BRENNERO
RACCORDO AUTOSTRADALE FRA L'AUTOSTRADA DELLA CISA-FONTEVIVO (PR) E L'AUTOSTRADA DEL BRENNERO-NOGAROLE ROCCA (VR). I LOTTO.

C.U.P. G61B04000060008 | C.I.G. 307068161E

PROGETTO ESECUTIVO

AUTOCAMIONALE DELLA CISA S.p.A.
Il Direttore TIBRE: | Il Responsabile del Procedimento: | Il Presidente:

IMPRESA PIZZAROTTI & C. S.p.A.
Il Responsabile di Progetto
Dott. Ing. Enver Bonanzinelli

IMPRESA PIZZAROTTI & C. S.p.A.
Il Direttore Tecnico:

Il Geologo: NA

PROGETTAZIONE DI:
PIZZAROTTI FONDATA NEL 1910
A.T.I.: idroesse engineering (MANDATARIA), ROCKSOIL S.p.A. (MANDANTE), VIA ENGINEERING S.r.l. (MANDANTE)

Il Progettista:
Ing. Pietro Mazzoli
Ordine degli Ingegneri della Provincia di Parma n. 821
Dott. Ing. PIETRO MAZZOLI
IMPRESA PIZZAROTTI
ISCRITTO ORDINE INGEGNERI PARMA n.821

Coordinatore della Sicurezza in fase di Progettazione:
Ing. Giovanni Maria Capparoni
Ordine degli Ingegneri della Provincia di Viterbo n. 392

Consulenza specialistica a cura di: NA

Progettista Responsabile Integrazione Prestazioni Specialistiche:
Impresa Pizzarotti & C. S.p.A.
Ing. Pietro Mazzoli
Ordine degli Ingegneri della Provincia di Parma n. 821
Dott. Ing. PIETRO MAZZOLI
IMPRESA PIZZAROTTI
ISCRITTO ORDINE INGEGNERI PARMA n.821

Titolo Elaborato:
Asse principale
Grandi Strutture - Ponte sul fiume Taro
Carreggiata Sud - Impalcato SP1-P11 L=13.15+16.10m
Concio C0 - Armatura parte I

Data Emissione Progetto: 18/03/2014
Scala: 1:50 1:25 1:10

Identif. Elaborato:

N.RO IDENTIFICATIVO		CODICE COMMESSA	LOTTO	FASE	ENTE	AMBITO	CAT. OPERA	N.RO OPERA	PARTE OPERA	TIPO DOC.	N.RO PROGR. DOC.	REVISIONE
		RAAA	1	E	I	AP	GS	01	I	AR	056	B

Rev.	Data	DESCRIZIONE REVISIONE	Redatto	Controllato	Approvato
B	10/10/2014	Istruttoria RINA prot. n° 730 del 09/09/2014	UGOLINI	MAZZOLI	MAZZOLI
A	20/06/2014	REMISSIONE PROGETTO ESECUTIVO	UGOLINI	MAZZOLI	MAZZOLI