CONCIO 2
SEZIONE TRASVERSALE B-B
Scala 1:25

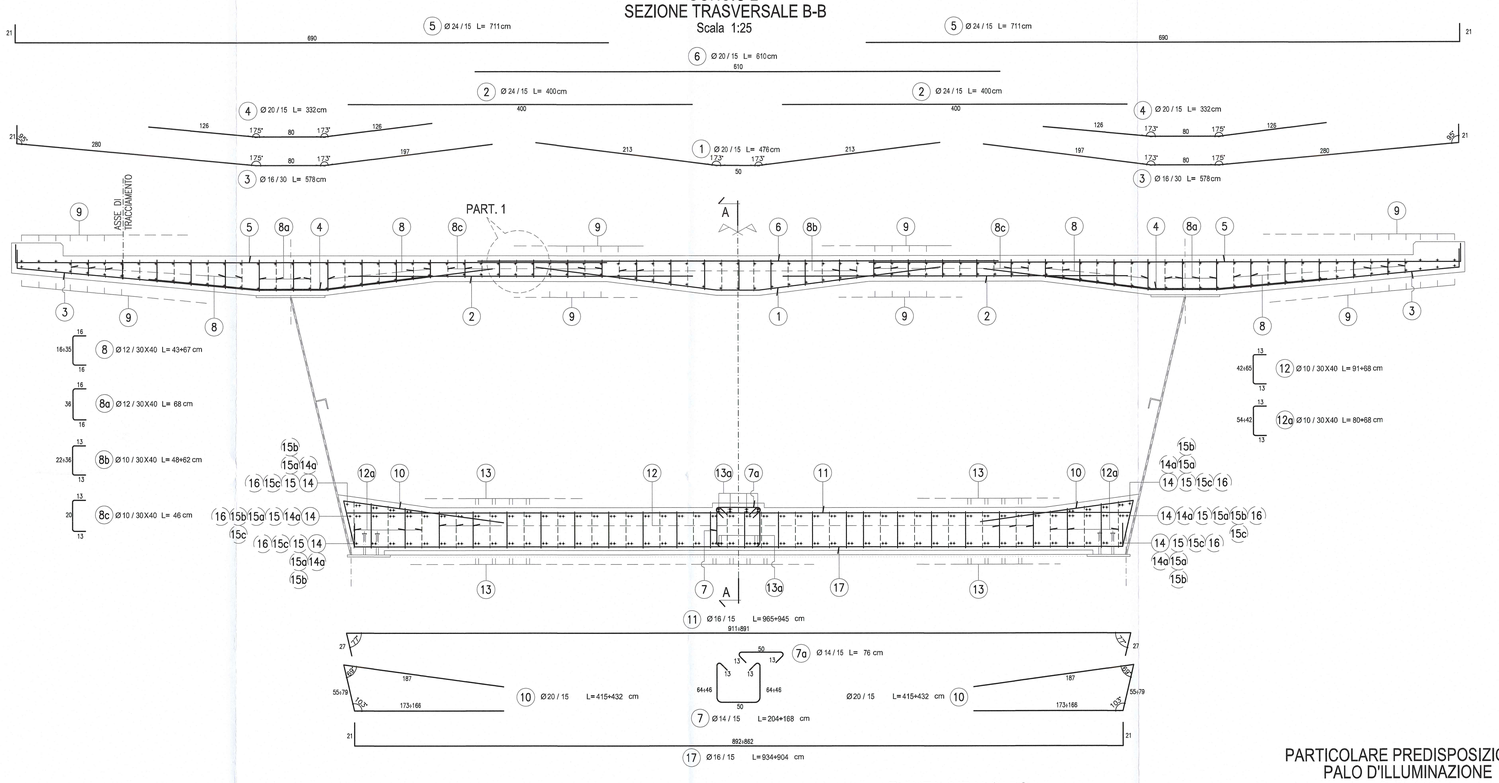

PARTICOLARE 1
Scala 1:10

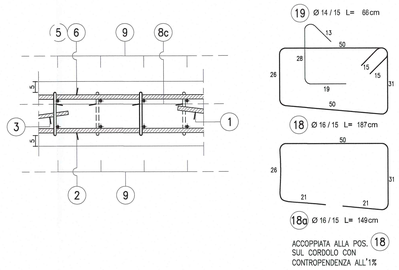

PARTICOLARE CORDOLO SEZIONE CORRENTE B-B
Scala 1:10

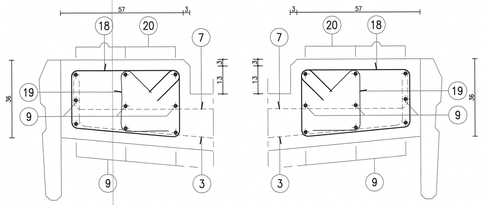

PARTICOLARE 2
Scala 1:10

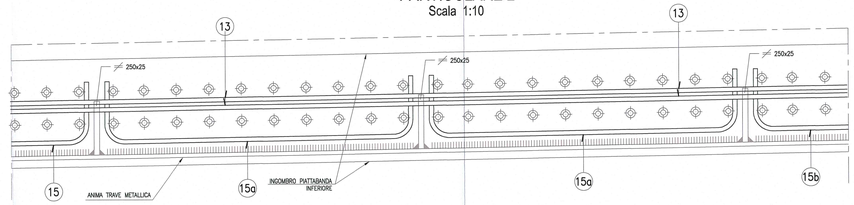

PIANTA IMPALCATO SOLETTA SUPERIORE
Scala 1:50

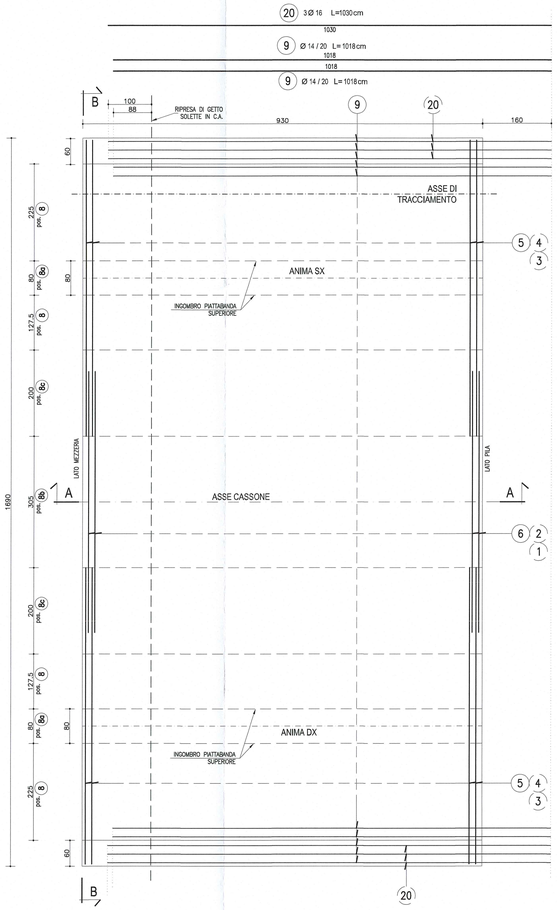

PIANTA IMPALCATO SOLETTA INFERIORE
Scala 1:50

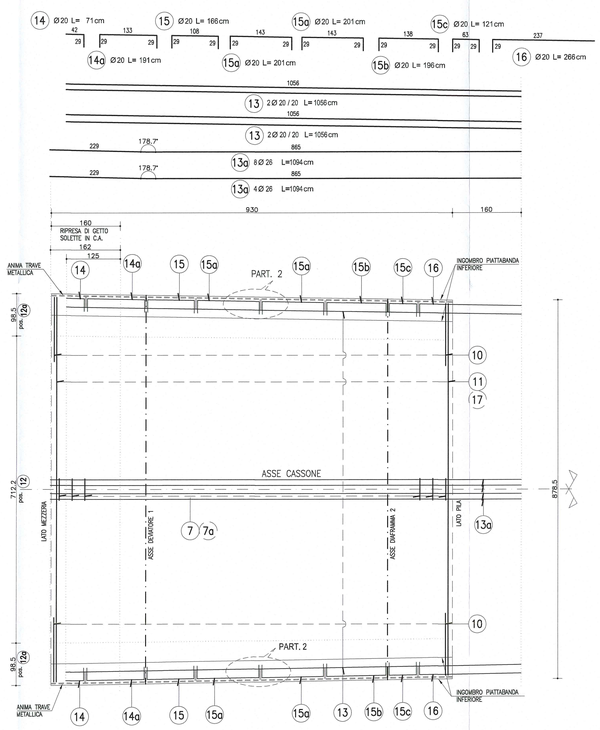

PARTICOLARE PREDISPOSIZIONE PALO D'ILLUMINAZIONE
Scala 1:10

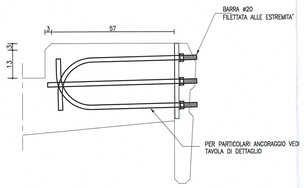

ARMATURA INTEGRATIVA IN CORRISPONDENZA DEL SEGNALE MONOPALO
Scala 1:10

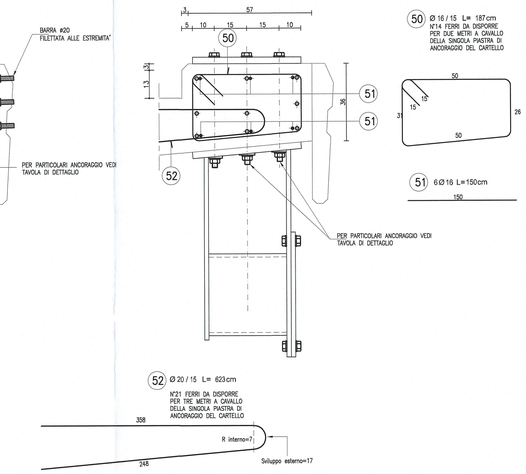

SEZIONE A-A
ANIMA TRAVE SX
Scala 1:50

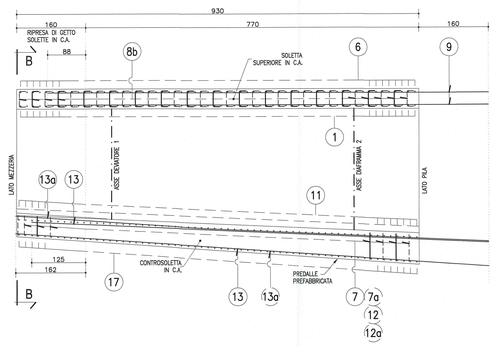

NOTA:
PER CARATTERISTICHE DEI MATERIALI E SPECIFICHE TECNICHE VEDI TAVOLA RAAA1EAPGS01GC001

NOTA
N.B. NEI CONCI COMPRESI TRA LE PK 462.86 E PK 515.14 POSIZIONARE LE PREDISPOSIZIONI PER I PALI DI ILLUMINAZIONE

NOTA
NEL CONCIO C2 DELLA STAMPELLA LATO PARMA SU P6 ALLA PK 1001.50 E SU P8 ALLA PK 1201.50 PREVEDERE LE PREDISPOSIZIONI PER IL SEGNALE MONOPALO

DESCRIZIONE DELLA MODIFICA:
Inserita nota

Committente:

AUTOCAMIONALE DELLA CISA S.P.A.
Via Camboara 26/A - Frazione Ponte Taro - 43015 NOCETO (PR)

Impresa Esecutrice:

PIZZAROTTI FONDATA NEL 1910

AUTOSTRADA DELLA CISA A15
RACCORDO AUTOSTRADALE A15/A22
CORRIDOIO PLURIMODALE TIRRENO-BRENNERO
RACCORDO AUTOSTRADALE FRA L' AUTOSTRADA DELLA CISA-FONTEVIVO (PR) E L' AUTOSTRADA DEL BRENNERO-NOGAROLE ROCCA (VR). I LOTTO.

C.U.P. G61B04000060008 | C.I.G. 307068161E

PROGETTO ESECUTIVO

AUTOCAMIONALE DELLA CISA S.p.A.
Il Direttore TIBRE: | Il Responsabile del Procedimento: | Il Presidente:

IMPRESA PIZZAROTTI & C. S.p.A.
Il Direttore Tecnico: IMPRESA PIZZAROTTI & C. S.p.A. Il Responsabile del Progetto Dott. Ing. Luca Bondanelli

Il Geologo: NA

PROGETTAZIONE DI: PIZZAROTTI FONDATA NEL 1910
A.T.I.: idroesse engineering MANDATARIA; ROCKSOIL S.p.A. MANDANTE; VIA ENGINEERING S.r.l. MANDANTE

Il Progettista: Dott. Ing. PIETRO MAZZOLI
Ing. Pietro Mazzoli
Ordine degli Ingegneri della Provincia di Parma n.821

Coordinatore per la Sicurezza in fase di Progettazione:
Ing. Giovanni Maria Ceppatorti
Ordine degli Ingegneri della Provincia di Viterbo n. 392

Consulenza specialistica a cura di: NA

Progettista Responsabile Integrazione Prestazioni Specialistiche:
Impresa Pizzarotti & C. S.p.A.
Ing. Pietro Mazzoli
Ordine degli Ingegneri della Provincia di Parma n. 821

Titolo Elaborato:
Asse principale
Grandi Strutture - Ponte sul fiume Taro
Carreggiata Sud - Impalcato SP1-P11 L=13,15÷16.10m
Concio C2 - Armatura

Data Emissione Progetto: 18/03/2014
Scala: 1:50 1:25 1:10

Identif. Elaborato:

ALTO IDENTIFICATIVO	CODICE COMMESSA	LOTTO	FASE	ENTE	AMBITO	DOC. OPERA	NUM. OPERA	PARTE OPERA	TIPO. DOC.	NUM. PROGR. DOC.	REVISIONE
	RAAA	1	E	I	AP	GS	01	I	AR	059	B

Rev.	Data	DESCRIZIONE REVISIONE	Redatto	Controllato	Approvato
B	10/10/2014	Istruttoria RINA prot. n° 730 del 08/08/2014	UGOLINI	MAZZOLI	MAZZOLI
A	25/06/2014	RIEMISSIONE PROGETTO ESECUTIVO	UGOLINI	MAZZOLI	MAZZOLI