CONCIO 1

PIANTA
Scala 1:50

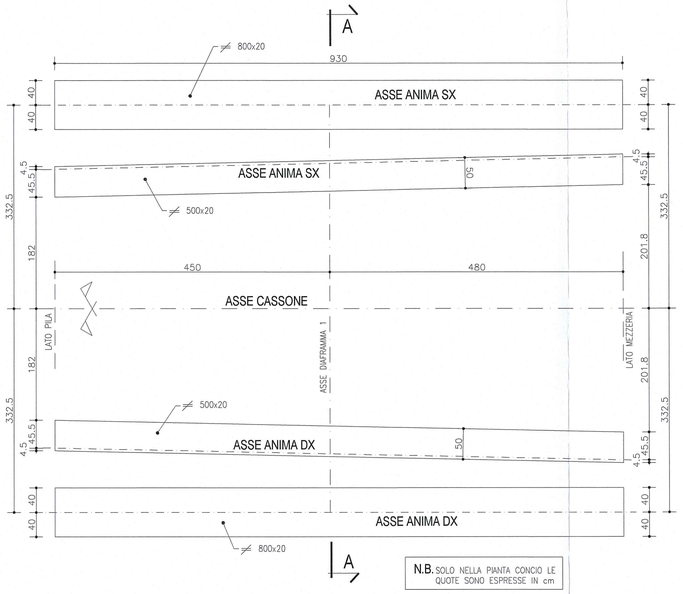

N.B. SOLO NELLA PIANTA CONCIO LE QUOTE SONO ESPRESSE IN cm

SEZIONE LONGITUDINALE
Scala 1:50

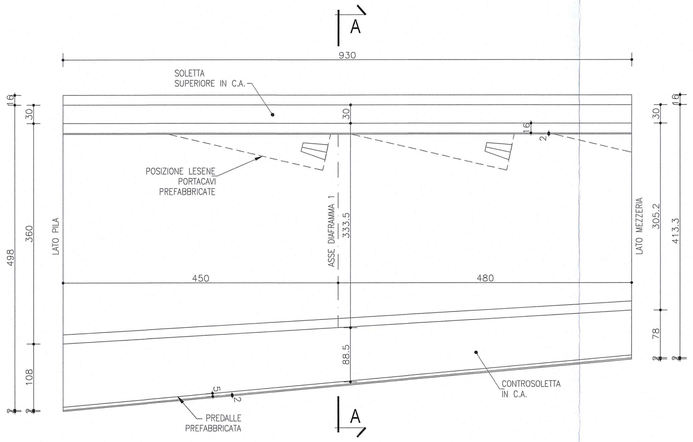

NOTA

LE CARPENTERIE SI RIFERISCONO AD UNA STAMPELLA TIPOLOGICA RETTILINEA. PER LE QUOTE DI TRACCIAMENTO RELATIVE ALLE SINGOLE STAMPELLE, VEDI LE TAVOLE DI "COORDINATE DI TRACCIAMENTO".

ARMATURA INTEGRATIVA IN CORRISPONDENZA DIAFRAMMA

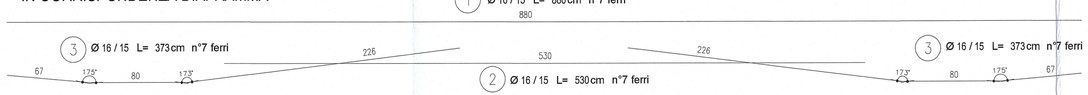

SEZIONE A-A_DIAFRAMMA 1
Scala 1:25

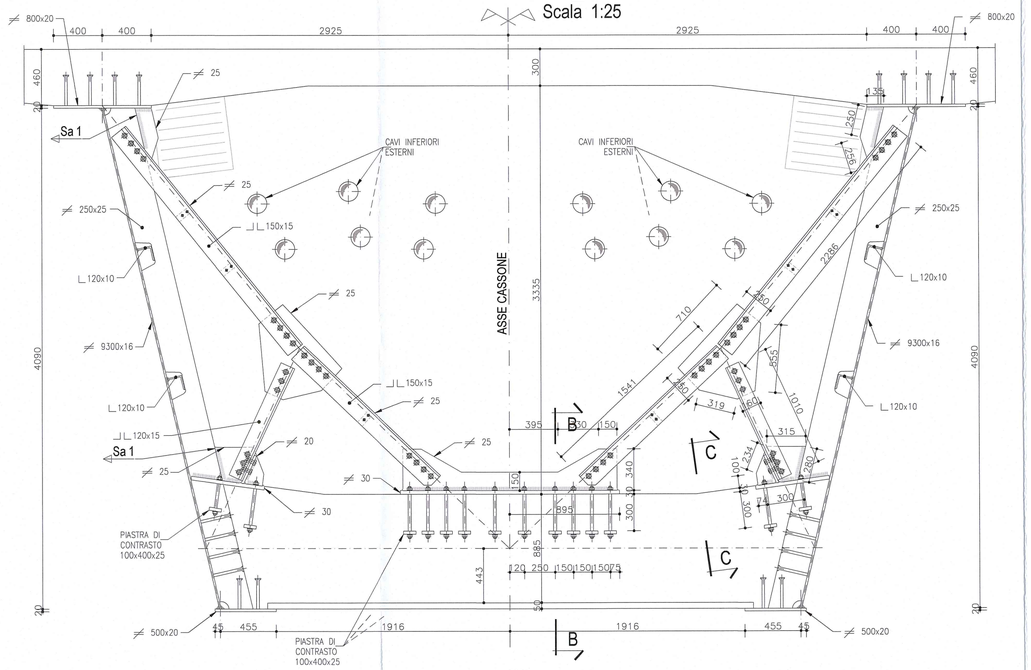

ARMATURA INTEGRATIVA IN CORRISPONDENZA DIAFRAMMA

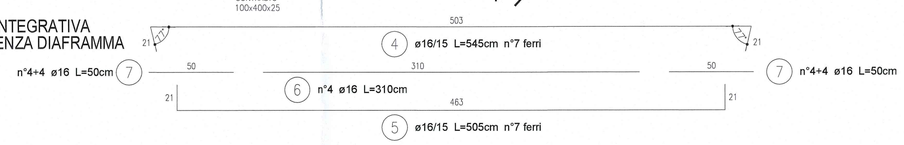

SEZIONE B-B
Scala 1:10

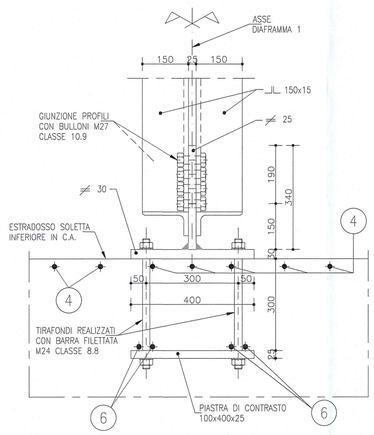

SEZIONE C-C
Scala 1:10

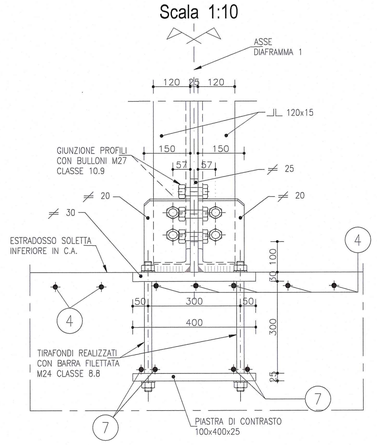

SALDATURE RELATIVE A DIAFRAMMI E DEVIATORI

DOVE NON SPECIFICATO
Cordone d'angolo
Scala 1:2

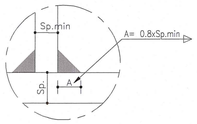

SALDATURA 1
Completa penetrazione
Scala 1:2

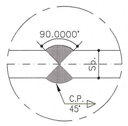

NOTA:
PER CARATTERISTICHE DEI MATERIALI E SPECIFICHE TECNICHE VEDI TAVOLA RAAA1EIMPOS01GPC001

N.B. _GIUNZIONE PROFILI CON BULLONI M27 CLASSE 10.9
_TIRAFONDI REALIZZATI CON BARRA FILETTATA M24 CLASSE 8.8

SCHEMA DISTANZE DEI BULLONI

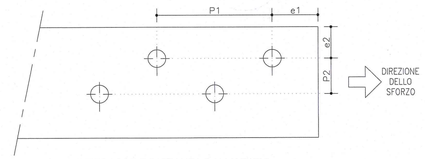

INTERASSE E DISTANZA DAI MARGINI

Bullone	Foro: do [mm]	Minimi P1 [mm]	e1 [mm]	P2 [mm]	e2 [mm]
M12	13	28.6	15.6	31.2	15.6
M14	15	33.0	18.0	36.0	18.0
M16	17	37.4	20.4	40.8	20.4
M18	19	41.8	22.8	45.6	22.8
M20	21	46.2	25.2	50.4	25.2
M22	23.5	51.7	28.2	56.4	28.2
M24	25.5	56.1	30.6	61.2	30.6
M27	28.5	62.7	34.2	68.4	34.2
M30	31.5	69.3	37.8	75.6	37.8

DESCRIZIONE DELLA MODIFICA:
Inserita nota
Inserito dettaglio passo e distanza minima dal bordo dei bulloni

Committente:
AUTOCAMIONALE DELLA CISA S.p.A.
Via Camboara 26/A - Frazione Ponte Taro - 43015 NOCETO (PR)

Impresa Esecutrice:
PIZZAROTTI FONDATA NEL 1910

AUTOSTRADA DELLA CISA A15
RACCORDO AUTOSTRADALE A15/A22
CORRIDOIO PLURIMODALE TIRRENO-BRENNERO
RACCORDO AUTOSTRADALE FRA L' AUTOSTRADA DELLA CISA-FONTEVIVO (PR) E L' AUTOSTRADA DEL BRENNERO-NOGAROLE ROCCA (VR). I LOTTO.

C.U.P. G61B04000060008 | C.I.G. 307068161E

PROGETTO ESECUTIVO

AUTOCAMIONALE DELLA CISA S.p.A.
Il Direttore TIBRE: | Il Responsabile del Procedimento: | Il Presidente:

IMPRESA PIZZAROTTI & C. S.p.A.
Il Direttore Tecnico: IMPRESA PIZZAROTTI & C. S.p.A. Il Responsabile di Progetto Dott.Ing. Luca Bondanelli
Il Geologo: NA

PROGETTAZIONE DI:
PIZZAROTTI FONDATA NEL 1910
A.T.I.: idroesse engineering MANDATARIA | ROCKSOIL S.p.A. MANDANTE | VIA MANDANTE
Il Progettista: Ing. Pietro Mazzoli
Ordine degli Ingegneri della Provincia di Parma n. 821
Dott. Ing. PIETRO MAZZOLI IMPRESA PIZZAROTTI ISCRITTO ORDINE INGEGNERI PARMA n.821
Coordinatore per la Sicurezza in fase di Progettazione: Ing. Giovanni Maria Cepparotti
Ordine degli Ingegneri della Provincia di Viterbo n. 392
Consulenza specialistica a cura di: NA
Progettista Responsabile Integrazione Prestazioni Specialistiche: Impresa Pizzarotti & C. SpA - Ing. Pietro Mazzoli
Ordine degli Ingegneri della Provincia di Parma n. 821
Dott. Ing. PIETRO MAZZOLI IMPRESA PIZZAROTTI ISCRITTO ORDINE INGEGNERI PARMA n.821

Titolo Elaborato:
Asse principale
Grandi strutture - Ponte sul fiume Taro
Carreggiata Sud - Impalcato SP1-P11 L=13.15m
Concio C1 - Diaframma

Data Emissione Progetto: 18/03/2014
Scala: 1:50 1:25 1:10

Identif. Elaborato:

N.RO IDENTIFICATIVO	CODICE COMMESSA	LOTTO	FASE	ENTE	AMBITO	CAT. OPERA	N.RO OPERA	PARTE OPERA	TIPO DOC.	N.RO PROGR. DOC.	REVISIONE
	RAAA	1	E	I	AP	GS	01	I	CA	235	B

Rev.	Data	DESCRIZIONE REVISIONE	Redatto	Controllato	Approvato
B	10/10/2014	Istruttoria RINA prot. n° 730 del 08/09/2014	UGOLINI	MAZZOLI	MAZZOLI
A	25/06/2014	RIEMISSIONE PROGETTO ESECUTIVO	UGOLINI	MAZZOLI	MAZZOLI