PIANTA SOLETTA DI COPERTURA

-ARMATURA- 1:50

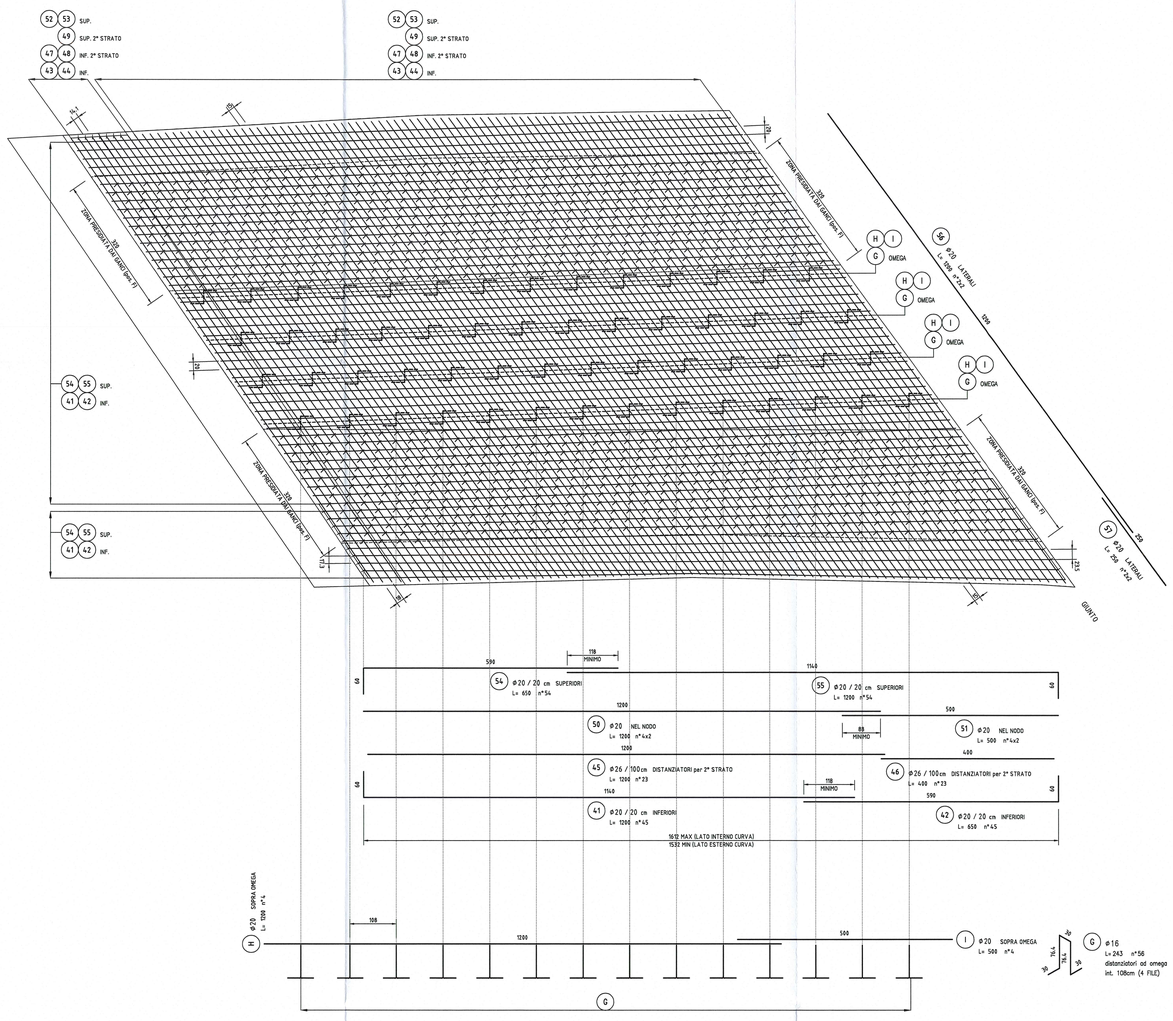

PIANTA CORDOLO PORTA-BARRIERA

-ARMATURA- 1:50

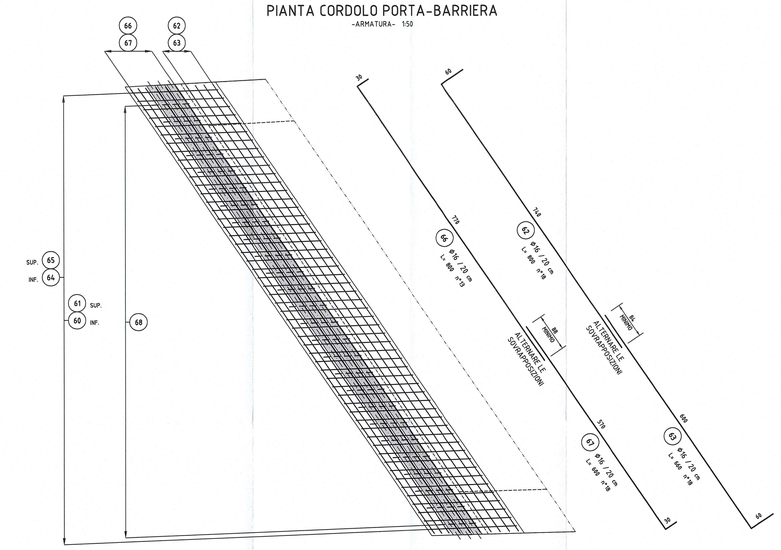

SEZIONE TRASVERSALE CORDOLO PORTA-BARRIERA

-ARMATURA- 1:20

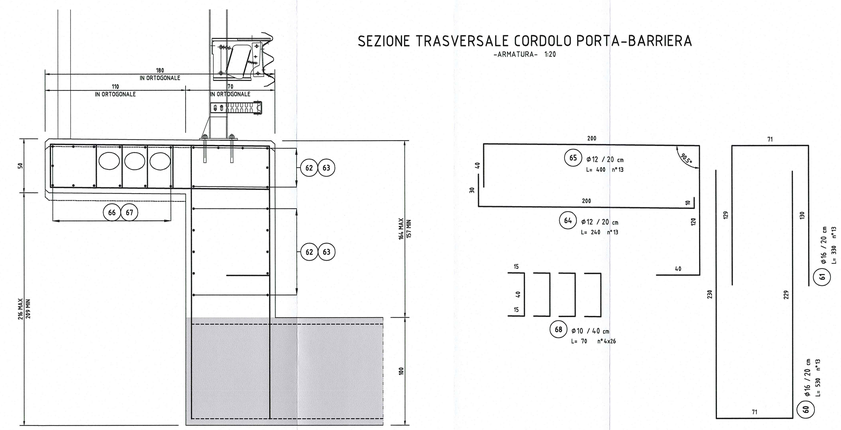

NOTE GENERALI

- TUTTE LE MISURE SONO ESPRESSE IN CENTIMETRI SALVO OVE DIVERSAMENTE INDICATO
- GLI ANGOLI DI PIEGATURA E POSIZIONAMENTO DELLE BARRE SONO ESPRESSI IN GRADI SESSADECIMALI
- DIAMETRO MANDRINO DI PIEGATURA BARRE : Ø ≤ 16mm = 4Ø ; Ø > 16mm = 7Ø
- LE DIMENSIONI INDICATE PER LA SAGOMA DELLE BARRE SONO QUELLE ESTERNE MASSIME

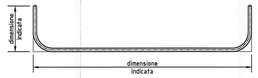

CARATTERISTICHE DEI MATERIALI

- PER CARATTERISTICHE DEI MATERIALI VEDERE ELABORATO :
  ASSE PRINCIPALE - SOTTOVIA E SOTTOPASSI - TIPOLOGICO SOTTOVIA E SOTTOPASSI
  PRESCRIZIONI MATERIALE E NOTE GENERALI
  CODICE RAAA1E1APS000GSP001

Committente:

AUTOCAMIONALE DELLA CISA S.P.A.
Via Camboara 26/A - Frazione Ponte Taro - 43015 NOCETO (PR)

Impresa Esecutrice:

PIZZAROTTI FONDATA NEL 1910

AUTOSTRADA DELLA CISA A15
RACCORDO AUTOSTRADALE A15/A22
CORRIDOIO PLURIMODALE TIRRENO-BRENNERO
RACCORDO AUTOSTRADALE FRA L' AUTOSTRADA DELLA CISA-FONTEVIVO (PR)
E L' AUTOSTRADA DEL BRENNERO-NOGAROLE ROCCA (VR). I LOTTO.

C.U.P. G61B04000060008 | C.I.G. 307068161E

PROGETTO ESECUTIVO

AUTOCAMIONALE DELLA CISA S.p.A.
Il Direttore TIBRE: | Il Responsabile del Procedimento: | Il Presidente:

IMPRESA PIZZAROTTI & C. S.p.A.
Il Direttore Tecnico: *Il Responsabile di Progetto Dott.Ing. Luca Bondanelli*

Il Geologo: NA

PROGETTAZIONE DI:
PIZZAROTTI FONDATA NEL 1910
A.T.I.: idroesse engineering MANDATARIA | ROCKSOIL MANDANTE | VIA MANDANTE

Il Progettista:
Ing. Fabio Nigrelli
Ordine degli Ingegneri della Provincia di Pistoia n. 3581

Coordinatore per la Sicurezza in fase di Progettazione:
Ing. Giovanni Maria Cepparotti
Ordine degli Ingegneri della Provincia di Viterbo n. 392

Consulenza specialistica a cura di:
NA

Progettista Responsabile:
Impresa Pizzarotti & C. S.p.A.
Ing. Pietro Mazzoli
Ordine degli Ingegneri della Provincia di Parma n. 821

Dott.Ing. PIETRO MAZZOLI
IMPRESA PIZZAROTTI
ISCRITTO ORDINE
INGEGNERI PARMA n.821

Titolo Elaborato:

Asse Principale
Sottovia e sottopassi
Sottovia ramo D ai rami C ed F (interconnessione autostrada A1)
Armatura scatolare - Concio -S2-. Tavola 3/3

Data Emissione Progetto: 18/03/2014
Scala: varie

Identif. Elaborato:

N.RO IDENTIFICATIVO	CODICE COMMESSA	LOTTO	FASE	ENTE	AMBITO	CAT. OPERA	N.RO OPERA	PARTE OPERA	TPO DOC.	N.RO PROGR. DOC.	REVISIONE
	RAAA	1	E	I	AP	SO	02	S	AR	006	A

Rev.	Data	DESCRIZIONE REVISIONE	Redatto	Controllato	Approvato
A	06/06/2014	REMISSIONE PROGETTO ESECUTIVO	PASQUALINI	NIGRELLI	MAZZOLI