PIANTA DELLA COPERTURA
-ARMATURA- 1:50

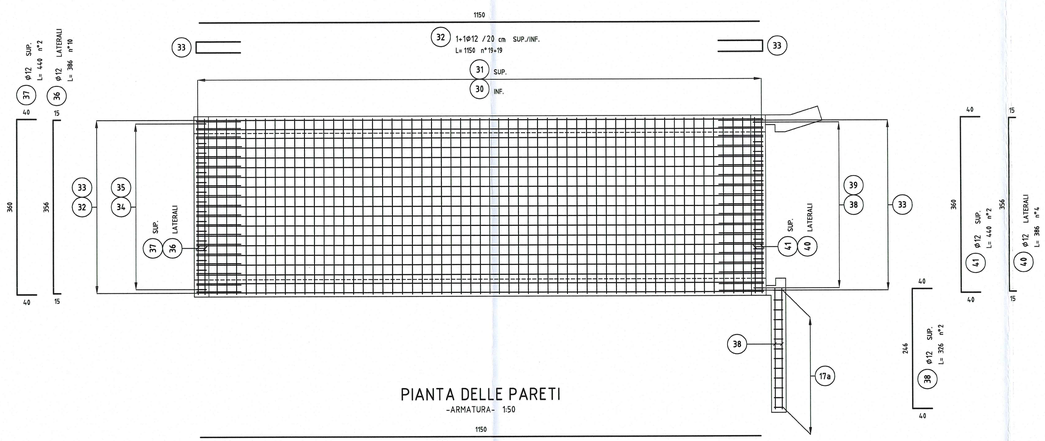

PIANTA DELLE PARETI
-ARMATURA- 1:50

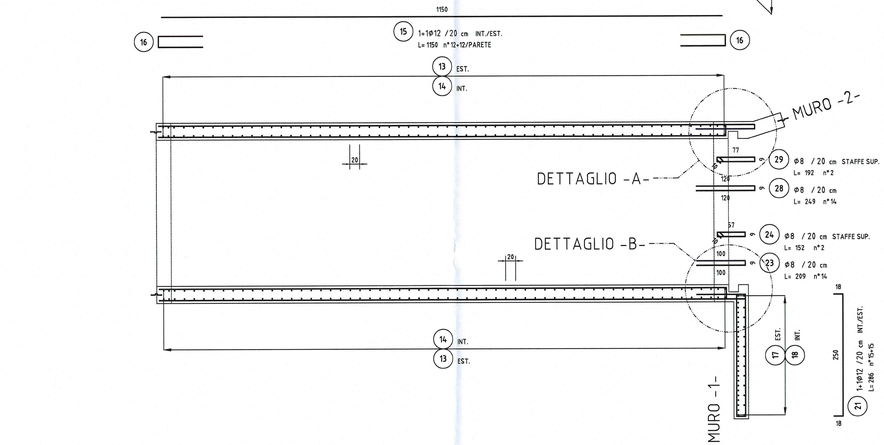

PIANTA PLATEA DI FONDAZIONE
-ARMATURA- 1:50

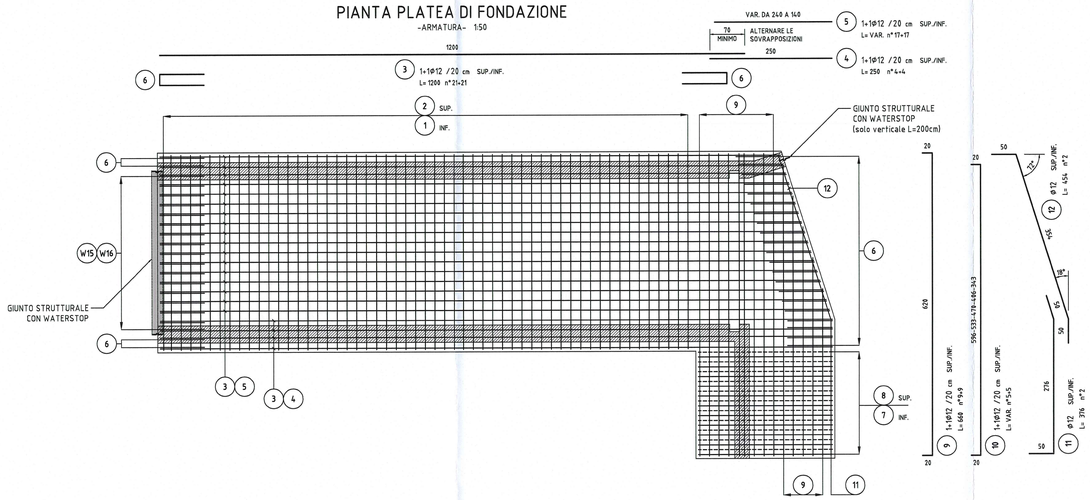

DETTAGLIO -A-
-ARMATURA- 1:10

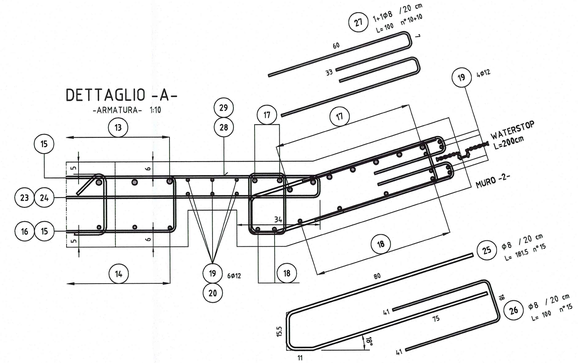

DETTAGLIO -B-
-ARMATURA- 1:10

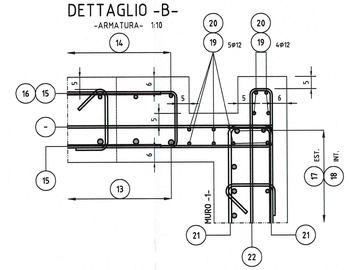

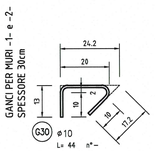

CORDOLI DI TESTATA (sezioni)
-ARMATURA- 1:25

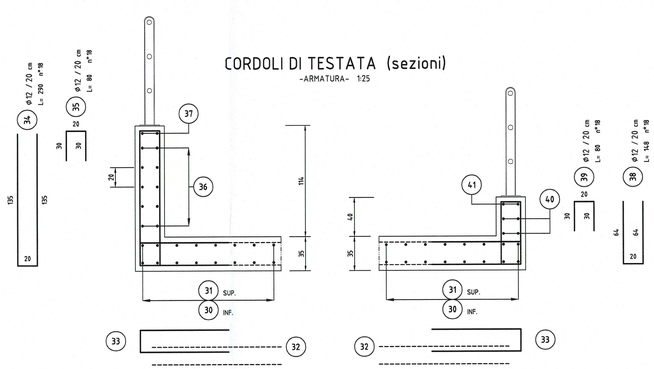

NOTE GENERALI

- TUTTE LE MISURE SONO ESPRESSE IN CENTIMETRI SALVO OVE DIVERSAMENTE INDICATO
- GLI ANGOLI DI PIEGATURA E POSIZIONAMENTO DELLE BARRE SONO ESPRESSI IN GRADI SESSADECIMALI
- DIAMETRO MANDRINO DI PIEGATURA BARRE : $\phi = 16mm = 4\phi$; $\phi > 16mm = 7\phi$
- LE DIMENSIONI INDICATE PER LA SAGOMA DELLE BARRE SONO QUELLE ESTERNE MASSIME

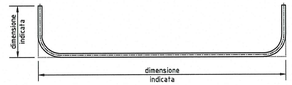

- SE LUNGHEZZA BARRA (L=) E' INDICATA CONFINATA FRA APICETTE ("-") SIGNIFICA CHE LA LUNGHEZZA E' QUELLA REALE DI TAGLIO
- CON LA DICITURA ESTERNO (EST.) SI INTENDE IL LATO TERRENO

- KEY-PLAN RIFERIMENTO ARMATURE :

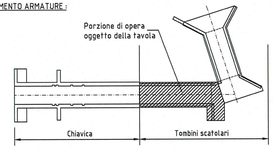

CARATTERISTICHE DEI MATERIALI

- PER CARATTERISTICHE DEI MATERIALI VEDERE ELABORATO :
  ASSE PRINCIPALE - TOMBINI SCATOLARI - TIPOLOGICO TOMBINI
  PRESCRIZIONI MATERIALI E NOTE GENERALI
  CODICE RAAA1EIAPTS00GSP001

Committente:

AUTOCAMIONALE DELLA CISA S.P.A.
Via Camboara 26/A - Frazione Ponte Taro - 43015 NOCETO (PR)

Impresa Esecutrice:

PIZZAROTTI FONDATA NEL 1910

AUTOSTRADA DELLA CISA A15
RACCORDO AUTOSTRADALE A15/A22
CORRIDOIO PLURIMODALE TIRRENO-BRENNERO
RACCORDO AUTOSTRADALE FRA L' AUTOSTRADA DELLA CISA-FONTEVIVO (PR)
E L' AUTOSTRADA DEL BRENNERO-NOGAROLE ROCCA (VR). I LOTTO.

C.U.P. G61B04000060008 | C.I.G. 307068161E

PROGETTO ESECUTIVO

AUTOCAMIONALE DELLA CISA S.p.A.
Il Direttore TIRRE: | Il Responsabile del Procedimento: | Il Presidente:

IMPRESA PIZZAROTTI & C. S.p.A.
Il Direttore Tecnico: Il Responsabile di Progetto Ing. Dott. Ing. Pietro Mandanelli

Il Geologo: NA

PROGETTAZIONE DI: PIZZAROTTI FONDATA NEL 1910
A.T.I.: idroesse engineering MANDATARIA | ROCKSOIL S.p.A. MANDANTE | VIA S.r.l. MANDANTE

Il Progettista:
Ing. Fabio Nigrelli
Ordine degli Ingegneri della Provincia di Palermo n. 3581

Coordinatore per la Sicurezza in fase di Progettazione:
Ing. Giovanni Maria Cepparotti
Ordine degli Ingegneri della Provincia di Viterbo n. 392

Consulenza specialistica a cura di:
NA

Progettista Integrato per le Opere Idrauliche:
Impresa Pizzarotti & C. S.p.A.
Ing. Pietro Mazzoli
Ordine degli Ingegneri della Provincia di Parma n. 821

Dott. Ing. PIETRO MAZZOLI
IMPRESA PIZZAROTTI
ISCRITTO ORDINE INGEGNERI PARMA n. 821

Titolo Elaborato:

Asse Principale
Tombini scatolari
Tombino scatolare ATST - BP - 01 - 300x250cm - Canale OTTO MULINI
Armatura tombini scatolari. Tavola 2/5

Data Emissione Progetto: 18/03/2014
Scala: varie

Identif. Elaborato:

ALBO IDENTIFICATIVO		CODICE COMMESSA	LISTTO	FASE	ENTE	AMBITO	CAT. OPERA	ALBO OPERA	PARTE OPERA	TIPO DOC.	ALBO PROGR. DOC.	REVISIONE
		RAAA	1	E	I	AP	TS	28	S	AR	005	A

Rev.	Data	DESCRIZIONE REVISIONE	Redatto	Controllato	Approvato
A	06/06/2014	RIEMISSIONE PROGETTO ESECUTIVO	PASQUALINI	NIGRELLI	MAZZOLI