DOCUMENTI DI RIFERIMENTO

DESCRIZIONE	CODIFICA
CARATTERISTICHE DEI MATERIALI E SPECIFICHE TECNICHE	RAAA1EVAPPV01GSP001.dwg

DESCRIZIONE DELLA MODIFICA:
Cambiata altezza pioli

SEZIONE LONGITUDINALE 1^ PARTE

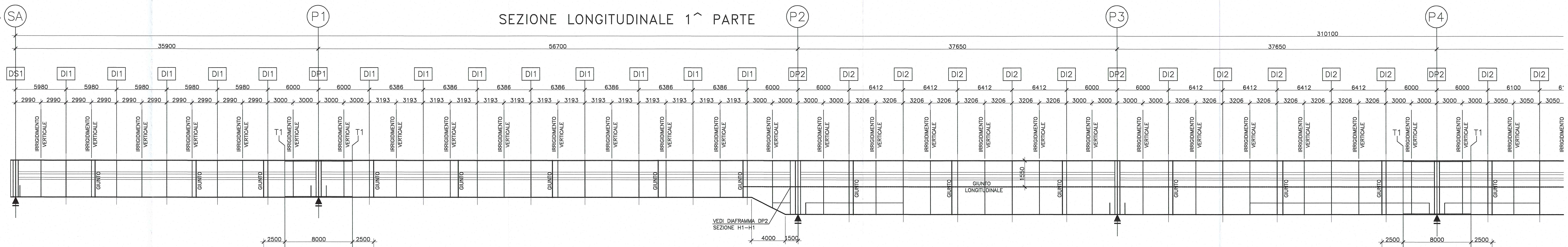

	1	2	3	4.1	4.2	4.1	5	6	7	8	9	10	11	12	13	14	15.1	15.2	15.1	16
PIATTABANDE SUPERIORI	700x25	700x25	700x40	900x40	900x40+850x30	900x40	700x40	700x25	700x25	700x40	900x40	700x40	700x25	900x30	700x25	700x40	900x40	900x40+850x20	900x40	700x40
ANIME	16	16	20		26		20	16	16	20	22	20	16	20	16	20		22		20
PIATTABANDE INFERIORI	900x30	900x40	900x40	1200x40	1200x40+1150x25	1200x40	900x40	900x40	900x40	900x40	1200x40	900x40	900x30	1200x40	900x30	900x40	1200x40	1200x40+1150x20	1200x40	900x40
SEZIONE TIPO	1	2	3	4.1	4.2	4.1	5	6	7	8	9	10	11	12	13	14	15.1	15.2	15.1	16
PIOLATURA TIPO	A	B	A		C		A	B	B	A	C	A	B	A	B	B		A		A
CONCI	1	2	3		4		5	6	7	8	9	10	11	12	13	14		15		16
	10000	12000	8000		13000		10000	11200	12500	10000	13000	11650	13000	13000	13000	11650		13000		10000

SEZIONE LONGITUDINALE 2^ PARTE

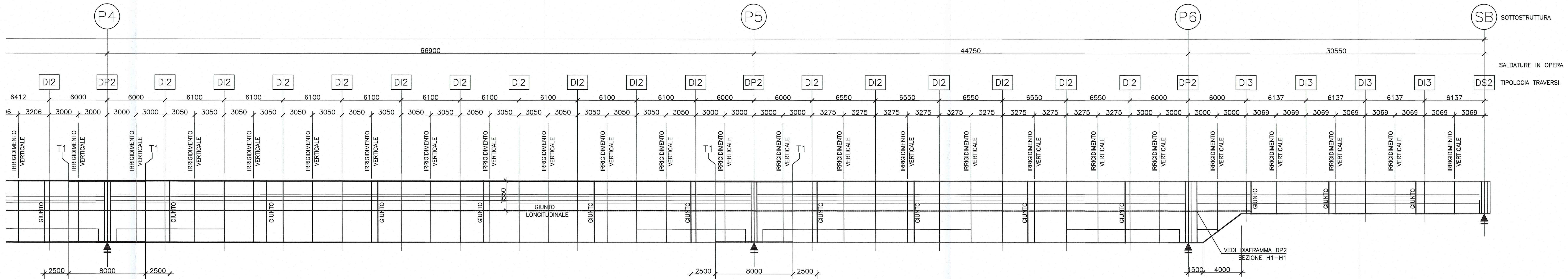

	15.1	15.2	15.1	16	17	18	19	20	21.1	21.2	21.1	22	23	24	25	26	27	28
PIATTABANDE SUPERIORI	900x40	900x40+850x20	900x40	700x40	700x25	700x25	700x25	700x40	900x40	900x40+850x20	900x40	700x40	700x25	700x25	900x30	700x25	700x25	700x25
ANIME		22		20	16	16	16	20		22		20	16	20	20	20	16	16
PIATTABANDE INFERIORI	1200x40	1200x40+1150x20	1200x40	900x40	900x40	900x40	900x40	900x40	1200x40	1200x40+1150x20	1200x40	900x40	900x40	900x40	1200x40	900x30	900x30	900x30
SEZIONE TIPO	15.1	15.2	15.1	16	17	18	19	20	21.1	21.2	21.1	22	23	24	25	26	27	28
PIOLATURA TIPO		A		A	B	B	B	A		A		A	B	A	C	C	A	C
CONCI		15		16	17	18	19	20		21		22	23	24	25	26	27	28
		13000		10000	11500	10900	11500	10000		13000		10000	11750	10000	13000	8000	9000	7650

N.B.
SVILUPPI RIFERITI ALL'ASSE DI TRACCIAMENTO CARREGGIATA NORD

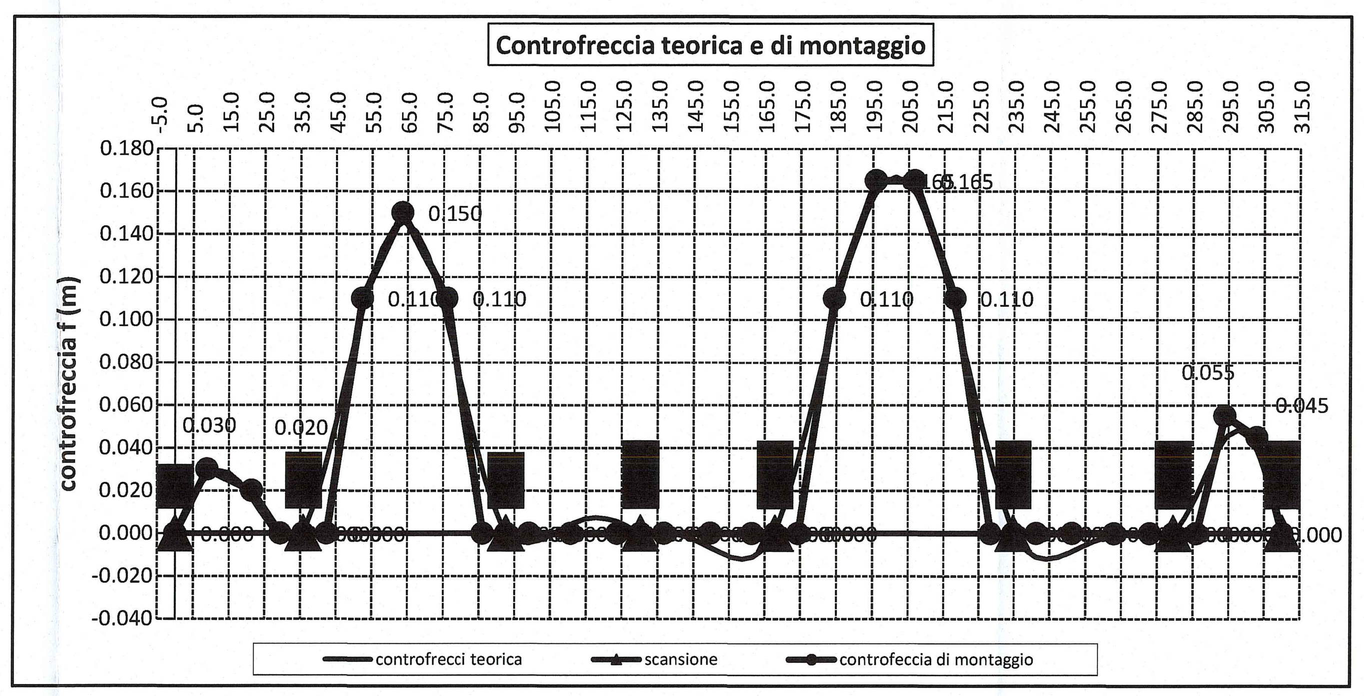

PIOLATURA TIPO TRAVI PRINCIPALI scala 1:20

TIPO A 5ø22/400+3ø22/400	TIPO B 3ø22/200	TIPO C 5ø22/200

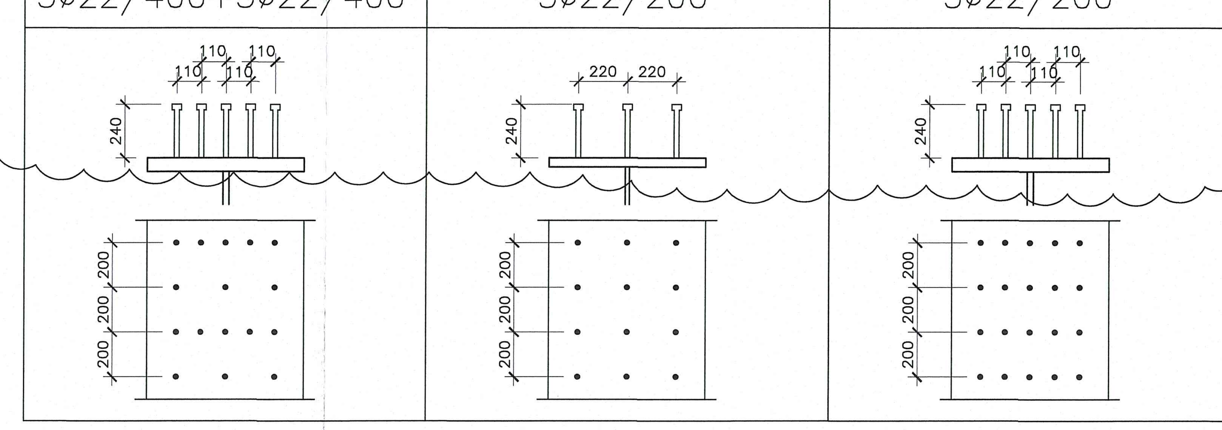

PARTICOLARE ALLARGAMENTO PIATTABANDE

SCALA 1:10

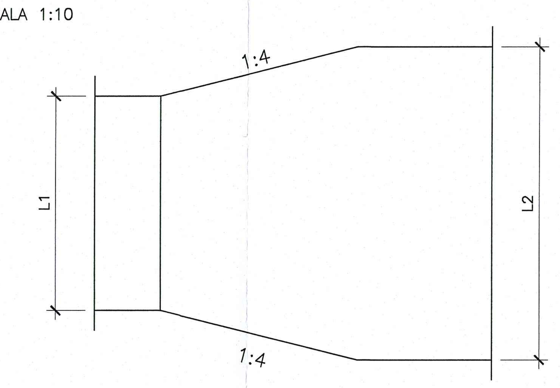

PARTICOLARE TERMINAZIONE IMPILAGGIO (TI)

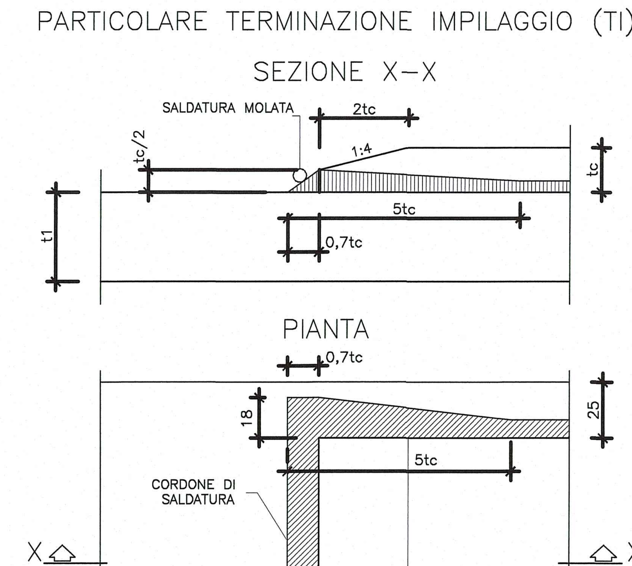

Committente:

AUTOCAMIONALE DELLA CISA S.p.A.
Via Camboara 26/A - Frazione Ponte Taro - 43015 NOCETO (PR)

Impresa Esecutrice:

PIZZAROTTI FONDATA NEL 1910

AUTOSTRADA DELLA CISA A15
RACCORDO AUTOSTRADALE A15/A22
CORRIDOIO PLURIMODALE TIRRENO-BRENNERO
RACCORDO AUTOSTRADALE FRA L' AUTOSTRADA DELLA CISA-FONTEVIVO (PR) E L' AUTOSTRADA DEL BRENNERO-NOGAROLE ROCCA (VR). I LOTTO.
C.U.P. G61B04000060008 | C.I.G. 307068161E

PROGETTO ESECUTIVO

AUTOCAMIONALE DELLA CISA S.p.A.
Il Direttore TIBRE: | Il Responsabile del Procedimento: | Il Presidente:

IMPRESA PIZZAROTTI IMPRESA PIZZAROTTI & C. S.p.A.
Il Direttore Tecnico: Il Responsabile di Progetto Dott. Ing. Luca Bondanelli
Il Geologo: NA

PROGETTAZIONE DI: PIZZAROTTI FONDATA NEL 1910
A.T.I.: idroesse engineering MANDATARIA, ROCKSOIL S.p.A. MANDANTE, VIA S.r.l. MANDANTE

Il Progettista:
Ing. Giovanni Piazza
Ordine degli Ingegneri della Provincia di Roma n. A-27296

Coordinatore per la Sicurezza in fase di Progettazione:
Ing. Giovanni Maria Cepparotti
Ordine degli Ingegneri della Provincia di Viterbo n. 392

Consulenza specialistica a cura di: NA

Progettista Responsabile Integrazione Prestazioni Specialistiche:
Impresa Pizzarotti & C. S.p.A.
Ing. Pietro Mazzoli
Ordine degli Ingegneri della Provincia di Parma n. 821
Dott. Ing. PIETRO MAZZOLI IMPRESA PIZZAROTTI ISCRITTO ORDINE INGEGNERI PARMA n.821

Titolo Elaborato:
Asse principale
Ponti e viadotti
Viadotto V1 sul torrente Recchio
Carpenteria metallica - Carreggiata Sud - Travi principali - Tav.1/2

Data Emissione Progetto: 18/03/2014
Scala: varie

Identif. Elaborato:

N.RO IDENTIFICATIVO	CODICE COMMESSA	LOTTO	FASE	ENTE	AMBITO	CAT. OPERA	N.RO OPERA	PARTE OPERA	TIPO DOC.	N.RO PROGR. DOC.	REVISIONE
	RAAA	1	E	V	AP	PV	01	I	CA	015	B

Rev.	Data	DESCRIZIONE REVISIONE	Redatto	Controllato	Approvato
B	11/02/2015	REVISIONE A SEGUITO ISTRUTTORIA -A15-	R. FIORE	G. PIAZZA	MAZZOLI
A	13/06/2014	RIEMISSIONE PROGETTO ESECUTIVO	A. CANTARELLA	G. PIAZZA	MAZZOLI