DOCUMENTI DI RIFERIMENTO	
DESCRIZIONE	CODIFICA
CARATTERISTICHE DEI MATERIALI E SPECIFICHE TECNICHE	RAAA1EVAPPV05GSP001.dwg

DESCRIZIONE DELLA MODIFICA:
Eliminati inghisaggi struttura esistente

PIANTA FONDAZIONI E SPICCATI
SCALA 1:50

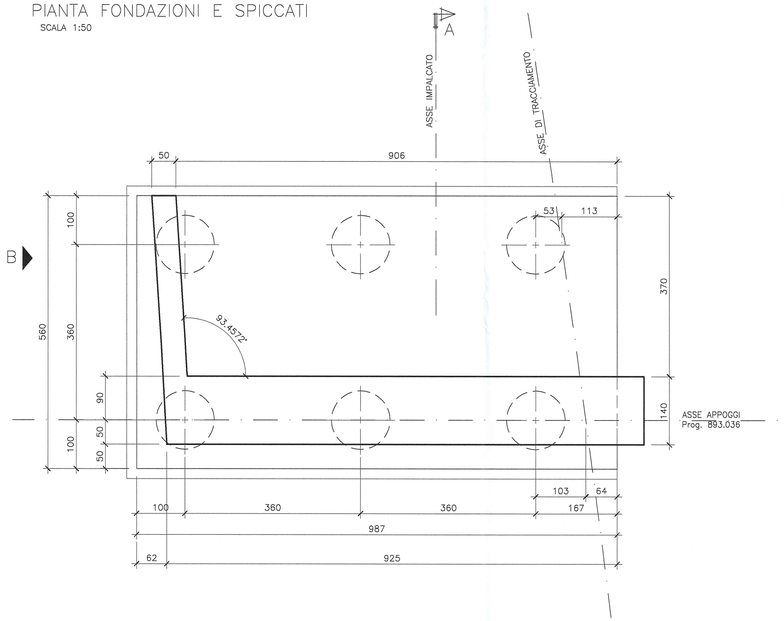

VISTA FRONTALE
SCALA 1:50

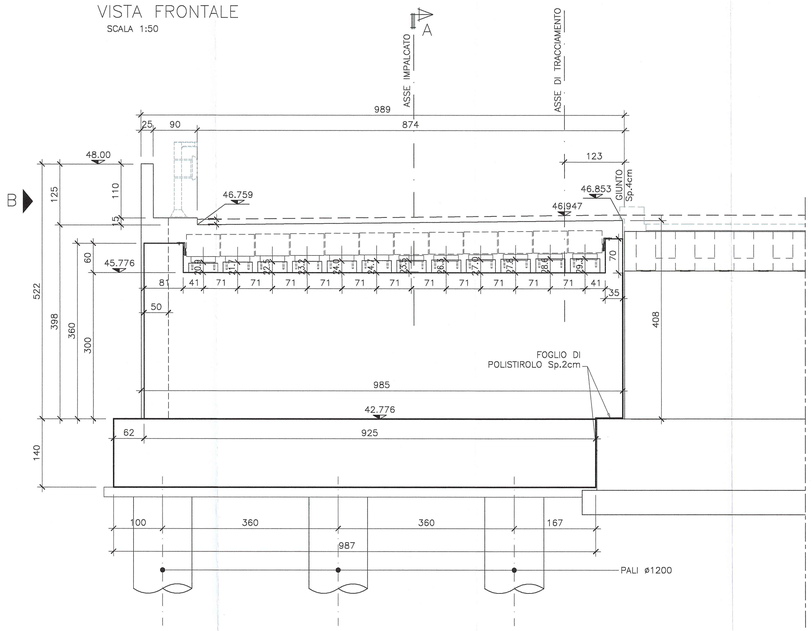

MURETTO DI RACCORDO DUNA IDRAULICA – SPALLA A
SCALA 1:50

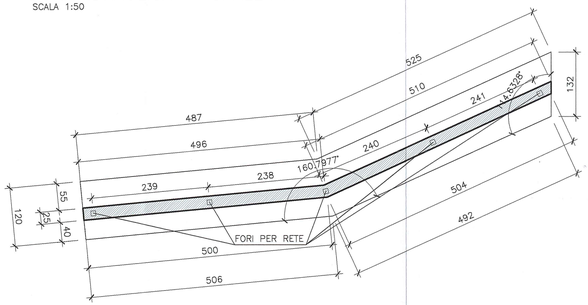

MURETTO DI RACCORDO DUNA IDRAULICA
SCALA 1:50

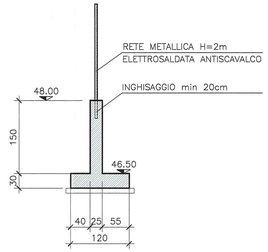

PIANTA VISTA DALL'ALTO
SCALA 1:50

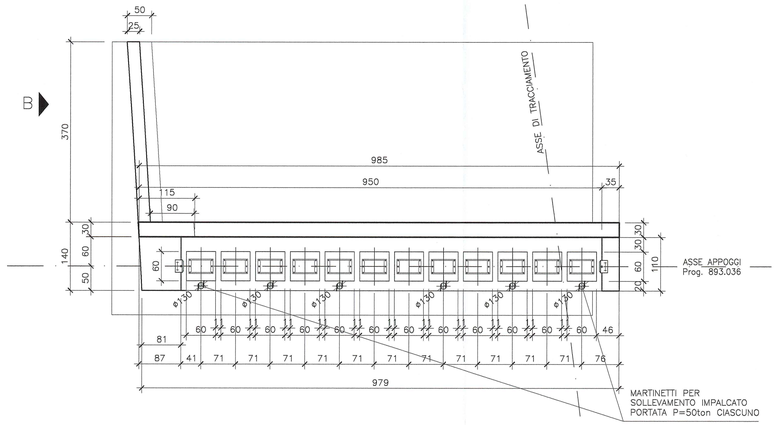

SEZIONE A–A
SCALA 1:50

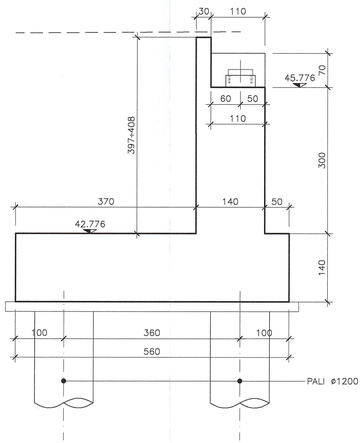

VISTA B
SCALA 1:50

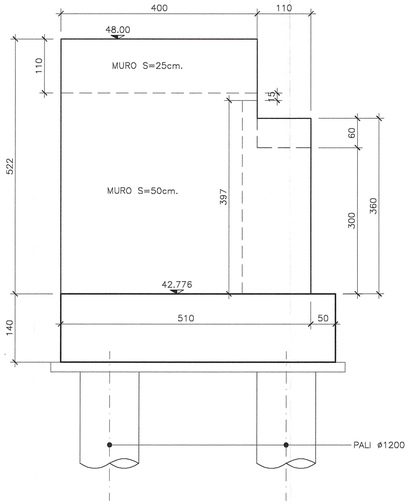

Committente:
AUTOCAMIONALE DELLA CISA S.p.A.
Via Camboara 26/A - Frazione Ponte Taro - 43015 NOCETO (PR)

Impresa Esecutrice:
PIZZAROTTI FONDATA NEL 1910

AUTOSTRADA DELLA CISA A15
RACCORDO AUTOSTRADALE A15/A22
CORRIDOIO PLURIMODALE TIRRENO-BRENNERO
RACCORDO AUTOSTRADALE FRA L' AUTOSTRADA DELLA CISA-FONTEVIVO (PR)
E L' AUTOSTRADA DEL BRENNERO-NOGAROLE ROCCA (VR). I LOTTO.

C.U.P. G61B04000060008 | C.I.G. 307068161E

PROGETTO ESECUTIVO

AUTOCAMIONALE DELLA CISA S.p.A.
Il Direttore TIBRE: | Il Responsabile del Procedimento: | Il Presidente:

IMPRESA PIZZAROTTI & C. S.p.A.
Il Direttore Tecnico: Il Responsabile di Progetto Dr. Ing. Carlo Bordonetti

Il Geologo: NA

PROGETTAZIONE DI:
PIZZAROTTI FONDATA NEL 1910
A.T.I.: idroesse engineering (MANDATARIA) – ROCKSOIL S.p.A. (MANDANTE) – ViA (MANDANTE)

Il Progettista:
Ing. Giovanni Piazza
Ordine degli Ingegneri della Provincia di Roma n. A-27275

Coordinatore per la Sicurezza in fase di Progettazione:
Ing. Giovanni Maria Cepparotti
Ordine degli Ingegneri della Provincia di Viterbo n. 392

Consulenza specialistica a cura di:
NA

Progettista Responsabile Integrazione Prestazioni Specialistiche:
Impresa Pizzarotti & C. S.p.A.
Ing. Pietro Mazzoli
Ordine degli Ingegneri della Provincia di Parma n. 881
Dott. Ing. PIETRO MAZZOLI
IMPRESA PIZZAROTTI & C. S.p.A.
INGEGNERE CIVILE E AMBIENTALE
INGEGNERIA TERRITORIALE
Sez. A n. 881

Titolo Elaborato:
Asse principale
Ponti e Viadotti
Allargamento ponte A1 sul torrente Recchio (ramo H)
Carpenteria Spalla A

Data Emissione Progetto: 18/03/2014
Scala: 1:50

Identif. Elaborato:

N.RO IDENTIFICATIVO	CODICE COMMESSA	LOTTO	FASE	ENTE	AMBITO	CAT. OPERA	N.RO OPERA	PARTE OPERA	TIPO DOC.	N.RO PROGR. DOC.	REVISIONE
	RAAA	1	E	V	AP	PV	05	G	CA	001	E

Rev.	Data	DESCRIZIONE REVISIONE	Redatto	Controllato	Approvato
E	27/05/2015	REVISIONE A SEGUITO ISTR. Autoctsa prot.n.295 del 13.05.2015	A.CANTARELLA	G.PIAZZA	MAZZOLI
D	11/02/2015	REVISIONE A SEGUITO ISTRUTTORIA A15	A. CANTARELLA	G. PIAZZA	MAZZOLI
C	21/11/2014	REVISIONE A SEGUITO ISTRUTTORIA ASPI/RM/17.11.14/0023104/EU	A. CANTARELLA	G. PIAZZA	MAZZOLI
B	10/10/2014	REVISIONE A SEGUITO ISTRUTTORIA RINA	A. CANTARELLA	G. PIAZZA	MAZZOLI
A	25/06/2014	REMISSIONE PROGETTO ESECUTIVO	R. FIORE	G. PIAZZA	MAZZOLI

IL PRESENTE DOCUMENTO NON POTRA' ESSERE COPIATO, RIPRODOTTO O ALTRIMENTI PUBBLICATO, IN TUTTO O IN PARTE, SENZA IL CONSENSO SCRITTO DELLA AUTOCAMIONALE DELLA CISA S.p.A. CON UTILIZZO ADR AUTOSTRADE SARL PERSEGUIBILE A NORMA DI LEGGE
NON SONO AMMESSE NOTE SUI DISEGNI, MODIFICHE DI QUALSIASI STRUMENTO DI SUPPORTO CHE DI FATTO NE MODIFICHINO IL CONTENUTO