DOCUMENTI DI RIFERIMENTO

DESCRIZIONE	CODIFICA
CARATTERISTICHE DEI MATERIALI E SPECIFICHE TECNICHE	RAAA1EVAPPV05GSP001.dwg

DESCRIZIONE DELLA MODIFICA:
Eliminati inghisaggi struttura esistente

PIANTA FONDAZIONI E SPICCATI
SCALA 1:50

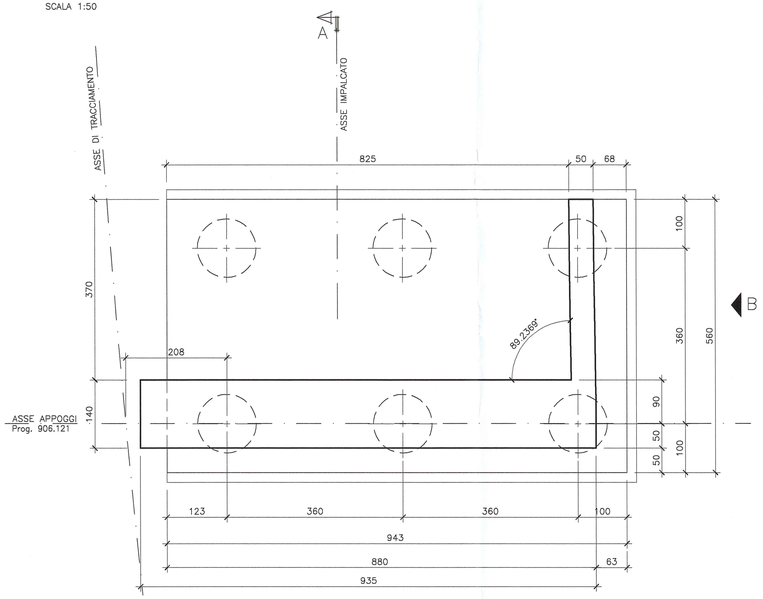

VISTA FRONTALE
SCALA 1:50

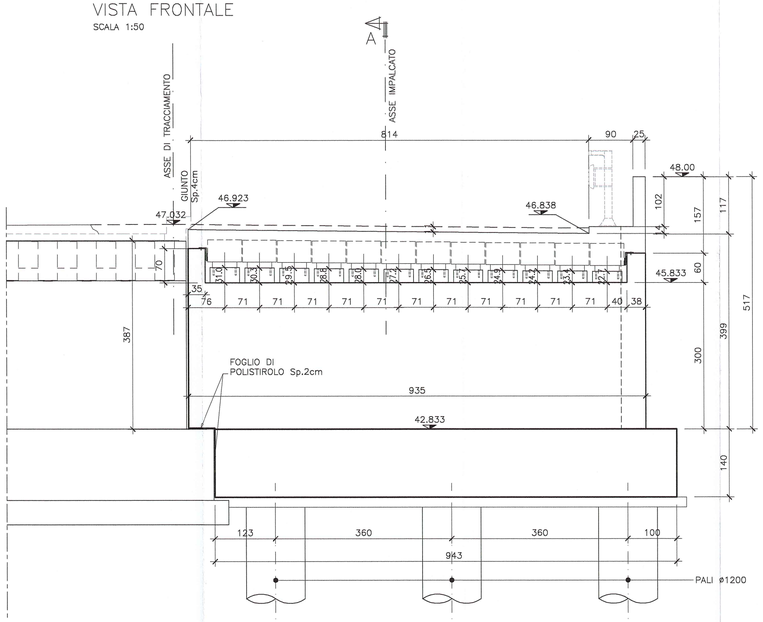

MURETTO DI RACCORDO DUNA IDRAULICA – SPALLA B
SCALA 1:50

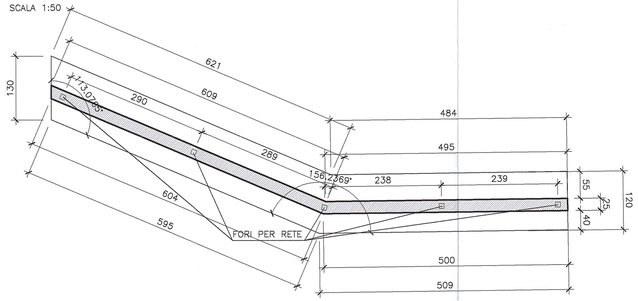

PIANTA VISTA DALL'ALTO
SCALA 1:50

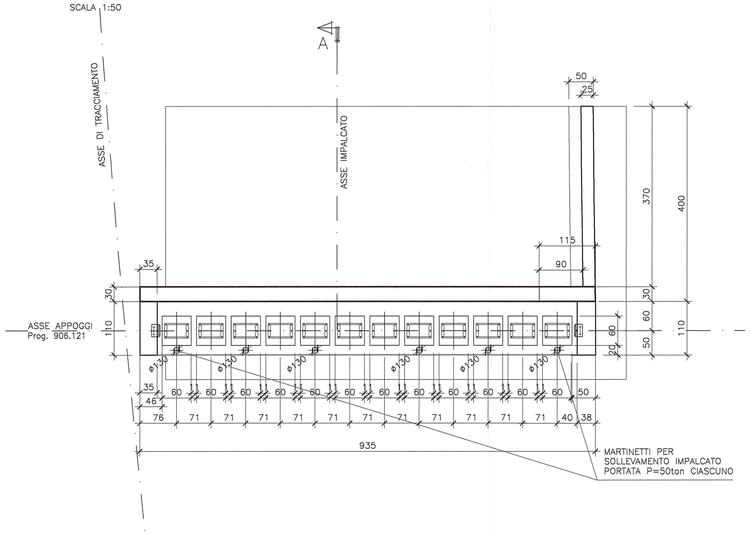

SEZIONE A–A
SCALA 1:50

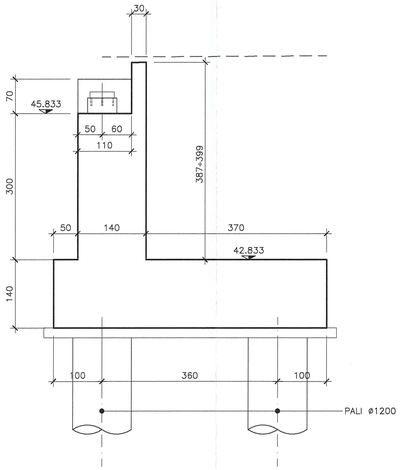

VISTA B
SCALA 1:50

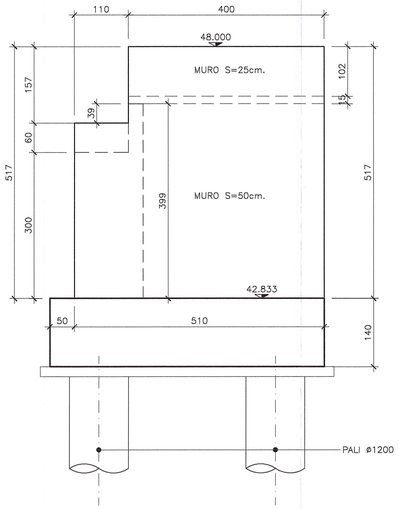

MURETTO DI RACCORDO DUNA IDRAULICA
SCALA 1:50

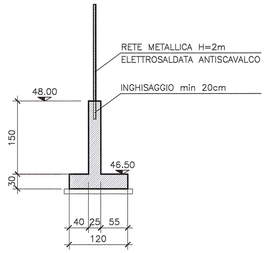

Committente:

AUTOCAMIONALE DELLA CISA S.p.A.
Via Camboara 26/A - Frazione Ponte Taro - 43015 NOCETO (PR)

Impresa Esecutrice:

AUTOSTRADA DELLA CISA A15
RACCORDO AUTOSTRADALE A15/A22
CORRIDOIO PLURIMODALE TIRRENO-BRENNERO
RACCORDO AUTOSTRADALE FRA L' AUTOSTRADA DELLA CISA-FONTEVIVO (PR)
E L' AUTOSTRADA DEL BRENNERO-NOGAROLE ROCCA (VR). I LOTTO.

C.U.P. G61B04000060008 | C.I.G. 307068161E

PROGETTO ESECUTIVO

AUTOCAMIONALE DELLA CISA S.p.A.
Il Direttore TIBRE: | Il Responsabile del Procedimento: | Il Presidente:

IMPRESA PIZZAROTTI & C. S.p.A.
Il Direttore Tecnico: Il Responsabile di Progetto
Dott. Ing. Luca Bondanelli

Il Geologo: NA

PROGETTAZIONE DI:
A.T.I.: idroesse engineering (MANDATARIA) – ROCK SOIL S.p.A. (MANDANTE) – VIA S.r.l. (MANDANTE)

Il Progettista:
Ing. Giovanni Piazza
Ordine degli Ingegneri della Provincia di Roma n. A-27758

Coordinatore per la Sicurezza in fase di Progettazione:
Ing. Giovanni Maria Cepparotti
Ordine degli Ingegneri della Provincia di Viterbo n. 392

Consulenza specialistica a cura di:
NA

Progettista Responsabile Integrazione Prestazioni Specialistiche:
Impresa Pizzarotti & C. S.p.A.
Ing. Pietro Mazzoli
Ordine degli Ingegneri della Provincia di Parma n. 821
Dott. Ing. PIETRO MAZZOLI
IMPRESA PIZZAROTTI
INGEGNERI PARMA n. 821

Titolo Elaborato:

Asse principale
Ponti e Viadotti
Allargamento ponte A1 sul torrente Recchio (ramo H)
Carpenteria Spalla B

Data Emissione Progetto: 18/03/2014
Scala: 1:50

Identif. Elaborato:

N.RO IDENTIFICATIVO	CODICE COMMESSA	LOTTO	FASE	ENTE	AMBITO	CAT. OPERA	N.RO OPERA	PARTE OPERA	TIPO DOC.	N.RO PROGR. DOC.	REVISIONE
	RAAA	1	E	V	AP	PV	05	G	CA	002	E

Rev.	Data	DESCRIZIONE REVISIONE	Redatto	Controllato	Approvato
E	27/05/2015	REVISIONE A SEGUITO ISTR. Autostra prot.n.295 del 13.05.2015	A.CANTARELLA	G.PIAZZA	MAZZOLI
D	11/02/2015	REVISIONE A SEGUITO ISTRUTTORIA A15	A. CANTARELLA	G. PIAZZA	MAZZOLI
C	21/11/2014	REVISIONE A SEGUITO ISTRUTTORIA ASPI/RM/17.11.14/0023104/EU	A. CANTARELLA	G. PIAZZA	MAZZOLI
B	10/10/2014	REVISIONE A SEGUITO ISTRUTTORIA RINA	A. CANTARELLA	G. PIAZZA	MAZZOLI
A	25/06/2014	REMISSIONE PROGETTO ESECUTIVO	A. CANTARELLA	G. PIAZZA	MAZZOLI

IL PRESENTE DOCUMENTO NON POTRA' ESSERE COPIATO, RIPRODOTTO O ALTRIMENTI PUBBLICATO, IN TUTTO O IN PARTE, SENZA IL CONSENSO SCRITTO DELLA AUTOCAMIONALE DELLA CISA S.p.A.. CON UTILIZZO NON autorizzato VARRÀ PERSEGUITO A NORMA DI LEGGE
THIS DOCUMENT MAY NOT BE COPIED, REPRODUCED OR PUBLISHED, EITHER IN PART OR IN ITS ENTIRETY, WITHOUT THE WRITTEN PERMISSION OF AUTOCAMIONALE DELLA CISA S.p.A.. UNAUTHORIZED USE WILL BE PROSECUTED BY LAW.