DOCUMENTI DI RIFERIMENTO	
DESCRIZIONE	CODIFICA
CARATTERISTICHE DEI MATERIALI E SPECIFICHE TECNICHE	RAAA1EVAPPV05GSP001.dwg

DESCRIZIONE DELLA MODIFICA:
Inseriti giunti trasversali e longitudinali

PARTICOLARE ELEMENTO SMORZANTE IN NEOPRENE
scala 1:5

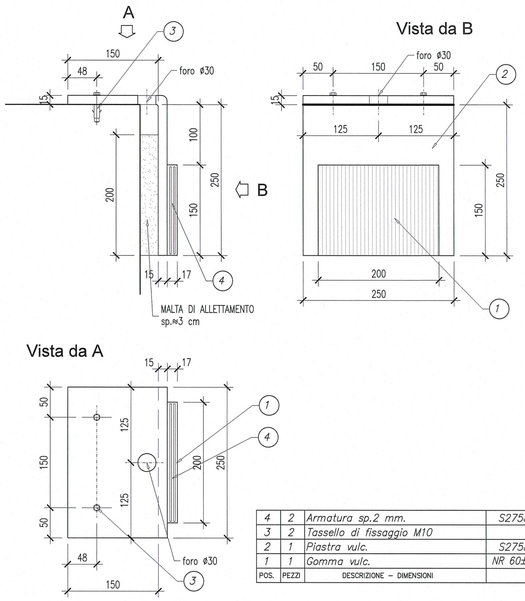

POS.	PEZZI	DESCRIZIONE – DIMENSIONI	MATERIALE
4	2	Armatura sp.2 mm.	S275JR EN 10025
3	2	Tassello di fissaggio M10	
2	1	Piastra vulc.	S275JR EN 10025
1	1	Gomma vulc.	NR 60±5 Sh/A EN1337

PARTICOLARE GIUNTO LONGITUDINALE
scala 1:5

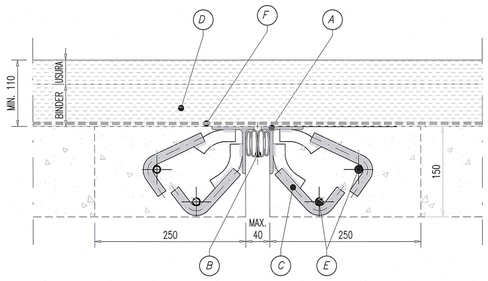

- (A) Profilo a "T" 80x80x9
- (B) Profilo in gomma vulcanizzato
- (C) Zanca A.M. ø16x15 ÷ 200
- (D) Pavimentazione
- (E) 2ø16 Aggiuntivi
- (F) Impermeabilizzazione

GIUNTI DI DILATAZIONE

GIUNTO SU PIANO VIABILE

SI PREVEDONO GIUNTI DEL TIPO IN GOMMA ARMATA (elementi piani in neoprene armato con elementi metallici, posti a livello pavimentazione).

Posizione	ESCURSIONE (mm)
SA	± 25
SB	± 25

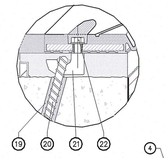

POS.	DESCRIZIONE – DIMENSIONI	MATERIALE
22	Vite T.E M12x45 UNI 5739	Classe 8.8 EN 20898
21	Zanca d'ancoraggio multidirezionale	S355J2G3 EN 10025
20	Tirafondo A.M ø14x150	Fe b 44 k
19	Resina di ancoraggio	Primer P 150
18	Impermeabilizzazione impalcato	
17	Manto d'usura	
16	Bynder	
15	Massello	EPOBLOCK ME 3C
14	Rondella	
13	Testata soletta	
12	Alettamento in malta	BetonFip
11	Stuccatura	S FIP 180
10	Scossalina raccolta acque = 1,2 mm	Hypalon
9	Stuccatura	S FIP 180
8	Piastra ponte	S235JR EN 10025
7	Barra filettata M12x160	Classe B7 ASTM
6	Stuccatura	S FIP 180
5	Profilo di drenaggio a "L"	X5 CrNi 1810 EN 10088
4	Bocciardatura e mano d'attacco	Primer P 150
3	Dado M12 UNI 5588	Classe 8 EN 20898
2	Elemento modulare	Gomma vulc. 70±5 Sh/A
1	Sigillatura	EPOBLOCK ME sigillante

GIUNTO DI DILATAZIONE TRASVERSALE
ESCURSIONE ±25mm

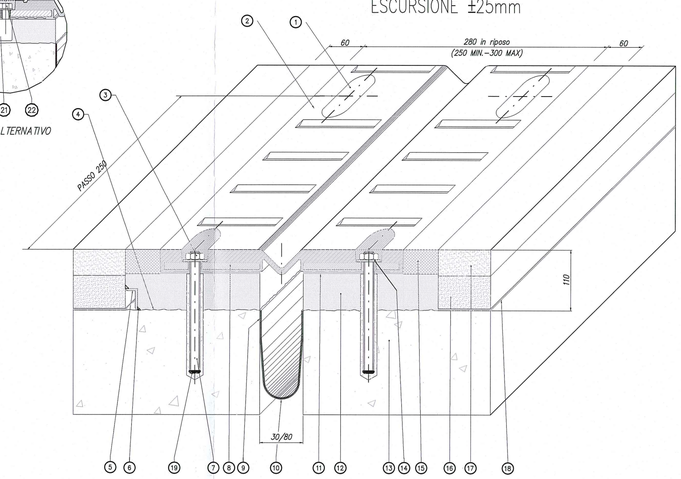

DETTAGLIO APPOGGIO

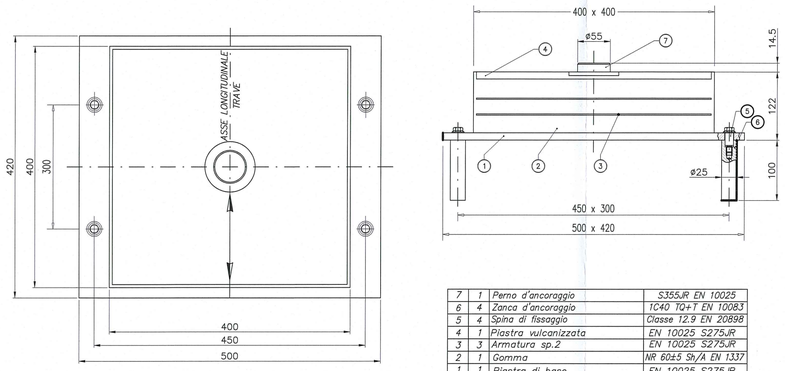

POS.	PEZZI	DESCRIZIONE – DIMENSIONI	MATERIALE
7	1	Perno d'ancoraggio	S355JR EN 10025
6	4	Zanca d'ancoraggio	1C40 TQ+T EN 10083
5	4	Spina di fissaggio	Classe 12.9 EN 20898
4	1	Piastra vulcanizzata	EN 10025 S275JR
3	3	Armatura sp.2	EN 10025 S275JR
2	1	Gomma	NR 60±5 Sh/A EN 1337
1	1	Piastra di base	EN 10025 S275JR

SCHEMA DI VINCOLO

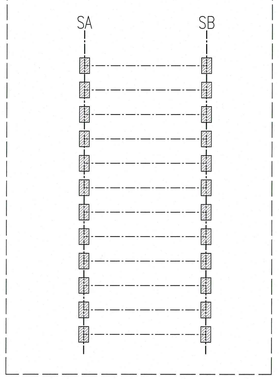

RITEGNI SISMICI TRASVERSALI 1:10
SEZIONE (in asse spalla)

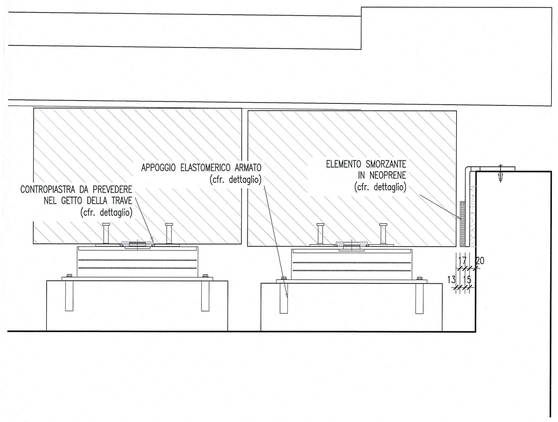

CARATTERISTICHE TECNICHE APPOGGI ELASTOMERICI ARMATI					
CARICHI [KN]			RIGIDEZZA [KN/mm]		ROTAZIONE
VERT. (SLE)	LONG. (SLU)	TRASV. (SLU)	Kv	Kh	
500	100	80	224	1.89	0.015 rad

DETTAGLIO CONTROPIASTRA SUPERIORE

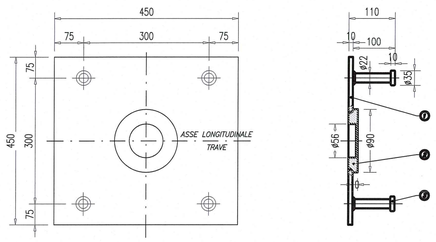

POS.	PEZZI	DESCRIZIONE – DIMENSIONI	MATERIALE
3	1	Fondello	S275JR EN 10025
2	4	Piolo	Fe 37–K DIN 17100
1	1	Piastra	S275JR EN 10025

Committente:

AUTOCAMIONALE DELLA CISA S.p.A.
Via Camboara 26/A - Frazione Ponte Taro - 43015 NOCETO (PR)

Impresa Esecutrice:
PIZZAROTTI FONDATA NEL 1910

AUTOSTRADA DELLA CISA A15
RACCORDO AUTOSTRADALE A15/A22
CORRIDOIO PLURIMODALE TIRRENO-BRENNERO
RACCORDO AUTOSTRADALE FRA L' AUTOSTRADA DELLA CISA-FONTEVIVO (PR) E L' AUTOSTRADA DEL BRENNERO-NOGAROLE ROCCA (VR). I LOTTO.

C.U.P. G61B04000060008 | C.I.G. 307068161E

PROGETTO ESECUTIVO

AUTOCAMIONALE DELLA CISA S.p.A.
Il Direttore Tecnico: | Il Responsabile del Procedimento: | Il Presidente:

IMPRESA PIZZAROTTI & C. S.p.A.
Il Direttore Tecnico: IMPRESA PIZZAROTTI & C. S.p.A. Il Responsabile di Progetto Dott. Ing. Luca Bondanelli

Il Geologo: NA

PROGETTAZIONE DI:
PIZZAROTTI FONDATA NEL 1910
A.T.I.: idroesse engineering MANDATARIA | ROCKSOIL S.p.A. MANDANTE | ViA ENGINEERING S.r.l. MANDANTE

Il Progettista:
Ing. Giovanni Piazza
Ordine degli Ingegneri della Provincia di Roma n. A-27296

Dott. Ing. GIOVANNI PIAZZA ORDINE INGEGNERI ROMA n. A-27296 settore I-II-III

Coordinatore per la Sicurezza in fase di Progettazione:
Ing. Giovanni Maria Cepparotti
Ordine degli Ingegneri della Provincia di Viterbo n. 392

Consulenza specialistica a cura di:
NA

Progettista Responsabile Integrazione Prestazioni Specialistiche:
Impresa Pizzarotti & C. S.p.A.
Ing. Pietro Mazzoli
Ordine degli Ingegneri della Provincia di Parma n. 521

Dott. Ing. PIETRO MAZZOLI IMPRESA PIZZAROTTI & C. S.p.A. Ordine degli Ingegneri della Provincia di Parma ISCRITTO ORDINE INGEGNERI PARMA n. 521

Titolo Elaborato:
Asse principale
Ponti e Viadotti
Allargamento ponte A1 sul torrente Recchio (ramo H)
Schema appoggio, giunti e dispositivi di protezione sismica

Data Emissione Progetto: 18/03/2014
Scala: varie

Identif. Elaborato:

N.RO IDENTIFICATIVO	CODICE COMMESSA	LOTTO	FASE	ENTE	AMBITO	CAT. OPERA	N.RO OPERA	PARTE OPERA	TIPO DOC.	N.RO PROGR. DOC.	REVISIONE
	RAAA	1	E	V	AP	PV	05	R	SC	001	C

Rev.	Data	DESCRIZIONE REVISIONE	Redatto	Controllato	Approvato
C	27/05/2015	REVISIONE A SEGUITO ISTR. Autocisa prot.n.295 del 13.05.2015	A.CANTARELLA	G.PIAZZA	MAZZOLI
B	21/11/2014	REVISIONE A SEGUITO ISTRUTTORIA ASPI/RM/17.11.14/0023104/EU	A. CANTARELLA	G. PIAZZA	MAZZOLI
A	25/06/2014	RIEMISSIONE PROGETTO ESECUTIVO	A. CANTARELLA	G. PIAZZA	MAZZOLI

IL PRESENTE DOCUMENTO NON POTRA' ESSERE COPIATO, RIPRODOTTO O ALTRIMENTI PUBBLICATO, IN TUTTO O IN PARTE, SENZA IL CONSENSO SCRITTO DELLA AUTOCAMIONALE DELLA CISA S.p.A. OGNI UTILIZZO NON AUTORIZZATO SARA' PERSEGUITO A NORMA DI LEGGE.
THIS DOCUMENT MAY NOT BE COPIED, REPRODUCED OR PUBLISHED, EITHER IN PART OR IN ITS ENTIRETY, WITHOUT THE WRITTEN PERMISSION OF AUTOCAMIONALE DELLA CISA S.p.A. UNAUTHORIZED USE WILL BE PROSECUTED BY LAW.