DIAFRAMMI TIPO "A CENTRALE" H=13.50m L=2.50m
SCALA 1:50

DIAFRAMMI TIPO "A* CENTRALE" H=16.00m L=2.50m
SCALA 1:50

SEZIONE A-A
SCALA 1:50

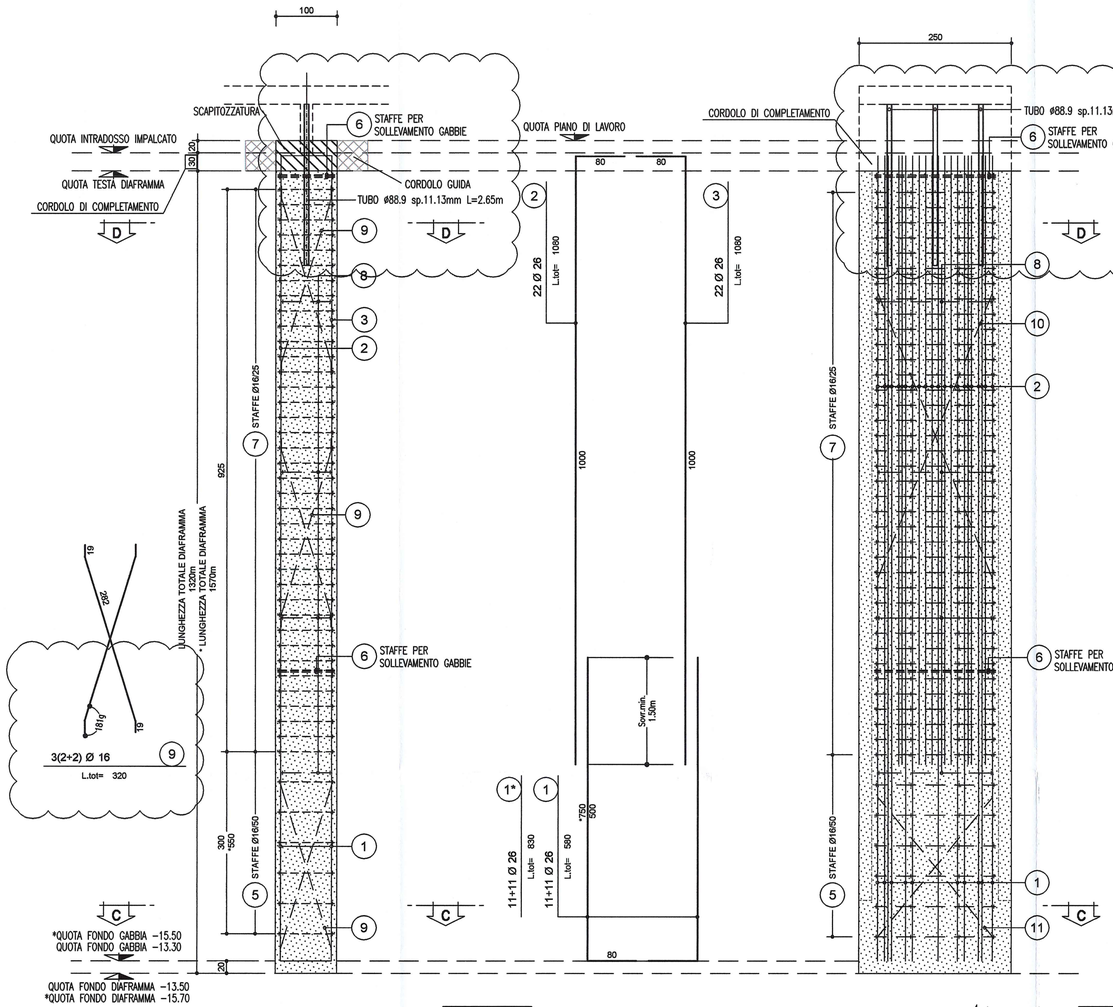

SEZIONE B-B
SCALA 1:50

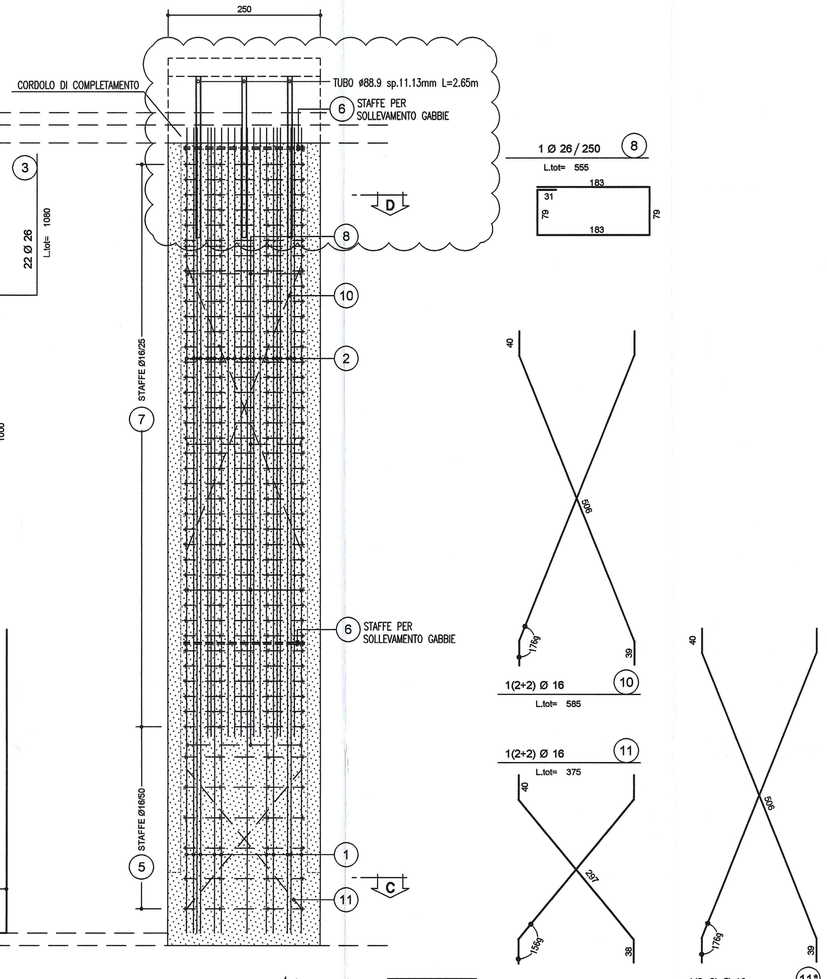

SEZIONE C-C
SCALA 1:20

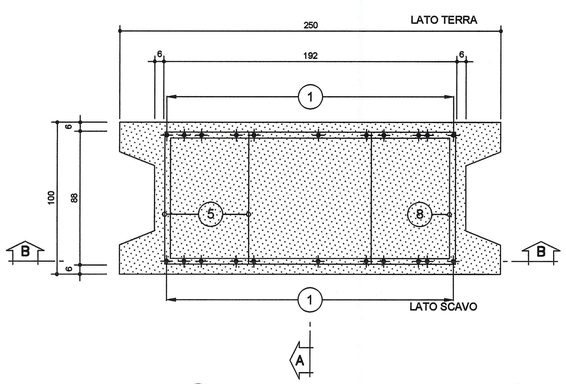

SEZIONE D-D
SCALA 1:20

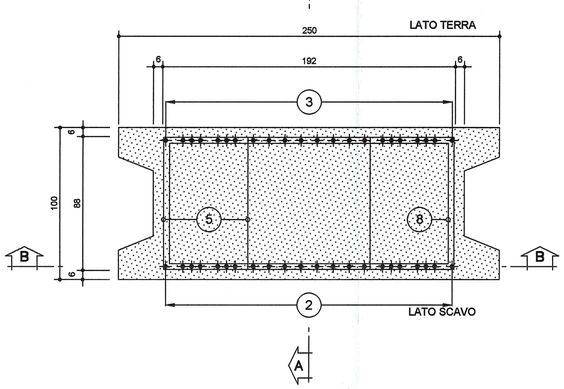

STAFFE 1+1 Ø 16 / 50 (5)
L.tot= 475

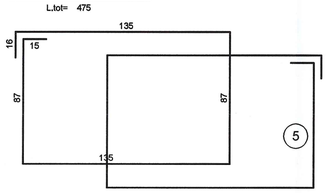

STAFFE 3x2 Ø 26 (6)
L.tot= 585

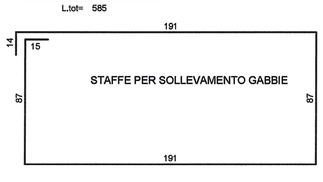

STAFFE 1+1 Ø 16 / 25 (7)
L.tot= 475

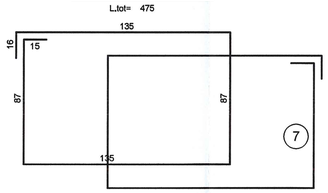

NOTA BENE

LE POSIZIONI FERRI CONTRASSEGNATE CON (*) SONO RELATIVE ALLE GABBIE DI ARMATURA PER I DIAFRAMMI TIPO A*
SI VEDANO GLI ELABORATI (RAAA1ERAPGA01SPT001A) E (RAAA1ERAPGA01SPO001A) PER UBICAZIONE DIAFRAMMI.

PER IL SOLLEVAMENTO GABBIE DI ARMATURA

LE OPERAZIONI DI SOLLEVAMENTO DELLE GABBIE DI ARMATURA DOVRANNO ESSERE ESEGUITE UTILIZZANDO CAVI IN ACCIAIO COLLECATI ALLE STAFFE PER IL SOLLEVAMENTO. LA GABBIA DI ARMATURA HA UN PESO COMPLESSIVO DI 4500Kg

NOTA BENE

- PER I DETTAGLI DELL'IMPERMEABILIZZAZIONE VEDI ELABORATO SPECIFICO: RAAA1ERAPGA01SPC002

- PER LE CARATTERISTICHE DEI MATERIALI STRUTTURALI SI RIMANDA ALL'ELABORATO SPECIFICO: RAAA1ERAPGA01GSP001

N.B. : LA MARCA (4) NON E' STATA UTILIZZATA

DESCRIZIONE DELLA MODIFICA
MODIFICATA MARCA 9 E TUBO ANCORAGGIO

Committente:

AUTOCAMIONALE DELLA CISA S.p.A.
Via Camboara 26/A - Frazione Ponte Taro - 43015 NOCETO (PR)

Impresa Esecutrice:

PIZZAROTTI FONDATA NEL 1910

AUTOSTRADA DELLA CISA A15
RACCORDO AUTOSTRADALE A15/A22
CORRIDOIO PLURIMODALE TIRRENO-BRENNERO
RACCORDO AUTOSTRADALE FRA L' AUTOSTRADA DELLA CISA-FONTEVIVO (PR) E L' AUTOSTRADA DEL BRENNERO-NOGAROLE ROCCA (VR). I LOTTO.

C.U.P. G61B04000060008 | C.I.G. 307068161E

PROGETTO ESECUTIVO

AUTOCAMIONALE DELLA CISA S.p.A.
Il Direttore TIBRE: | Il Responsabile del Procedimento: | Il Presidente:

IMPRESA PIZZAROTTI & C. S.p.A.
Il Direttore Tecnico:
Impresa Pizzarotti & C. S.p.A.
Il Responsabile di Progetto
Dott. Ing. Luca Bondanelli

Il Geologo:
NA

PROGETTAZIONE DI:
PIZZAROTTI FONDATA NEL 1910
A.T.I.: idroesse engineering (MANDATARIA) ROCKSOIL S.p.A. (MANDANTE) ViA ENGINEERING S.r.l. (MANDANTE)

Il Progettista:
Dott. Ing. Giovanna Cassani
GIOVANNA CASSANI ORDINE INGEGNERI DI MILANO
Ordine degli Ingegneri della Provincia di Milano n. 20921

Coordinatore per la Sicurezza in fase di Progettazione:
Ing. Giovanni Maria Cepparotti
Ordine degli Ingegneri della Provincia di Viterbo n. 392

Consulenza specialistica a cura di:
NA

Progettista Responsabile Integrazione Prestazioni Specialistiche:
Impresa Pizzarotti & C. S.p.A.
Ing. Pietro Mazzoli
IMPRESA PIZZAROTTI ISCRITTO ALL'ORDINE INGEGNERI PARMA N. 821
Ordine degli Ingegneri della Provincia di Parma n. 821

Titolo Elaborato:
Asse principale
Galleria artificiale A1
Struttura
Diaframmi centrali - Armatura Pannello tipo A

Data Emissione Progetto: 18/03/2014
Scala: 1:50 1:20

Identif. Elaborato:

NUMERO IDENTIFICATIVO	CODICE COMMESSA	LOTTO	FASE	ENTE	AMBITO	CAT. OPERA	NUMERO OPERA	PARTE OPERA	TIPO DOC.	NUMERO PROGR. DOC.	REVISIONE
	RAAA	1	E	R	AP	GA	01	S	AR	053	B

Rev.	Data	DESCRIZIONE REVISIONE	Redatto	Controllato	Approvato
B	20/04/2015	OSSERVAZIONI ASPI	G. MONDIN	G. CASSANI	MAZZOLI
A	27/06/2014	RIEMISSIONE PROGETTO ESECUTIVO	G. MONDIN	G. CASSANI	MAZZOLI

IL PRESENTE DOCUMENTO NON POTRA' ESSERE COPIATO, RIPRODOTTO O ALTRIMENTI PUBBLICATO, IN TUTTO O IN PARTE, SENZA IL CONSENSO SCRITTO DELLA AUTOCAMIONALE DELLA CISA S.p.A. OGNI UTILIZZO NON AUTORIZZATO SARA' PERSEGUITO A NORMA DI LEGGE
THIS DOCUMENT MAY NOT BE COPIED, REPRODUCED OR PUBLISHED, EITHER IN PART OR IN ITS ENTIRETY, WITHOUT THE WRITTEN PERMISSION OF AUTOCAMIONALE DELLA CISA S.p.A. UNAUTHORIZED USE WILL BE PROSECUTED BY LAW.

025.46 / 14111804.dwg 12.05.15 — REV.04 GA